METZ CONNECT

We realize ideas

Anschlusssysteme für Leiterplatten

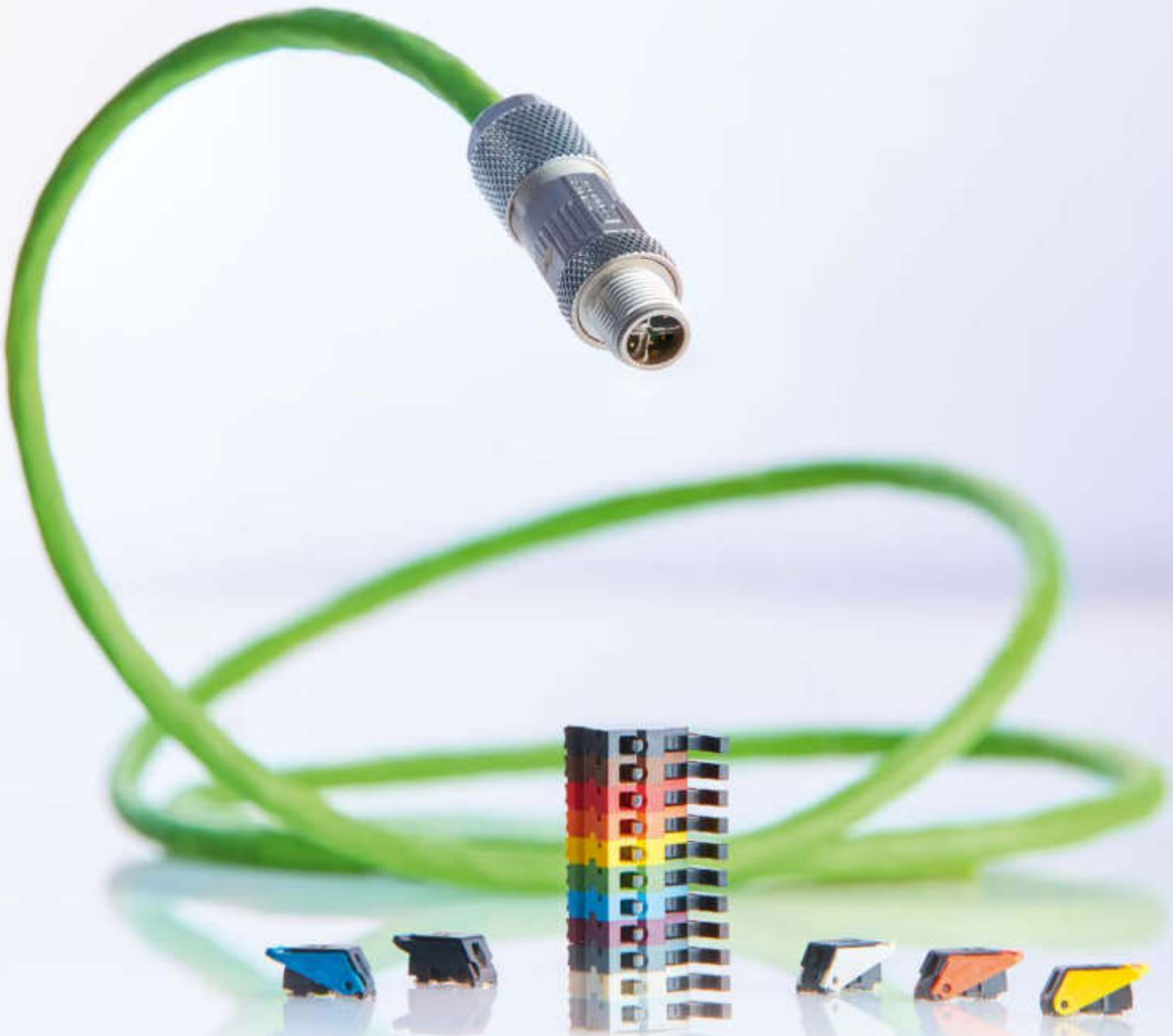

U | Contact

Innovative Produktsysteme – durchgängige Verbindungen

2019 | 2020

U | Contact

Leiterplattenanschlusstechnik

Die Sortimentskataloge von METZ CONNECT

Mit unseren Sortimentskatalogen haben Sie es im wahrsten Sinne des Wortes in der Hand: übersichtliche Informationen und spannende Innovationen zu unseren drei Sortimenten **U|Contact, C|Logline** und **P|Cabling.**
Erfahren Sie in unseren drei Sortimentskatalogen mehr über unsere Leiterplatten- und Geräteanschlusssysteme, den intelligenten System- und Schaltschrank-Komponenten oder über unser Sortiment für die Netzwerkverkabelung.

U | Contact

Anschlusssysteme für Leiterplatten

P | Cabling

Kupfer- und Glasfaserlösungen für Netzwerke

C | Logline

Intelligente System- und Schaltschrank-Komponenten

Inhaltsverzeichnis

Vorwort/Unternehmensphilosophie **5**

U | Contact

Leiterplattenanschlusstechnik

1 Leiterplattenklemmen **17**
2 Stift- & Buchsenleisten **139**
3 Board-to-Board Verbinder **199**
4 Leiterplattenbuchsen RJ/USB **225**
5 Leiterplattenbuchsen M12 **273**
6 Zubehör **283**
7 Sortimentsübergreifende Applikationslösungen **300**
8 Typen- und Crosslisten **303**
9 Allgemeine Bestimmungen **321**

Index **333**
Kontakt **344**
Allgemeine Hinweise **348**

Christian und Jochen Metz im heimischen Blumberg

Wir schreiben die Geschichte fort und setzen auch in Zukunft auf optimale Verbindungen!

Liebe Kunden,
liebe Geschäftspartner,

seit über vier Jahrzehnten steht das Familienunternehmen METZ CONNECT für Präzision, Zuverlässigkeit und Erfindergeist. Tugenden, die wir an allen unseren weltweiten Produktions- und Vertriebsstandorten tagtäglich leben.

Als Pioniere in der Kommunikation zwischen Mensch und Gerät gehört es für uns selbstverständlich auch dazu, dass wir unsere Erfahrung und unser Wissen generationsübergreifend weitergeben. Und dabei stetig wachsen!

Das METZ CONNECT Sortiment untergliedert sich in drei Kernbereiche und bietet ein breites Spektrum an Lösungen für anspruchsvollste Bedürfnisse:

P|Cabling	Kupfer- und Glasfaserkomponenten sowie automatisiertes Infrastrukturmanagement für die strukturierte Netzwerkverkabelung
U|Contact	Leiterplattenanschlusstechnik zur Anbindung von Geräten und Steuerungen in der Gebäude- und Industrieautomation
C|Logline	Intelligente System- und Schaltschrankkomponenten für die Gebäude- und Prozessautomation.

Produkten von METZ CONNECT begegnen Sie täglich mehrfach, oftmals ohne sie zu sehen: Ob Leiterplattenkomponenten oder Anschlussklemmen in Steuerungselementen, Kupfer- und Glasfaserkomponenten für die Netzwerkverkabelung oder intelligente I/O-Komponenten im Schaltschrank für die Gebäudeautomation. Viele Bereiche des Alltags, u.a. komplexe Liefer- und Produktionsketten in der Industrie, erfordern eine intelligente Vernetzung der beteiligten Geräte und Komponenten. Für all diese Anwendungssituationen bietet METZ CONNECT Full-Service von der Leiterplatte bis ins Internet.

Als Partner zahlreicher internationaler Unternehmen bieten wir Kompetenz aus 40 Jahren Erfahrung in standardisierten und vor allem kundenspezifischen Systemlösungen für die vielfältigen Applikationen in der Verbindungstechnik. Wir verstehen uns als Problemlöser und begnügen uns dabei nicht mit der nächstbesten Lösung. Die Suche nach dem Optimum mag aufwendig erscheinen, aber sie lohnt sich.

Gehen Sie mit uns gemeinsam Projekte im Geräte- und Anlagenbau und in der strukturierten Gebäude- und Industrieverkabelung an. Wir freuen uns darauf!

Mit besten Grüßen

Jochen Metz
Geschäftsführender Gesellschafter

Christian Metz
Geschäftsführender Gesellschafter

und das ganze Team von METZ CONNECT.

www.metz-connect.com

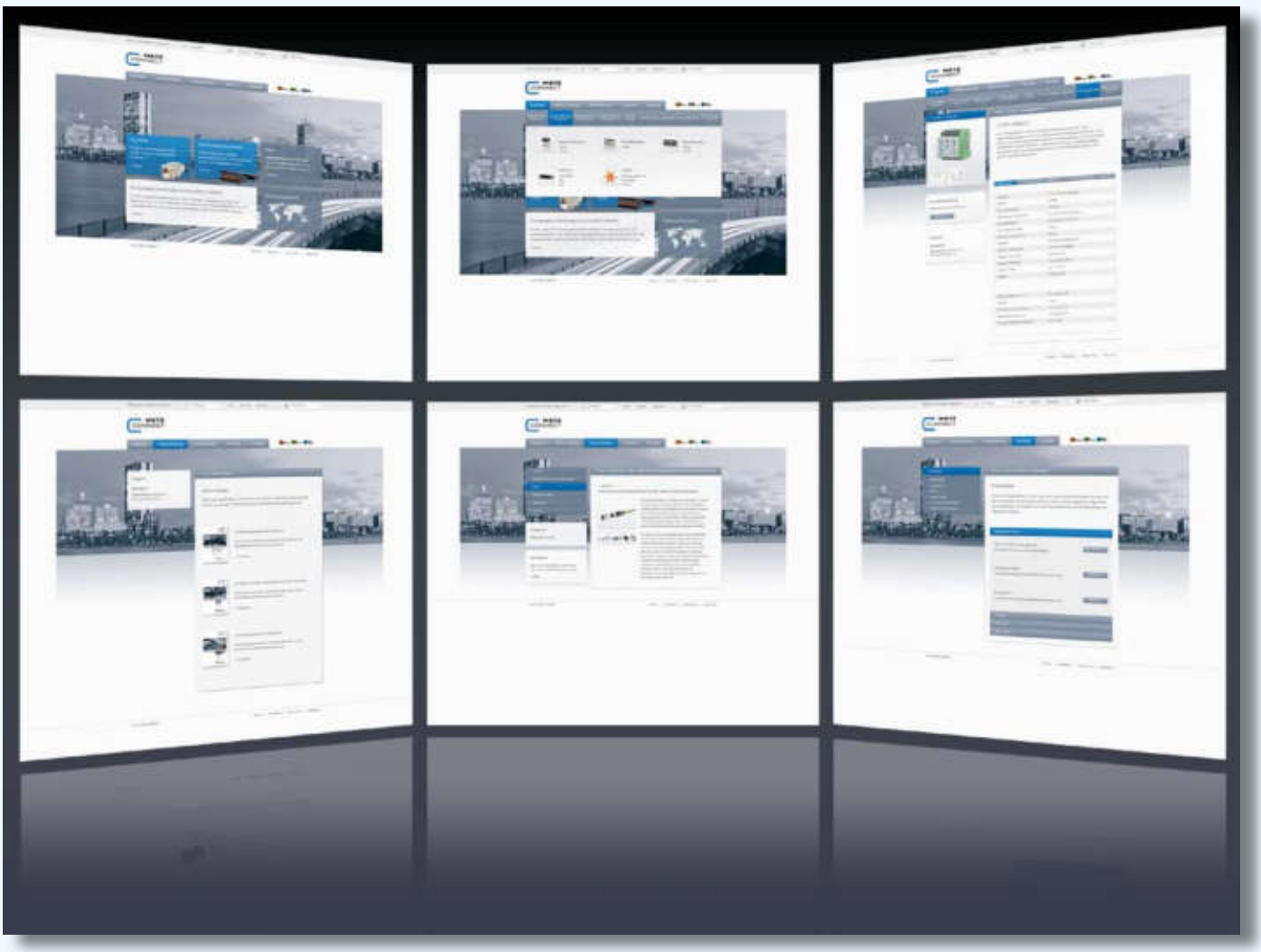

Detailwissen in Sekundenschnelle

In den Sortimentskatalogen finden Sie ausführliche Beschreibungen unserer Produkte. Wenn Sie es ganz genau wissen möchten, liefert Ihnen unsere Website www.metz-connect.com innerhalb kürzester Zeit umfassende Informationen zu allen technischen Einzelheiten.

Hierfür können Sie auch Mobile Tagging nutzen: Einfach den nebenstehenden QR-Code über Ihr Smartphone scannen und Sie sind ebenfalls direkt verbunden mit der METZ CONNECT Homepage.

Die aktuellste Verbindung zu METZ CONNECT

Unsere Website für noch mehr Effizienz

Besonders nutzerfreundlich und rund um die Uhr verfügbar – auf unserer Website www.metz-connect.com finden Sie jederzeit alles aktuelle über METZ CONNECT und unsere Produkte für Ihre tägliche Arbeit. Und das mit einer Schnelligkeit, die Sie begeistern wird!

Unsere Produkte

Für die Produktsuche stehen Ihnen mehrere Optionen zur Verfügung: die integrierte Navigationsleiste mit dem Menüpunkt „Produkte“ und übersichtlicher Struktur, die Enterprise-Suche inklusive Filterfunktion oder Online-Blätterkataloge für alle, die sich an der bekannten Sortimentssystematik orientieren möchten. Mit wenigen Klicks sind Sie beim gewünschten Produkt und haben Download-Zugriff auf alle relevanten Dokumente wie Datenblätter, Zeichnungen oder Zertifikate. Gleichzeitig werden Ihnen die passenden Ergänzungskomponenten angezeigt.

Einen umfassenden Download-Überblick bietet Ihnen der Menüpunkt „Services“. Dort sind alle entsprechenden Angebote aufgeführt, von Informationsbroschüren über Zertifikate und Prüfprotokolle bis hin zu 3D-Daten.

Ihre Ansprechpartner

Ihren passenden Ansprechpartner bei METZ CONNECT, einen Distributor oder Fachhändler finden Sie schnell und einfach über die Land- und Postleitzahlensuche im Bereich „Kontakt“. Hier stehen Ihnen auch unsere Vertriebspartner in aller Welt zur Auswahl.

Für Objektplaner

haben wir unter „Services“ die Ausschreibungs-Texte für Leistungsverzeichnisse in den gängigen Formaten bereitgestellt.

News(letter)

Im News-Bereich informieren wir Sie stets aktuell über Produktinnovationen, Events und Neuigkeiten aus unserem Unternehmen. Begleitend können Sie sich für den METZ CONNECT Newsletter anmelden. So erhalten Sie die neuesten Informationen quasi in Echtzeit direkt und automatisch auf Ihren Rechner.

Erleben und entdecken Sie den Webauftritt von METZ CONNECT mit all seinen Vorteilen – herzlich willkommen auf www.metz-connect.com!

Grenzenlos verbunden

Die Welt wird mehr und mehr vernetzt. Durchgänginge, transparente Information – überall und immer verfügbar – Geräte, die mit Geräten kommunizieren, um Prozesse abzubilden – all das bestimmt zunehmend unseren Lebensraum. All das braucht zuverlässige Verbindungstechnik.

Perfekte Verbindungen herzustellen – das ist die Kernkompetenz von METZ CONNECT. Die METZ CONNECT Gruppe bietet ein Komplettsortiment, das mit höchster Systemfähigkeit und Durchgängigkeit überzeugt.

Die durchdachte Sortiments- und Produktpolitik sichert in den Marktsegmenten Industrielle Elektronik, Daten- und Kommunikationstechnologie sowie in der Gebäudetechnik einen reibungslosen Datenfluss von der Leiterplatte über Stecker, Kabel und Patchfelder bis hin zur infrastrukturellen Umgebung.

Damit garantiert METZ CONNECT eine ganzheitliche, hochwertige und transparente Kommunikation in allen Applikationsfeldern – ohne Systembrüche und Leistungsverluste. Neben den Gesamtlösungen bietet die Unternehmensgruppe auch umfassende Serviceleistungen.

Diese beinhalten unter anderem kundenspezifische Produktanpassungen und Neuentwicklungen, qualifizierte Schulungen, die Marketingunterstützung von Handelspartnern sowie ein umfangreiches Informationsprogramm.

METZ CONNECT überzeugt durch Qualität. Das zertifizierte Qualitätsmanagement-System sorgt für perfekt aufeinander abgestimmte Prozesse, für verlustfreie und umweltschonende Abläufe und ein hohes Qualitätsbewusstsein bei den Mitarbeitern. Die hohe Wertschöpfungstiefe von der Produktidee bis zur Auslieferung und Inbetriebnahme bietet einen weiteren Wettbewerbsvorteil für unsere Kunden: METZ CONNECT liefert komplette Lösungen aus einer Hand.

Hierfür stehen weltweit unternehmenseigene Stanzereien, Kunststoffspritzereien und Werkzeugbau, Prüflabors, interne Montageeinheiten sowie Spezialisten für die Konstruktion und Programmierung von Werkzeugen und der Fertigungsautomation bereit.

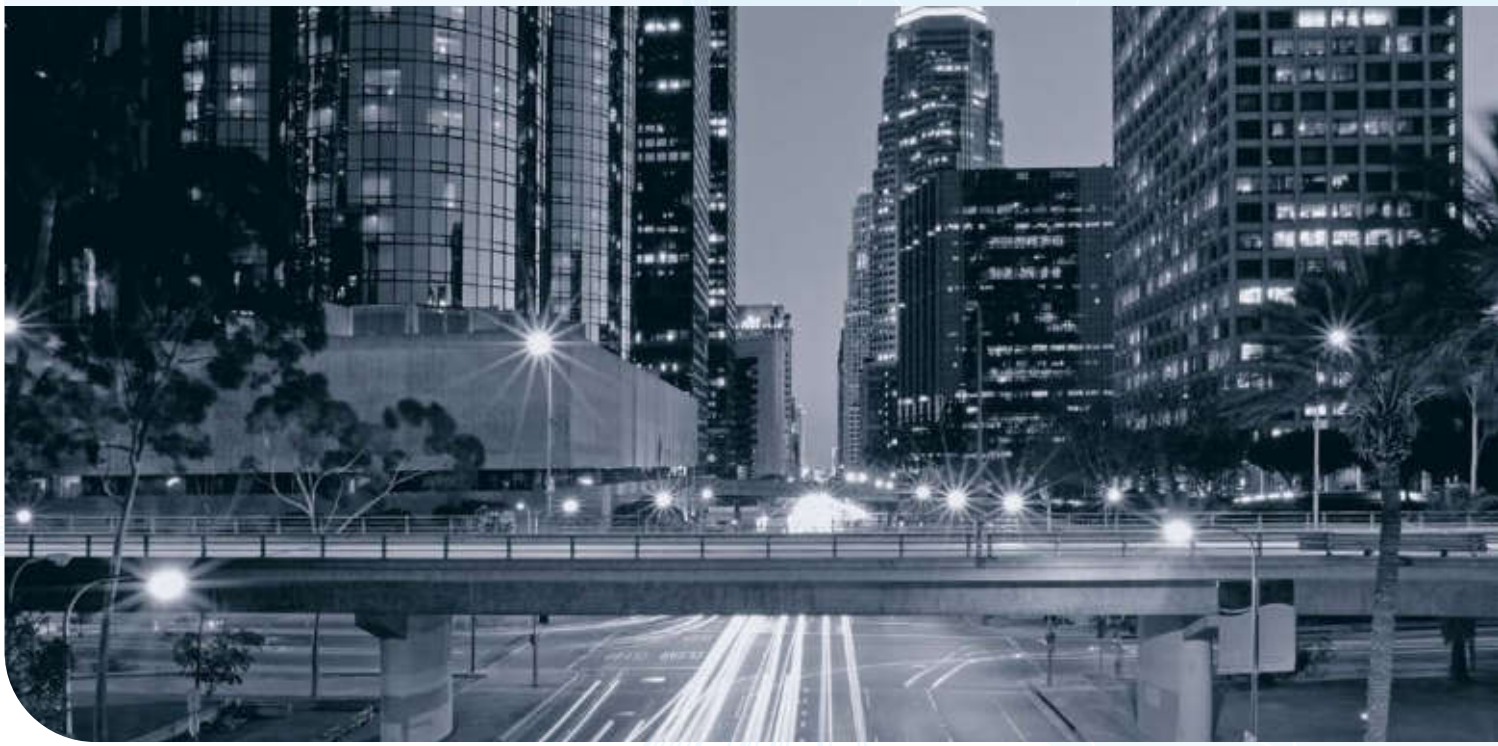

Alles aus einer Hand – für Ihren Wettbewerbsvorteil

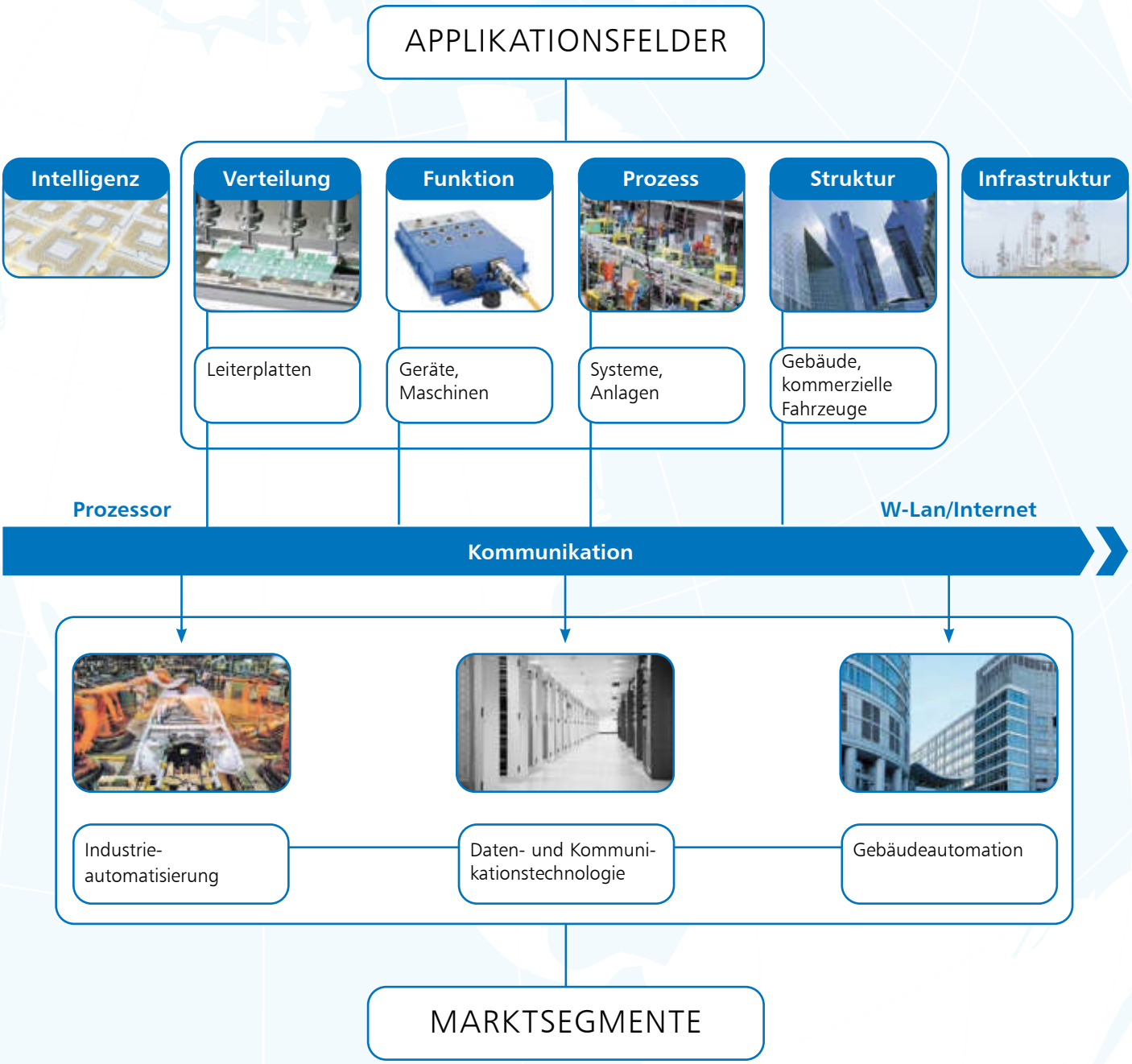

Das Sortiment, das alles verbindet

METZ CONNECT bietet ein durchgängiges Produktsortiment von der Leiterplatte bis zum Endgerät. Als kundenorientierter Lösungspartner haben wir unsere vielfältigen, nutzerfreundlichen und international standardisierten Komponenten bzw. Systeme in drei übersichtliche Bereiche aufgeteilt.

Unter der Bezeichnung **U|Contact** bündeln wir innovative Produkte, Lösungen und Systeme für die Anschlusstechnik von Leiterplatten und Geräten. Hierzu zählen Anschlussklemmen und Stiftleisten, Board-to-board-Verbinder sowie periphere Steckverbinder (RJ, M12, USB) für unterschiedliche Anwendungen und Schutzklassen. Produkte, die mit den Marktstandards kompatibel sind, sowie kundenspezifische Produktlösungen u. a. für Industriesteuerungen und Gebäudeautomation spiegeln unsere Kernkompetenz in diesem Bereich wider.

P|Cabling umfasst hochspezifische, international standardisierte und leistungsstarke Anschlusskomponenten und Verbindungssysteme in Kupfer- und LWL-Technik. Eingesetzt werden diese Lösungen in der strukturierten Gebäude- und Industrieverkabelung sowie in Rechenzentren. Komfortable Installation, maximale Qualität und höchste Systemfähigkeit über alle relevanten Leistungsklassen hinweg sind die prägenden Merkmale unserer Moduleinsätze, Stecker, Anschlussdosen, Patchfelder, Verteiler, IP-geschützten Steckverbinder sowie Patch- und Installationskabel.

C|Logline repräsentiert intelligente Systemkomponenten für die hochkommunikative und dezentrale Steuerung in den Bereichen Gebäude- und Prozesssteuerung, Relaistechnik und Telekommunikation.

Darüber hinaus bieten wir Ihnen Systemlösungen, die unser Know-how und unsere Produkte aus den drei Sortimenten intelligent miteinander verknüpfen. Dazu gehört z. B. der Geräteanschluss direkt auf der Leiterplatte. Hier verbindet sich optimal die Anschlusstechnik für die Leiterplatte mit Verkabelungskomponenten zu einem schnellen, sicheren und flexiblen Geräteanschluss. Zur Auswahl stehen LWL-, RJ45- oder Ethernet M12-Anschlüsse mit oder ohne IP67-Schutz.

Kundennaher Lösungsanbieter

U | Contact

Leiterplatten- und Geräte-anschlusstechnik

Klemmen, Stiftleisten

Steckverbinder

Board-to-Board

C | Logline

Intelligente Komponenten

Busmodule

Ethernet-I/Os

Schaltschrank-komponenten

P | Cabling

Verkabelungssysteme Fiber Optic & Kupfer

Steckverbinder

Anschlussdosen, Verteiler

Patchkabel, Leitungen

Innovative Produktsysteme – durchgängige Verbindungen

Leiterplattenanschlusstechnik

U|Contact – innovative Produktsysteme der Leiterplattenanschlusstechnik

Anschlusssysteme für Leiterplatten und Geräte in unterschiedlichsten Anwendungen bietet Ihnen METZ CONNECT. Kontinuierliche Verbesserungen und stetige Erweiterungen unseres Produktsortiments für Leiterplatten- und Geräteanschlusssysteme machen uns zu einem vertrauensvollen und sicheren Partner.

Mit der Produktgruppe U|Contact bietet METZ CONNECT durchgängige Verbindungen für alle gängigen Technologien der Leiterplattenbestückung. Marktstandardkompatible Produkte und kundenspezifische Produktlösungen sowie Geräteanschlusssysteme für industrielle Elektronik und Gebäudetechnik spiegeln unsere Kernkompetenzen in diesem Bereich wider.

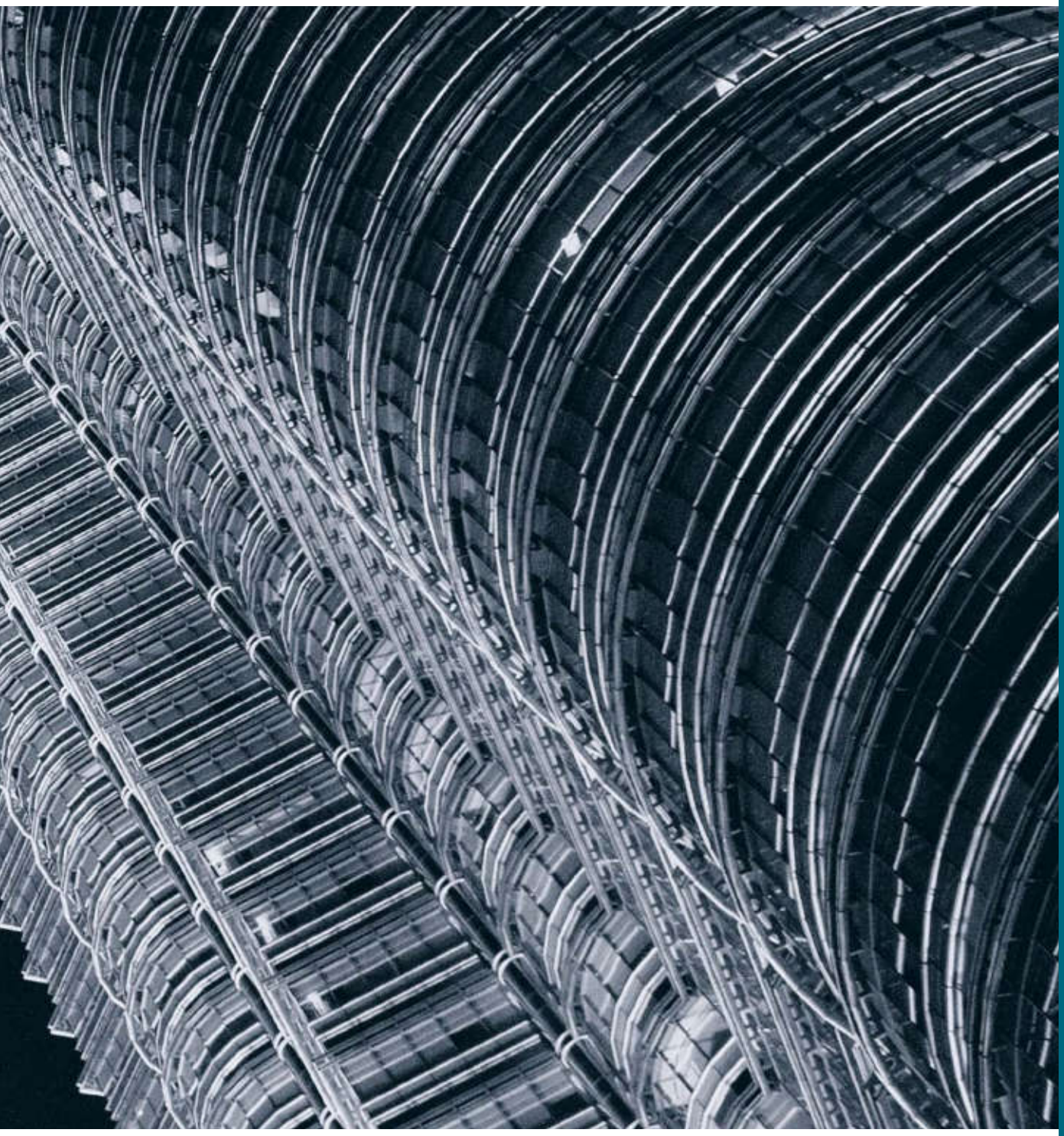

U|Contact Produktschlüssel

Der Produktschlüssel für den Produktbereich U|Contact bietet unseren Kunden für alle Produktreihen ein zeitgemäßes, einheitliches, leicht verständliches und aussagefähiges Kennzeichnungssystem.

Der Vorteil: Der Produktschlüssel kennzeichnet die Produkte nach ihren Eigenschaften und schafft somit Transparenz bei der Bestellung der einzelnen Komponenten und in den Logistikabläufen.

Die Produktfamilien bieten auf einfache Weise einen Überblick über die Komponenten und ermöglichen es, die Eigenschaften der Produkte wie Befestigung, Raster, Polzahl, Aufbau usw. zu erkennen. Damit wurde die Typenvielfalt reduziert und die Produkte wurden zur Vereinfachung in Artikelgruppen mit identischen Merkmalsausprägungen zusammengefasst.

N = Normal, Drahtzuführung nicht kodierbare Seite
O = Normal, Drahtzuführung kodierbare Seite
F = Flansch, Drahtzuführung nicht kodierbare Seite
S = Flansch, Drahtzuführung kodierbare Seite
U = Anreihbar*, Drahtzuführung nicht kodierbare Seite
V = Anreihbar*, Drahtzuführung kodierbare Seite
C = Aneinanderreihbar*, Drahtzuführung nicht kodierbare Seite
D = Aneinanderreihbar*, Drahtzuführung kodierbare Seite
L = Anschluss linke Seite
R = Anschluss rechte Seite
T = Flache Bauweise
Z = Micro SD-Karteneinschub
H = Zwei Isolierkörper

B = Schwarz
G = Grün
R = Rot
O = Orange
D = Grau
W = Weiß
Y = Gelb
N = Natur
H = Blau
E = Braun
V = Violett
X = Farblos
M = Mehrfarbig

R = Schraubklemmen
P = Stiftleisten
S = Federkraftklemmen
I = Schneidklemmen
F = Buchsenleisten

Marke	Typ	Polzahl	Farbe	Option
S	21	02	B	C

Befestigung	Raster (mm)	Aufbau	Funktion	Varianten/ Gurtung
				XXXX
P = Steckbar (Standard Steckgesicht)	**1** = 2,50	**H** = Horizontal = 90°	**N** = Standard = 1-reihig	**G1** = Tape 16 mm
W = Steckbar (Alternatives Steckgesicht, bei Stiftleisten THR lötbar nach JEDEC 20)	**2** = 2,54	**V** = Vertikal = 0° = 180°	**W** = Drahtschutz	**G2** = Tape 32 mm
T = THT lötbar (Wellenlöten)	**3** = 3,50	**D** = Diagonal = 45° = 135°	**L** = Liftsystem	**G3** = Tape 44 mm
R = THR lötbar (Pin in Paste) nach JEDEC 20	**4** = 3,81	**I** = Horizontal-Lamelle	**V** = Variante	**G4** = Tape 56 mm
M = SMD/SMT (Reflow löten) nach JEDEC 20	**5** = 5,00	**W** = Vertikal-Lamelle	**Z** = Zusatzvariante**	**G5** = Tape 72 mm
C = steckbar über Kompressionskontakte	**6** = 5,08	**E** = Diagonal-Lamelle	**B** = Wanne geschlossen	**G6** = Tape 88 mm
L = THT lötbar mit Kompressionskontakte	**7** = 7,50	**L** = Abgewinkelt 30°–35°	**O** = Schwalbenschwanz	**G7** = Tape 24 mm
	8 = 7,62	**U** = Abgewinkelt 55°–60°	**E** = Wanne offen	**G8** = Tape 104 mm
	9 = 10,00	**S** = Abzughilfe**	**H** = ohne Wanne	**T1** = Tube
	A = 10,16	**F** = LP-Fixierung**	**F** = Federkontakt	
	B = 1,27	**R** = Rastnasen**	**D** = Doppelstock = 2-reihig	
	C = 2,00	**B** = ohne Steg**	**T** = 3-reihig	
	D = 4,00	**O** = Hochisoliert Horizontal**	**P** = Fingerdrücker	
	E = 12,00	**P** = Hochisoliert Vertikal**	**J** = Jumper	
	F = 14,00	**M** = Mehrfachpins**		
	G = 12,50	**C** = Versetzte Pins**		
	H = 15,00	**G** = Horizontal 90° gedreht		
	J = 7,00	**T** = Vertikal 0° = 180° gedreht		
	K = 15,24			
	L = 6,35			
	M = 12,70			
	N = 9,52			
	O = 19,04			
	Q = 8,00			
	S = Spezial			
	W = $0{,}13^2 – 0{,}82^2$			
	Y = $0{,}82^2 – 1{,}3^2$			

* Anreihbar bedeutet mechanische Anreihung ohne Polverlust (durch Schwalbenschwänze) | Aneinanderreihbar bedeutet lose Anreihung ohne Polverlust (ohne Schwalbenschwänze)
** Findet nur Anwendung wenn zwei Varianten verfügbar sind.

U | Contact

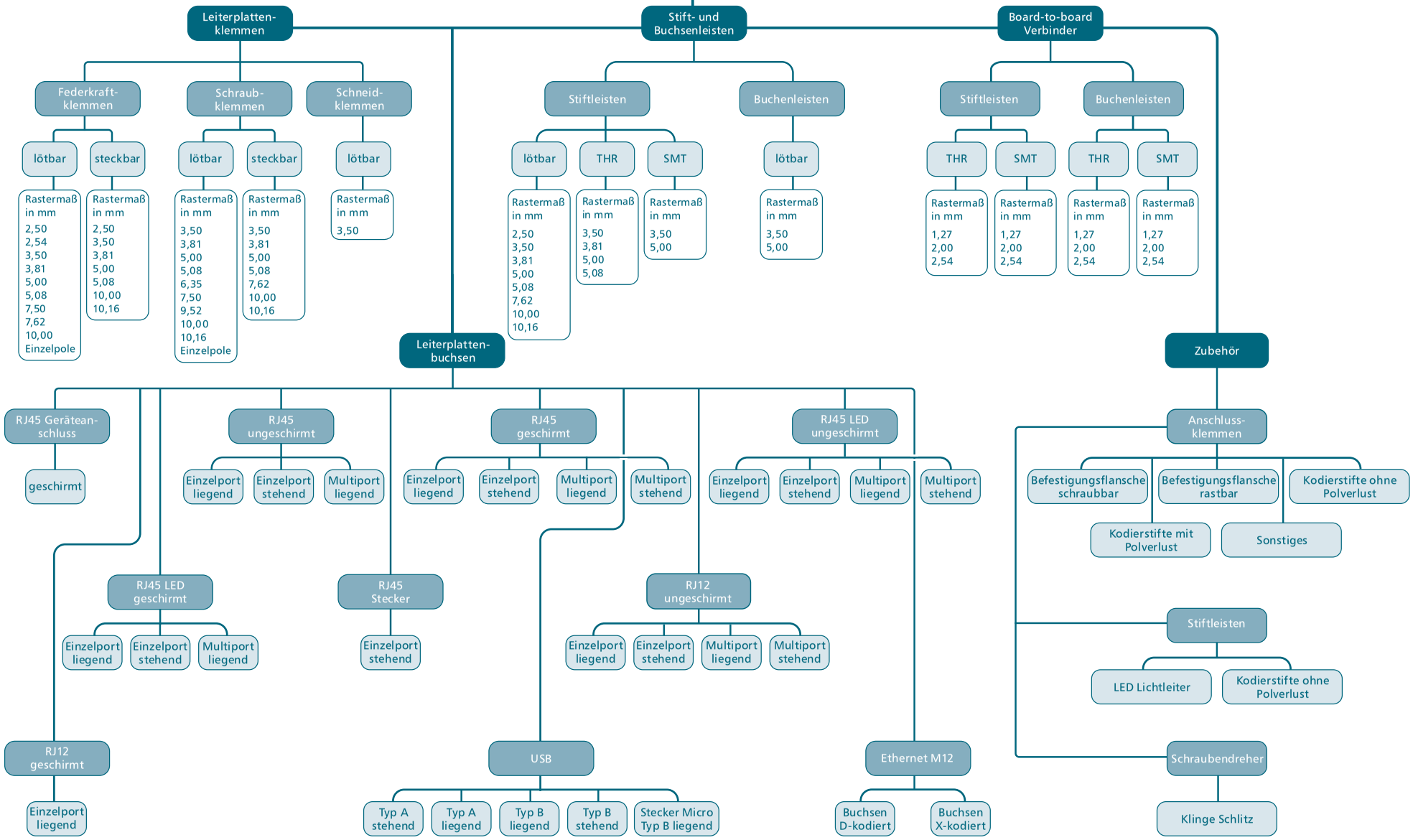
Leiterplatten-klemmen
Stift- und Buchsenleisten
Board-to-board Verbinder
Federkraft-klemmen
Schraub-klemmen
Schneid-klemmen
lötbar
steckbar
lötbar
steckbar
lötbar
Rastermaß in mm
2,50
2,54
3,50
3,81
5,00
5,08
7,50
7,62
10,00
Einzelpole
Rastermaß in mm
2,50
3,50
3,81
5,00
5,08
10,00
10,16
Rastermaß in mm
3,50
3,81
5,00
5,08
6,35
7,50
9,52
10,00
10,16
Einzelpole
Rastermaß in mm
3,50
3,81
5,00
5,08
7,62
10,00
10,16
Rastermaß in mm
3,50
Stiftleisten
Buchenleisten
lötbar
THR
SMT
lötbar
Rastermaß in mm
2,50
3,50
3,81
5,00
5,08
7,62
10,00
10,16
Rastermaß in mm
3,50
3,81
5,00
5,08
Rastermaß in mm
3,50
5,00
Rastermaß in mm
3,50
5,00
Stiftleisten
Buchenleisten
THR
SMT
THR
SMT
Rastermaß in mm
1,27
2,00
2,54
Rastermaß in mm
1,27
2,00
2,54
Rastermaß in mm
1,27
2,00
2,54
Rastermaß in mm
1,27
2,00
2,54
Leiterplatten-buchsen
Zubehör
RJ45 Geräteanschluss
geschirmt
RJ45 ungeschirmt
Einzelport liegend
Einzelport stehend
Multiport liegend
RJ45 geschirmt
Einzelport liegend
Einzelport stehend
Multiport liegend
Multiport stehend
RJ45 LED ungeschirmt
Einzelport liegend
Einzelport stehend
Multiport liegend
Multiport stehend
RJ45 LED geschirmt
Einzelport liegend
Einzelport stehend
Multiport liegend
RJ45 Stecker
Einzelport stehend
RJ12 ungeschirmt
Einzelport liegend
Einzelport stehend
Multiport liegend
Multiport stehend
RJ12 geschirmt
Einzelport liegend
USB
Typ A stehend
Typ A liegend
Typ B liegend
Typ B stehend
Stecker Micro Typ B liegend
Ethernet M12
Buchsen D-kodiert
Buchsen X-kodiert
Anschluss-klemmen
Befestigungsflansche schraubbar
Befestigungsflansche rastbar
Kodierstifte ohne Polverlust
Kodierstifte mit Polverlust
Sonstiges
Stiftleisten
LED Lichtleiter
Kodierstifte ohne Polverlust
Schraubendreher
Klinge Schlitz

Leiterplattenklemmen

1	Übersicht Leiterplattenklemmen	**18**
2	Federkraftklemmen	**20**
3	Schraubklemmen	**66**
4	Schneidklemmen	**134**

Leiterplattenklemmen

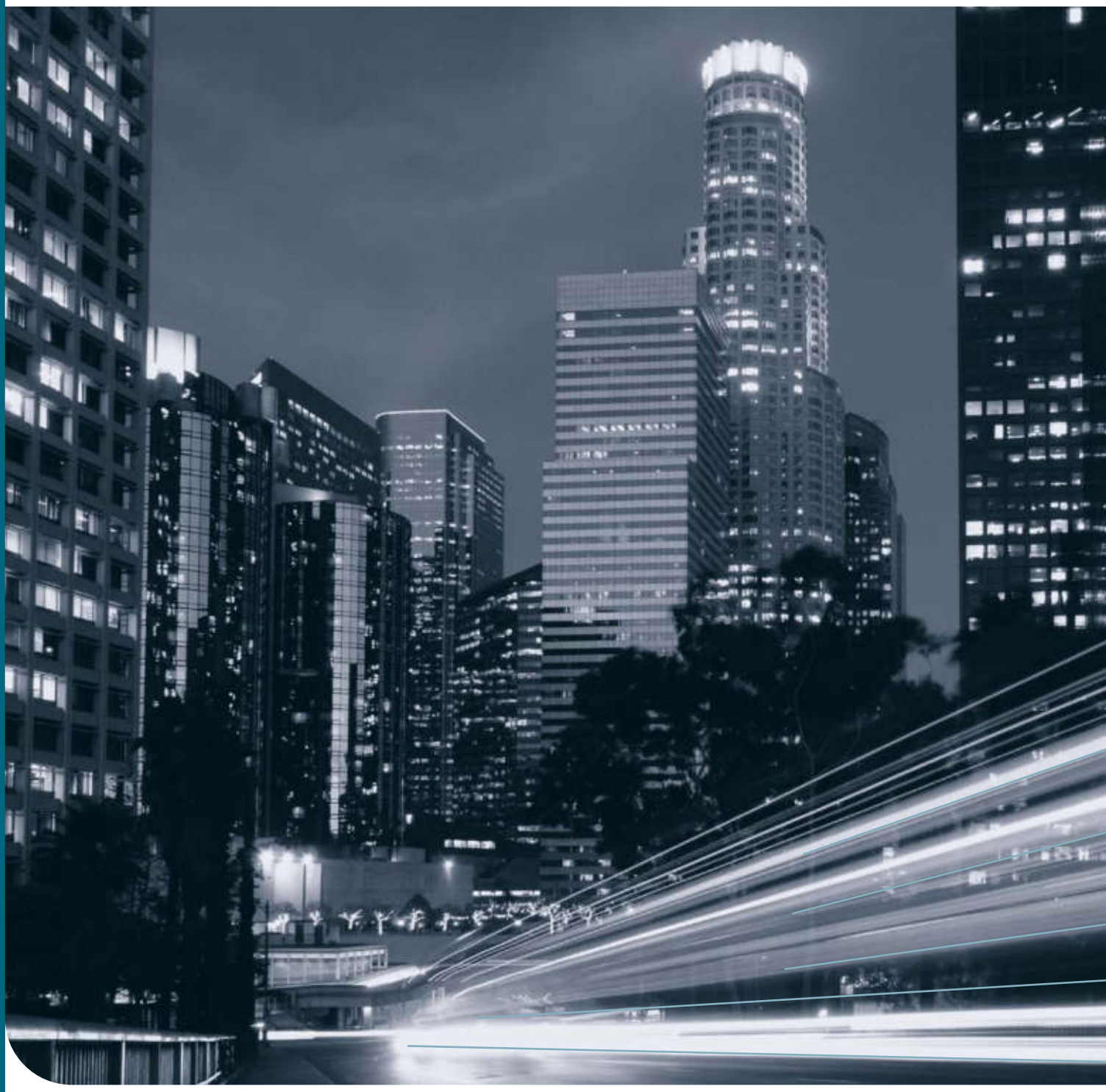

U | Contact

Leiterplattenklemmen

Bewährt – METZ CONNECT produziert und vertreibt seit Jahrzehnten weltweit erfolgreich Anschlussklemmen für Leiterplatten. Das Portfolio umfasst Produkte für Signal- und Datenströme, mittlere Steuerströme sowie Netzanschlussklemmen und Leistungsklemmen.

Komplett – ein permanenter Ausbau des bewährten Sortiments sowie ständige Verbesserungen und Weiterentwicklungen unserer Produkte sind gesetztes Ziel um Ihnen für Ihre Applikationen komplette und qualitativ überaus hochwertige Lösungen bieten zu können.

Aus einer Hand – ganz gleich ob in gemeinsamen partnerschaftlichen Entwicklungen, ob im Design-In mit bestehenden oder modifizierten Produkten oder durch Katalogartikel – wir befriedigen ihren kompletten Bedarf an Leiterplattenanschlusstechnik.

Zukunftsorientiert – dem Markttrend folgend liegt unser Fokus auf Produkten die auch für automatisierte Fertigungen geeignet sind. Ob Ausführungen für Through-Hole-Reflow (THR) oder Surface-Mount-Technology (SMT) – wir haben die Lösung für Sie. Natürlich liefern wir diese Produkte auch in der für die Automatisierbarkeit notwendigen Verpackung „Tape & Reel“.

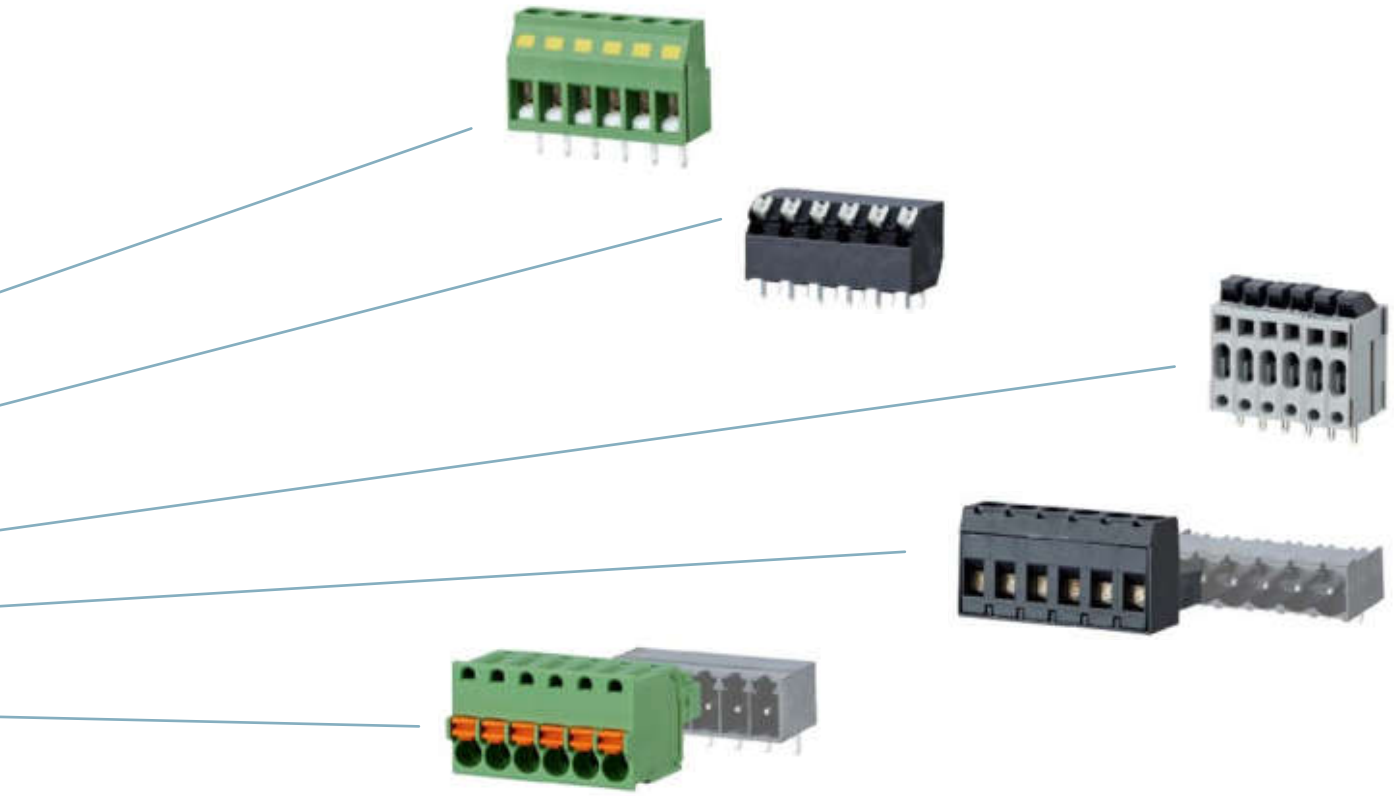

U | Contact

Federkraftklemmen

Bauartspezifikation

Die **Produktfamilie** besteht aus Anschlussklemmen, die auf einer Federklemmverbindung basieren. Unter Federklemmverbindung verstehen wir eine elektrische Verbindung, die durch Klemmen eines einzelnen abisolierten Leiters mittels Feder hergestellt wird. Sie ist geeignet für Volldrähte und mehrdrähtige Litzen von 0,08 – 2,5 mm² Nennquerschnitt und ermöglicht:

- die Direktklemmung ohne Leitervorbehandlung
- die Direktklemmung mit Spleißschutz
- die indirekte Klemmung über Aderendhülse oder Stiftkabelschuh

Federkraftklemme mit Käfigzugfeder (mit und ohne Exzenterhebel)

- mit Exzenterhebel offene Klemmkammer im Anlieferungszustand
- mit Exzenterhebel werkzeugloser Anschluss der Leiter
- sehr kurze Montagezeiten
- durch das geschlossene Kraftsystem innerhalb der Klemme wird beim Anschließen keinerlei Druck auf die Leiterplatte ausgeübt
- gasdichte Verbindung an der Klemmstelle
- Anreihbarkeit von unterschiedlichen Farben
- gehäuseeinbaufähig
- bei Veränderungen des Leiterquerschnittes setzt die Feder automatisch nach

Federkraftklemme mit Blattfeder

- Volldrähte können ohne Betätigung durch einfaches Einschieben angeschlossen werden.
- Litzen und dünne Volldrähte werden mit Hilfe eines Standard-Schraubendrehers angeschlossen
- kurze Montagezeiten
- gasdichte Verbindung an der Klemmstelle
- Anreihbarkeit von unterschiedlichen Farben
- gehäuseeinbaufähig
- bei Veränderungen des Leiterquerschnittes setzt die Feder automatisch nach

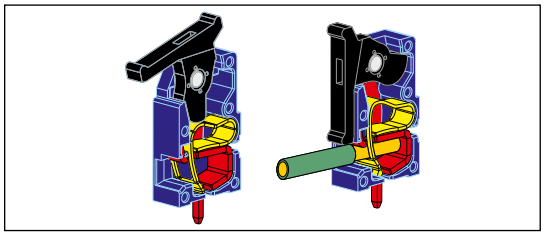

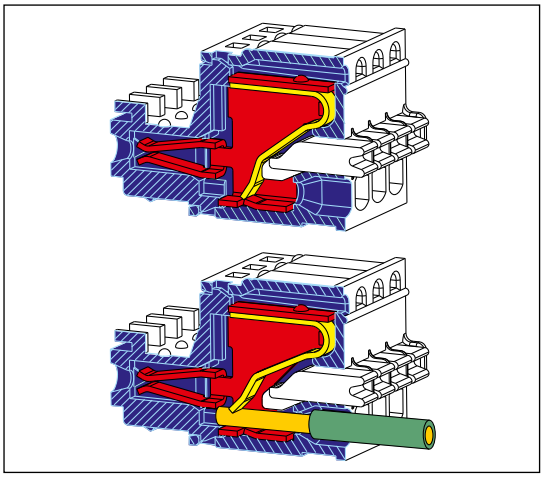

Reflowfähige Komponenten THR SMD
METZ CONNECT bietet eine Vielzahl von Federkraftklemmen in reflowfähigen Ausführungen an. Der Bedarf an reflowfähigen Komponenten wächst stetig durch immer weiter ansteigende Automatisierungsgrade in den Fertigungs-prozessen.

„Tape & Reel" nennt sich die gegurtete Form der Verpackung. Der Sinn dieser Verpack-ungsvariante liegt in der Automatisierung von Produktionsprozessen. Die Komponenten werden in einen Blistergurt gepackt und mit einer Schutzfolie verschweißt. Anschließend wird dieser Gurt auf eine Bandrolle gewickelt. Die Gurtung enspricht der DIN EN 60286.

U | Contact

Federkraftklemmen

Bedruckungsoptionen
Wir bedrucken Ihre Klemmen individuell. Zahlen oder Symbole, links- oder rechtsläufig, lesbar oder kopfstehend in Abhängigkeit der technischen Machbarkeit. Als Verfahren stehen Tintenstrahldruck, Tampondruck und Heißprägen zur Auswahl. Gestalten Sie mit uns zusammen Ihre individuelle Klemme.

Farbmöglichkeiten
Sie können die Klemmen in verschiedenen Grundfarben bestellen und bei Bedarf oftmals auch innerhalb einer Klemme die Farben variieren. Dies ist zum Beispiel hilfreich im Gehäuseeinbau um ein optisch attraktives Gesamtbild zu erreichen oder um dies als weitere Kodiermöglichkeit zu nutzen. Zu den möglichen Kombinationen beraten wir Sie gerne.

Produktschlüssel Federkraftklemmen

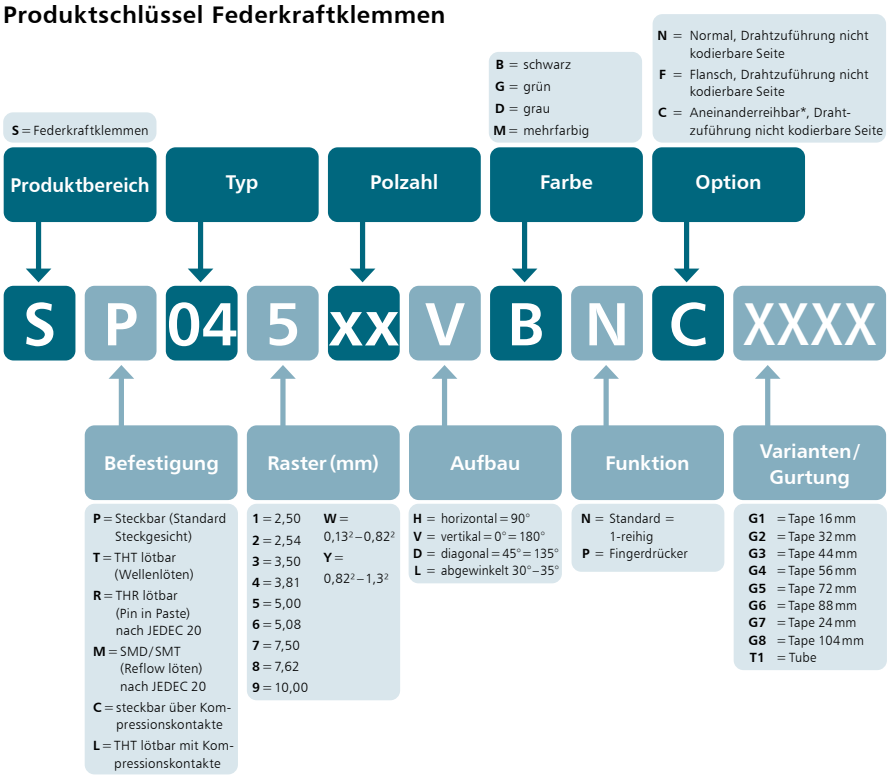

* Aneinanderreihbar bedeutet lose Anreihung ohne Polverlust (ohne Schwalbenschwänze).

Symbolerklärungen

Piktogramme

	Federkraftklemme		Drahtschutz
	Schneidklemme		anreihbar
	Schraubklemme		Stiftleiste vertikal
	Stiftleiste		Stiftleiste vertikal mit Führung
	Buchsenleiste		Stiftleiste vertikal offene Wanne
	Ethernet M12		Stiftleiste vertikal geschlossene Wanne
	lötbar		Stiftleiste horizontal
	steckbar		Stiftleiste horizontal mit Führung
	Rastermaß		Stiftleiste horizontal offene Wanne
	Anschlussrichtung 90°		Stiftleiste horizontal geschlossene Wanne
	Anschlussrichtung diagonal		entwickelt für THR
	Anschlussrichtung 0°		entwickelt für SMT
	Liftsystem		Tape & Reel möglich

* Zulassung in Vorbereitung

Produktfamilie	Polzahl	Farbe	Option	
ST06	1xx	H	DNN	*(AST061)
Raster	Aufbau	Funktion		*alte Produktbezeichnung

- Federkraftklemme, lötbar
- Rastermaß 2,50 mm, Anschlussrichtung 90°
- Farbe grau
- ohne Exzenterhebel

Technische Daten

V / A / AWG 130 / 10 / 28 - 20

0,5 mm² 130 V / 6 A / T60

Überspannungskategorie	III	III	II
Verschmutzungsgrad	3	2	2
Bemessungsspannung	80 V	320 V	320 V
Bemessungsstoßspannung	2,5 kV	2,5 kV	2,5 kV
Isolierstoffgruppe	CTI 600		
Anschlussvermögen (eindrähtig)	0,2 - 0,5 mm²		
Anschlussvermögen (mehrdrähtig)	0,2 - 0,5 mm²		
Anschlussvermögen (eindrähtig)	AWG 28 - 20		
Anschlussvermögen (mehrdrähtig)	AWG 28 - 20		
Kleinste Luft- und Kriechstrecke	1,7 mm		
Lötstiftabmessungen	0,8 x 0,8 mm		
Empfohlene Bohrung in der Leiterplatte	ø 1,3 mm		
Lötstiftlänge	5 mm		
Schutzart nach IEC 60529	IP 20		
Abisolierlänge min.	6 mm		
Farbe	grau		

Maßzeichnung

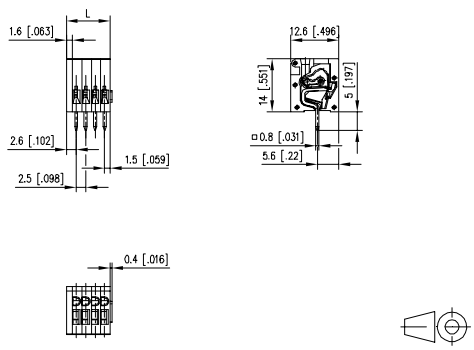

L = (Polzahl - 1) * RM + 4,1 mm

Art.-Nr.
AST061 □

Ergänzen Sie die Art.-Nr. mit der gewünschten Polzahl.

	02	03	04	05	06	07	08
09	10	11	12	13	14	15	16
17	18	19	20	21	22	23	24

(Hinweise: Seite 21)

Standard-Polzahlen

Produktfamilie	Polzahl	Farbe	Option	
ST02	1xx	H	DNN	*(AST021)
Raster	Aufbau	Funktion		*alte Produktbezeichnung

- Federkraftklemme, lötbar
- Rastermaß 2,50 mm, Anschlussrichtung 90°
- Farbe grau
- Exzenterhebel

Technische Daten

V / A / AWG 150 / 8 / 28 - 20

0,5 mm² 130 V / 6 A / T60

Überspannungskategorie	III	III	II
Verschmutzungsgrad	3	2	2
Bemessungsspannung	80 V	320 V	320 V
Bemessungsstoßspannung	2,5 kV	2,5 kV	2,5 kV
Isolierstoffgruppe	CTI 600		
Anschlussvermögen (eindrähtig)	0,2 - 0,5 mm²		
Anschlussvermögen (mehrdrähtig)	0,2 - 0,5 mm²		
Anschlussvermögen (eindrähtig)	AWG 28 - 20		
Anschlussvermögen (mehrdrähtig)	AWG 28 - 20		
Kleinste Luft- und Kriechstrecke	1,7 mm		
Lötstiftabmessungen	0,8 x 0,8 mm		
Empfohlene Bohrung in der Leiterplatte	ø 1,3 mm		
Lötstiftlänge	5 mm		
Schutzart nach IEC 60529	IP 20		
Abisolierlänge min.	6 mm		
Farbe	grau		

Maßzeichnung

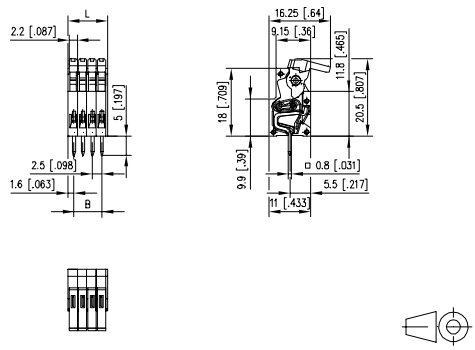

L = (Polzahl - 1) * RM + 3 mm

Art.-Nr.
AST021 □

Ergänzen Sie die Art.-Nr. mit der gewünschten Polzahl.

	02	03	04	05	06	07	08
09	10	11	12	13	14	15	16
17	18	19	20	21	22	23	24

(Hinweise: Seite 21)

Standard-Polzahlen

Produktfamilie	Polzahl	Farbe	Option	
ST041	1xx	D	DNN	*(AST041)
Raster	Aufbau	Funktion		*alte Produktbezeichnung

- Federkraftklemme, lötbar, Doppellötstifte
- Rastermaß 2,50 mm, Anschlussrichtung 45°
- Farbe grau
- Exzenterhebel

Technische Daten

V / A / AWG 150 / 8 / 28 - 18

0,5 mm² 130 V / 6 A / T60

Überspannungskategorie	III	III	II
Verschmutzungsgrad	3	2	2
Bemessungsspannung	80 V	320 V	320 V
Bemessungsstoßspannung	2,5 kV	2,5 kV	2,5 kV
Isolierstoffgruppe	CTI 600		
Anschlussvermögen (eindrähtig)	0,2 - 0,5 mm²		
Anschlussvermögen (mehrdrähtig)	0,2 - 0,5 mm²		
Anschlussvermögen (eindrähtig)	AWG 28 - 18		
Anschlussvermögen (mehrdrähtig)	AWG 28 - 18		
Kleinste Luft- und Kriechstrecke	1,7 mm		
Lötstiftabmessungen	2 x 0,8 x 0,5 mm		
Empfohlene Bohrung in der Leiterplatte	ø 1,3 mm		
Lötstiftlänge	5 mm		
Schutzart nach IEC 60529	IP 20		
Abisolierlänge min.	6 mm		
Farbe	grau		

Maßzeichnung

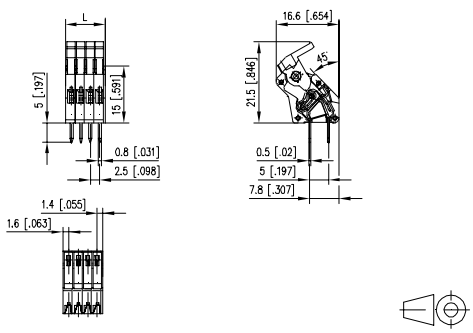

L = (Polzahl - 1) * RM + 3 mm

Art.-Nr.

AST041 □

Ergänzen Sie die Art.-Nr. mit der gewünschten Polzahl.

	02	03	04	05	06	07	08
09	10	11	12	13	14	15	16
17	18	19	20	21	22	23	24

(Hinweise: Seite 21)

Standard-Polzahlen

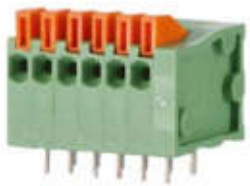

Produktfamilie	Polzahl	Farbe	Option	
ST07	2xx	H	GNN	*(AST072)
Raster	Aufbau	Funktion		*alte Produktbezeichnung

- Federkraftklemme, lötbar, Doppellötstifte
- Rastermaß 2,54 mm, Anschlussrichtung 90°
- Farbe grün
- Drücker

Technische Daten

V / A / AWG 150 / 6 / 26 - 20

0,5 mm² 130 V / 6 A / T60

Überspannungskategorie	III	III	II
Verschmutzungsgrad	3	2	2
Bemessungsspannung	160 V	400 V	400 V
Bemessungsstoßspannung	2,5 kV	2,5 kV	2,5 kV
Isolierstoffgruppe	CTI 600		
Anschlussvermögen (eindrähtig)	0,2 - 0,5 mm²		
Anschlussvermögen (mehrdrähtig)	0,2 - 0,5 mm²		
Anschlussvermögen (eindrähtig)	AWG 26 - 20		
Anschlussvermögen (mehrdrähtig)	AWG 26 - 20		
Kleinste Luft- und Kriechstrecke	2 mm		
Lötstiftabmessungen	2 x 0,8 x 0,5 mm		
Empfohlene Bohrung in der Leiterplatte	ø 1,1 mm		
Lötstiftlänge	3,2 mm		
Schutzart nach IEC 60529	IP 20		
Abisolierlänge min.	10 mm		
Farbe	grün		

Maßzeichnung

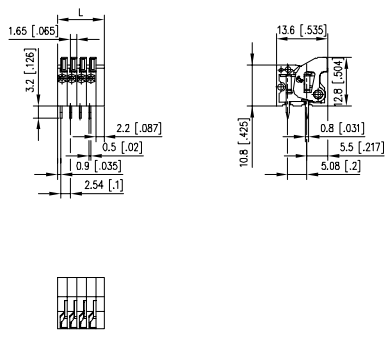

L = (Polzahl - 1) * RM + 4,74 mm

Art.-Nr.
AST072 ☐

Ergänzen Sie die Art.-Nr. mit der gewünschten Polzahl.

	02	03	04	05	06	07	08
09	10	11	12	13	14	15	16
17	18	19	20	21	22	23	24

(Hinweise: Seite 21)

Standard-Polzahlen

Produktfamilie	Polzahl	Farbe	Option	
ST07	2xx	V	GNN	*(AST082)
Raster	Aufbau	Funktion		*alte Produktbezeichnung

- Federkraftklemme, lötbar, Doppellötstifte
- Rastermaß 2,54 mm, Anschlussrichtung 0°
- Farbe grün
- Drücker

Technische Daten

V / A / AWG 150 / 6 / 26 - 20

0,5 mm² 130 V / 6 A / T60

Überspannungskategorie	III	III	II
Verschmutzungsgrad	3	2	2
Bemessungsspannung	160 V	400 V	400 V
Bemessungsstoßspannung	2,5 kV	2,5 kV	2,5 kV
Isolierstoffgruppe	CTI 600		
Anschlussvermögen (eindrähtig)	0,2 - 0,5 mm²		
Anschlussvermögen (mehrdrähtig)	0,2 - 0,5 mm²		
Anschlussvermögen (eindrähtig)	AWG 26 - 20		
Anschlussvermögen (mehrdrähtig)	AWG 26 - 20		
Kleinste Luft- und Kriechstrecke	2 mm		
Lötstiftabmessungen	2 x 0,8 x 0,5 mm		
Empfohlene Bohrung in der Leiterplatte	ø 1,1 mm		
Lötstiftlänge	3,48 mm		
Schutzart nach IEC 60529	IP 20		
Abisolierlänge min.	10 mm		
Farbe	grün		

Maßzeichnung

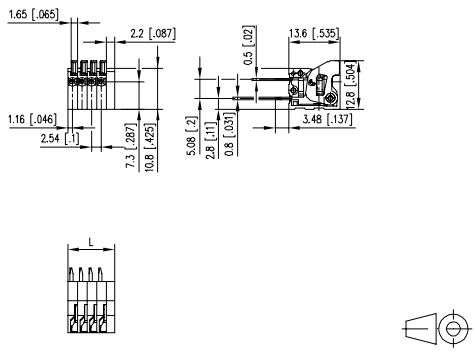

L = (Polzahl - 1) * RM + 4,74 mm

Art.-Nr.
AST082 ☐

Ergänzen Sie die Art.-Nr. mit der gewünschten Polzahl.

	02	03	04	05	06	07	08
09	10	11	12	13	14	15	16
17	18	19	20	21	22	23	24

(Hinweise: Seite 21)

Standard-Polzahlen

Produktfamilie	Polzahl	Farbe	Option
SR213	xx	H	B N C *(AST223)
Raster	Aufbau	Funktion	*alte Produktbezeichnung

- Federkraftklemme, lötbar (THR), Doppellötstifte
- Rastermaß 3,50 mm, Anschlussrichtung 90°
- aneinanderreihbar ohne Polverlust
- Farbe schwarz
- Verpackung Tape & Reel möglich
- Drücker

Technische Daten

V / A / AWG 150 / 10 / 28 - 16

1,5 mm² 130 V / 17,5 A / T60

Überspannungskategorie	III	III	II
Verschmutzungsgrad	3	2	2
Bemessungsspannung	160 V	400 V	400 V
Bemessungsstoßspannung	2,5 kV	2,5 kV	2,5 kV
Isolierstoffgruppe	CTI 600		
Anschlussvermögen (eindrähtig)	0,08 - 1,5 mm²		
Anschlussvermögen (mehrdrähtig)	0,08 - 1,5 mm²		
Anschlussvermögen (eindrähtig)	AWG 28 - 16		
Anschlussvermögen (mehrdrähtig)	AWG 28 - 16		
Kleinste Luft- und Kriechstrecke	2 mm		
Lötstiftabmessungen	2 x 0,4 x 0,8 mm		
Empfohlene Bohrung in der Leiterplatte	ø 1,2 mm		
Lötstiftlänge	3,45 mm		
Schutzart nach IEC 60529	IP 20		
Abisolierlänge min.	8,5 mm		
Farbe	schwarz		

Maßzeichnung

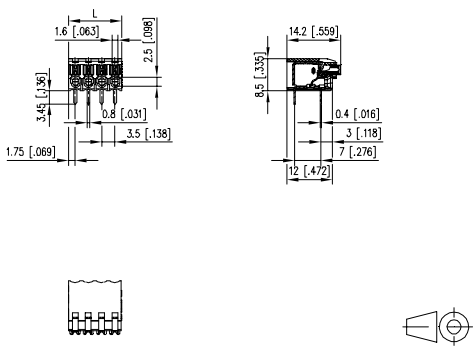

L = (Polzahl - 1) * RM + 3,5 mm

Art.-Nr.

AST223 ☐

Ergänzen Sie die Art.-Nr. mit der gewünschten Polzahl.

	02	03	04	05	06	07	08
09	10	11	12				

(Hinweise: Seite 21)

Standard-Polzahlen

Produktfamilie	Polzahl	Farbe	Option
SR213	xx	H	B P C
Raster	Aufbau	Funktion	

- Federkraftklemme, lötbar (THR), Doppellötstifte
- Rastermaß 3,50 mm, Anschlussrichtung 90°
- aneinanderreihbar ohne Polverlust
- Farbe schwarz
- Verpackung Tape & Reel möglich
- Fingerdrücker

Technische Daten

V / A / AWG 150 / 10 / 28 - 16

1,5 mm² 130 V / 17,5 A / T60

Überspannungskategorie	III	III	II
Verschmutzungsgrad	3	2	2
Bemessungsspannung	160 V	400 V	400 V
Bemessungsstoßspannung	2,5 kV	2,5 kV	2,5 kV
Isolierstoffgruppe	CTI 600		
Anschlussvermögen (eindrähtig)	0,08 - 1,5 mm²		
Anschlussvermögen (mehrdrähtig)	0,08 - 1,5 mm²		
Anschlussvermögen (eindrähtig)	AWG 28 - 16		
Anschlussvermögen (mehrdrähtig)	AWG 28 - 16		
Kleinste Luft- und Kriechstrecke	2 mm		
Lötstiftabmessungen	2 x 0,4 x 0,8 mm		
Empfohlene Bohrung in der Leiterplatte	ø 1,2 mm		
Lötstiftlänge	3,45 mm		
Schutzart nach IEC 60529	IP 20		
Abisolierlänge min.	8,5 mm		
Farbe	schwarz		

Maßzeichnung

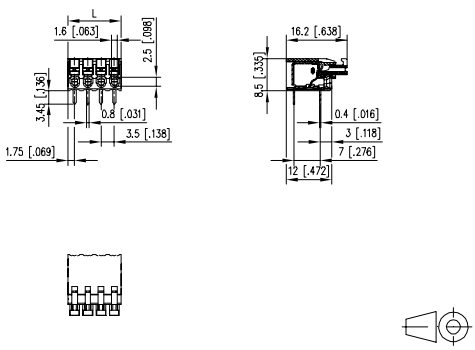

L = (Polzahl - 1) * RM + 3,5 mm

Art.-Nr.

SR213 ☐ **HBPC**

Ergänzen Sie die Art.-Nr. mit der gewünschten Polzahl.

	02	03	04	05	06	07	08
09	10	11	12				

(Hinweise: Seite 21)

Standard-Polzahlen

Produktfamilie	Polzahl	Farbe	Option	
SR213	xx	D	BNC	*(AST233)
Raster	Aufbau	Funktion		*alte Produktbezeichnung

- Federkraftklemme, lötbar (THR), Doppellötstifte
- Rastermaß 3,50 mm, Anschlussrichtung 45°
- aneinanderreihbar ohne Polverlust
- Farbe schwarz
- Verpackung Tape & Reel möglich
- Drücker

Technische Daten

V / A / AWG 150 / 10 / 28 - 16

1,5 mm² 130 V / 17,5 A / T60

Überspannungskategorie	III	III	II
Verschmutzungsgrad	3	2	2
Bemessungsspannung	160 V	400 V	400 V
Bemessungsstoßspannung	2,5 kV	2,5 kV	2,5 kV
Isolierstoffgruppe	CTI 600		
Anschlussvermögen (eindrähtig)	0,08 - 1,5 mm²		
Anschlussvermögen (mehrdrähtig)	0,08 - 1,5 mm²		
Anschlussvermögen (eindrähtig)	AWG 28 - 16		
Anschlussvermögen (mehrdrähtig)	AWG 28 - 16		
Kleinste Luft- und Kriechstrecke	2,2 mm		
Lötstiftabmessungen	2 x 0,4 x 0,8 mm		
Empfohlene Bohrung in der Leiterplatte	ø 1,2 mm		
Lötstiftlänge	3,5 mm		
Schutzart nach IEC 60529	IP 20		
Abisolierlänge min.	8,5 mm		
Farbe	schwarz		

Maßzeichnung

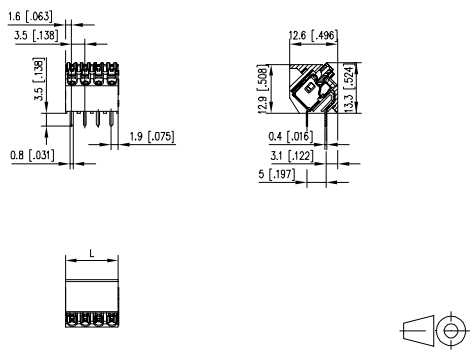

L = (Polzahl - 1) * RM + 3,5 mm

Art.-Nr.
AST233 ☐

Ergänzen Sie die Art.-Nr. mit der gewünschten Polzahl.

	02	03	04	05	06	07	08
09	10	11	12				

(Hinweise: Seite 21)

Standard-Polzahlen

* Zulassung in Vorbereitung

Produktfamilie	Polzahl	Farbe	Option	
SR213	xx	D	BPC	
Raster	Aufbau	Funktion		

- Federkraftklemme, lötbar (THR), Doppellötstifte
- Rastermaß 3,50 mm, Anschlussrichtung 45°
- aneinanderreihbar ohne Polverlust
- Farbe schwarz
- Verpackung Tape & Reel möglich
- Fingerdrücker

Technische Daten

V / A / AWG 130 / 10 / 28 - 16

1,5 mm² 130 V / 17,5 A / T60

Überspannungskategorie	III	III	II
Verschmutzungsgrad	3	2	2
Bemessungsspannung	160 V	400 V	400 V
Bemessungsstoßspannung	2,5 kV	2,5 kV	2,5 kV
Isolierstoffgruppe	CTI 600		
Anschlussvermögen (eindrähtig)	0,08 - 1,5 mm²		
Anschlussvermögen (mehrdrähtig)	0,08 - 1,5 mm²		
Anschlussvermögen (eindrähtig)	AWG 28 - 16		
Anschlussvermögen (mehrdrähtig)	AWG 28 - 16		
Kleinste Luft- und Kriechstrecke	2,2 mm		
Lötstiftabmessungen	2 x 0,4 x 0,8 mm		
Empfohlene Bohrung in der Leiterplatte	ø 1,2 mm		
Lötstiftlänge	3,5 mm		
Schutzart nach IEC 60529	IP 20		
Abisolierlänge min.	8,5 mm		
Farbe	schwarz		

Maßzeichnung

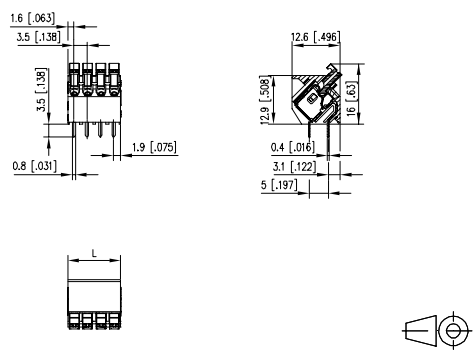

L = (Polzahl - 1) * RM + 3,5 mm

Art.-Nr.
SR213 ☐ **DBPC**

Ergänzen Sie die Art.-Nr. mit der gewünschten Polzahl.

	02	03	04	05	06	07	08
09	10	11	12				

(Hinweise: Seite 21)

Standard-Polzahlen

Produktfamilie	Polzahl		Farbe	Option		
SR213	3	xx	V	B	N	C
Raster		Aufbau		Funktion		

*(AST213) *alte Produktbezeichnung

- Federkraftklemme, lötbar (THR), Doppellötstifte
- Rastermaß 3,50 mm, Anschlussrichtung 0°
- aneinanderreihbar ohne Polverlust
- Farbe schwarz
- Verpackung Tape & Reel möglich
- Drücker

Technische Daten

V / A / AWG 150 / 10 / 28 - 16

1,5 mm² 130 V / 17,5 A / T60

Überspannungskategorie	III	III	II
Verschmutzungsgrad	3	2	2
Bemessungsspannung	160 V	400 V	400 V
Bemessungsstoßspannung	2,5 kV	2,5 kV	2,5 kV
Isolierstoffgruppe	CTI 600		
Anschlussvermögen (eindrähtig)	0,08 - 1,5 mm²		
Anschlussvermögen (mehrdrähtig)	0,08 - 1,5 mm²		
Anschlussvermögen (eindrähtig)	AWG 28 - 16		
Anschlussvermögen (mehrdrähtig)	AWG 28 - 16		
Kleinste Luft- und Kriechstrecke	2 mm		
Lötstiftabmessungen	2 x 0,4 x 0,8 mm		
Empfohlene Bohrung in der Leiterplatte	ø 1,2 mm		
Lötstiftlänge	3,5 mm		
Schutzart nach IEC 60529	IP 20		
Abisolierlänge min.	8,5 mm		
Farbe	schwarz		

Maßzeichnung

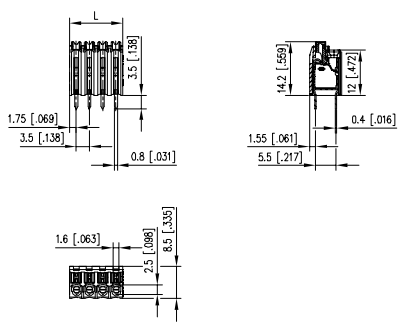

L = (Polzahl - 1) * RM + 3,5 mm

Art.-Nr.

AST213 ☐

Ergänzen Sie die Art.-Nr. mit der gewünschten Polzahl.

	02	03	04	05	06	07	08
09	10	11	12				

(Hinweise: Seite 21)

Standard-Polzahlen

Produktfamilie	Polzahl		Farbe	Option		
SR213	3	xx	V	B	P	C
Raster		Aufbau		Funktion		

- Federkraftklemme, lötbar (THR), Doppellötstifte
- Rastermaß 3,50 mm, Anschlussrichtung 0°
- aneinanderreihbar ohne Polverlust
- Farbe schwarz
- Verpackung Tape & Reel möglich
- Fingerdrücker

Technische Daten

V / A / AWG 150 / 10 / 28 - 16

1,5 mm² 130 V / 17,5 A / T60

Überspannungskategorie	III	III	II
Verschmutzungsgrad	3	2	2
Bemessungsspannung	160 V	400 V	400 V
Bemessungsstoßspannung	2,5 kV	2,5 kV	2,5 kV
Isolierstoffgruppe	CTI 600		
Anschlussvermögen (eindrähtig)	0,08 - 1,5 mm²		
Anschlussvermögen (mehrdrähtig)	0,08 - 1,5 mm²		
Anschlussvermögen (eindrähtig)	AWG 28 - 16		
Anschlussvermögen (mehrdrähtig)	AWG 28 - 16		
Kleinste Luft- und Kriechstrecke	2 mm		
Lötstiftabmessungen	2 x 0,4 x 0,8 mm		
Empfohlene Bohrung in der Leiterplatte	ø 1,2 mm		
Lötstiftlänge	3,5 mm		
Schutzart nach IEC 60529	IP 20		
Abisolierlänge min.	8,5 mm		
Farbe	schwarz		

Maßzeichnung

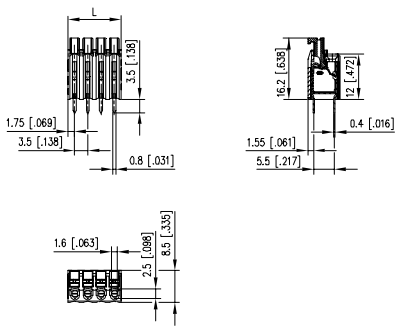

L = (Polzahl - 1) * RM + 3,5 mm

Art.-Nr.

SR213 ☐ **VBPC**

Ergänzen Sie die Art.-Nr. mit der gewünschten Polzahl.

	02	03	04	05	06	07	08
09	10	11	12				

(Hinweise: Seite 21)

Standard-Polzahlen

Produktfamilie	Polzahl		Farbe	Option		
ST02	4	xx	H	D	N	C
Raster		Aufbau		Funktion		

***(AST024)**

*alte Produktbezeichnung

- Federkraftklemme, lötbar
- Rastermaß 3,81 mm, Anschlussrichtung 90°
- Farbe grau
- Exzenterhebel

Technische Daten

V / A / AWG 150 / 7 / 28 - 20

0,5 mm² 250 V / 6 A / T60

Überspannungskategorie	III	III	II
Verschmutzungsgrad	3	2	2
Bemessungsspannung	200 V	500 V	500 V
Bemessungsstoßspannung	4,0 kV	4 kV	4,0 kV
Isolierstoffgruppe	CTI 600		
Anschlussvermögen (eindrähtig)	0,2 - 0,5 mm²		
Anschlussvermögen (mehrdrähtig)	0,2 - 0,5 mm²		
Anschlussvermögen (eindrähtig)	AWG 28 - 20		
Anschlussvermögen (mehrdrähtig)	AWG 28 - 20		
Kleinste Luft- und Kriechstrecke	3 mm		
Lötstiftabmessungen	0,8 x 0,8 mm		
Empfohlene Bohrung in der Leiterplatte	ø 1,3 mm		
Lötstiftlänge	5 mm		
Schutzart nach IEC 60529	IP 20		
Abisolierlänge min.	6 mm		
Farbe	grau		

Maßzeichnung

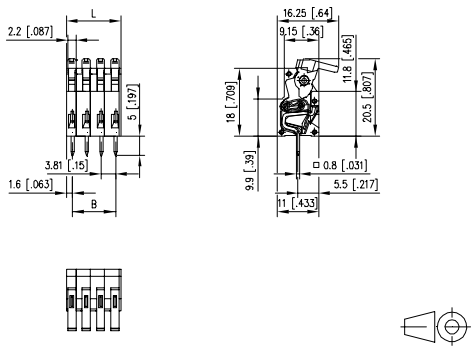

L = (Polzahl - 1) * RM + 3 mm

Art.-Nr.

AST024 □

Ergänzen Sie die Art.-Nr. mit der gewünschten Polzahl.

	02	03	04	05	06	07	08
09	10	11	12	13	14	15	16
17	18	19	20	21	22	23	24

(Hinweise: Seite 21)

■ **Standard-Polzahlen**

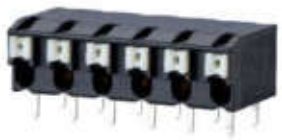

Produktfamilie	Polzahl	Farbe	Option
SR215	xx	H	B N C *(AST225)
Raster	Aufbau	Funktion	*alte Produktbezeichnung

- Federkraftklemme, lötbar (THR), Doppellötstifte
- Rastermaß 5,00 mm, Anschlussrichtung 90°
- aneinanderreihbar ohne Polverlust
- Farbe schwarz
- Verpackung Tape & Reel möglich
- Drücker

Technische Daten

V / A / AWG 300 / 10 / 28 - 16

1,5 mm² 250 V / 17,5 A / T60

Überspannungskategorie	III	III	II
Verschmutzungsgrad	3	2	2
Bemessungsspannung	250 V	630 V	630 V
Bemessungsstoßspannung	4,0 kV	4,0 kV	4 kV
Isolierstoffgruppe	CTI 600		
Anschlussvermögen (eindrähtig)	0,08 - 1,5 mm²		
Anschlussvermögen (mehrdrähtig)	0,08 - 1,5 mm²		
Anschlussvermögen (eindrähtig)	AWG 28 - 16		
Anschlussvermögen (mehrdrähtig)	AWG 28 - 16		
Kleinste Luft- und Kriechstrecke	3,4 mm		
Lötstiftabmessungen	2 x 0,4 x 0,8 mm		
Empfohlene Bohrung in der Leiterplatte	ø 1,2 mm		
Lötstiftlänge	3,45 mm		
Schutzart nach IEC 60529	IP 20		
Abisolierlänge min.	8,5 mm		
Farbe	schwarz		

Maßzeichnung

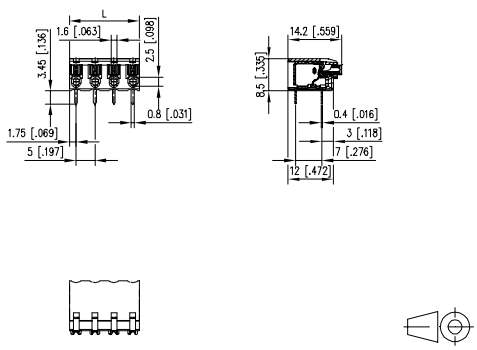

L = (Polzahl - 1) * RM + 3,5 mm

Art.-Nr.

AST225 ☐

Ergänzen Sie die Art.-Nr. mit der gewünschten Polzahl.

	02	03	04	05	06	07	08
09	10	11	12	13	14	15	16

(Hinweise: Seite 21)

Standard-Polzahlen

Produktfamilie	Polzahl	Farbe	Option
SR215	xx	H	B P C
Raster	Aufbau	Funktion	

- Federkraftklemme, lötbar (THR), Doppellötstifte
- Rastermaß 5,00 mm, Anschlussrichtung 90°
- aneinanderreihbar ohne Polverlust
- Farbe schwarz
- Verpackung Tape & Reel möglich
- Fingerdrücker

Technische Daten

V / A / AWG 300 / 10 / 28 - 16

1,5 mm² 250 V / 17,5 A / T60

Überspannungskategorie	III	III	II
Verschmutzungsgrad	3	2	2
Bemessungsspannung	250 V	630 V	630 V
Bemessungsstoßspannung	4,0 kV	4,0 kV	4 kV
Isolierstoffgruppe	CTI 600		
Anschlussvermögen (eindrähtig)	0,08 - 1,5 mm²		
Anschlussvermögen (mehrdrähtig)	0,08 - 1,5 mm²		
Anschlussvermögen (eindrähtig)	AWG 28 - 16		
Anschlussvermögen (mehrdrähtig)	AWG 28 - 16		
Kleinste Luft- und Kriechstrecke	3,4 mm		
Lötstiftabmessungen	2 x 0,4 x 0,8 mm		
Empfohlene Bohrung in der Leiterplatte	ø 1,2 mm		
Lötstiftlänge	3,45 mm		
Schutzart nach IEC 60529	IP 20		
Abisolierlänge min.	8,5 mm		
Farbe	schwarz		

Maßzeichnung

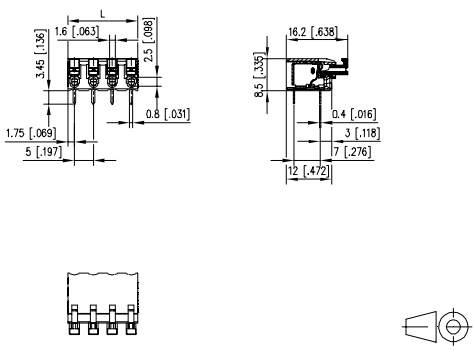

L = (Polzahl - 1) * RM + 3,5 mm

Art.-Nr.

SR215 ☐ **HBPC**

Ergänzen Sie die Art.-Nr. mit der gewünschten Polzahl.

	02	03	04	05	06	07	08
09	10	11	12	13	14	15	16

(Hinweise: Seite 21)

Standard-Polzahlen

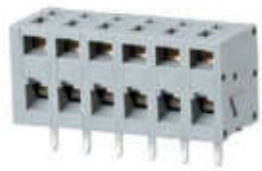

Produktfamilie	Polzahl	Farbe	Option	
ST06	5xx	H	DN	N *(AST065)
Raster	Aufbau	Funktion		*alte Produktbezeichnung

- Federkraftklemme, lötbar
- Rastermaß 5,00 mm, Anschlussrichtung 90°
- Farbe grau
- ohne Exzenterhebel

Technische Daten

V / A / AWG 300 / 13 / 28 - 14

1,0 mm² 250 V / 13,5 A / T60

Überspannungskategorie	III	III	II
Verschmutzungsgrad	3	2	2
Bemessungsspannung	320 V	800 V	800 V
Bemessungsstoßspannung	4 kV	4,0 kV	4 kV
Isolierstoffgruppe	CTI 600		
Anschlussvermögen (eindrähtig)	0,2 - 2,0 mm²		
Anschlussvermögen (mehrdrähtig)	0,2 - 2,0 mm²		
Anschlussvermögen (eindrähtig)	AWG 28 - 14		
Anschlussvermögen (mehrdrähtig)	AWG 28 - 14		
Kleinste Luft- und Kriechstrecke	4 mm		
Lötstiftabmessungen	1,0 x 0,8 mm		
Empfohlene Bohrung in der Leiterplatte	ø 1,4 mm		
Lötstiftlänge	5 mm		
Schutzart nach IEC 60529	IP 20		
Abisolierlänge min.	6 mm		
Farbe	grau		

Maßzeichnung

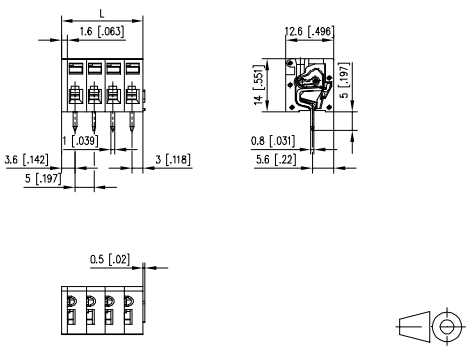

L = (Polzahl - 1) * RM + 7,6 mm

Art.-Nr.
AST065 ☐

Ergänzen Sie die Art.-Nr. mit der gewünschten Polzahl.

	02	03	04	05	06	07	08
09	10	11	12	13	14	15	16
17	18	19	20	21	22	23	24

(Hinweise: Seite 21)

Standard-Polzahlen

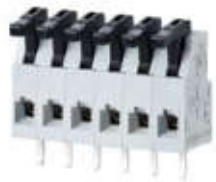

Produktfamilie	Polzahl	Farbe	Option	
ST02	5xx	H	DN	C *(AST025)
Raster	Aufbau	Funktion		*alte Produktbezeichnung

- Federkraftklemme, lötbar
- Rastermaß 5,00 mm, Anschlussrichtung 90°
- aneinanderreihbar ohne Polverlust
- Farbe grau
- Exzenterhebel

Technische Daten

V / A / AWG 300 / 13 / 28 - 14

1,0 mm² 250 V / 13,5 A / T60

Überspannungskategorie	III	III	II
Verschmutzungsgrad	3	2	2
Bemessungsspannung	250 V	500 V	500 V
Bemessungsstoßspannung	4,0 kV	4 kV	4,0 kV
Isolierstoffgruppe	CTI 400		
Anschlussvermögen (eindrähtig)	0,2 - 2,0 mm²		
Anschlussvermögen (mehrdrähtig)	0,2 - 2,0 mm²		
Anschlussvermögen (eindrähtig)	AWG 28 - 14		
Anschlussvermögen (mehrdrähtig)	AWG 28 - 14		
Kleinste Luft- und Kriechstrecke	4 mm		
Lötstiftabmessungen	1,0 x 0,8 mm		
Empfohlene Bohrung in der Leiterplatte	ø 1,4 mm		
Lötstiftlänge	5 mm		
Schutzart nach IEC 60529	IP 20		
Abisolierlänge min.	6 mm		
Farbe	grau		

Maßzeichnung

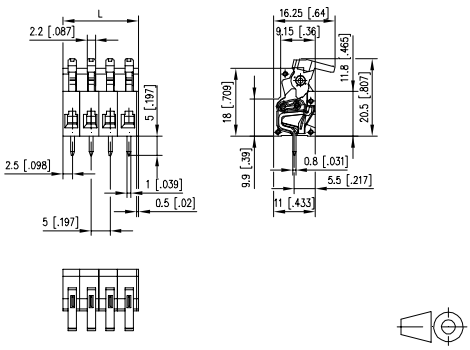

L = (Polzahl - 1) * RM + 5 mm

Art.-Nr.
AST025 ☐

Ergänzen Sie die Art.-Nr. mit der gewünschten Polzahl.

	02	03	04	05	06	07	08
09	10	11	12	13	14	15	16
17	18	19	20	21	22	23	24

(Hinweise: Seite 21)

Standard-Polzahlen

Produktfamilie	Polzahl	Farbe	Option
ST055	5xx	H	B N C
Raster	Aufbau	Funktion	

*(AST055) *alte Produktbezeichnung

- Federkraftklemme, lötbar
- Rastermaß 5,00 mm, Anschlussrichtung 90°
- aneinanderreihbar ohne Polverlust
- Farbe schwarz
- Exzenterhebel

Technische Daten

V / A / AWG 300 / 12 / 28 - 12

2,5 mm² 250 V / 20 A / T60

Überspannungskategorie	III	III	II
Verschmutzungsgrad	3	2	2
Bemessungsspannung	320 V	800 V	800 V
Bemessungsstoßspannung	4 kV	4,0 kV	4 kV
Isolierstoffgruppe	CTI 600		
Anschlussvermögen (eindrähtig)	0,08 - 2,5 mm²		
Anschlussvermögen (mehrdrähtig)	0,08 - 2,5 mm²		
Anschlussvermögen (eindrähtig)	AWG 28 - 12		
Anschlussvermögen (mehrdrähtig)	AWG 28 - 12		
Kleinste Luft- und Kriechstrecke	4 mm		
Lötstiftabmessungen	1,0 x 0,8 mm		
Empfohlene Bohrung in der Leiterplatte	ø 1,4 mm		
Lötstiftlänge	3,1 mm		
Schutzart nach IEC 60529	IP 20		
Abisolierlänge min.	6 mm		
Farbe	schwarz		

Maßzeichnung

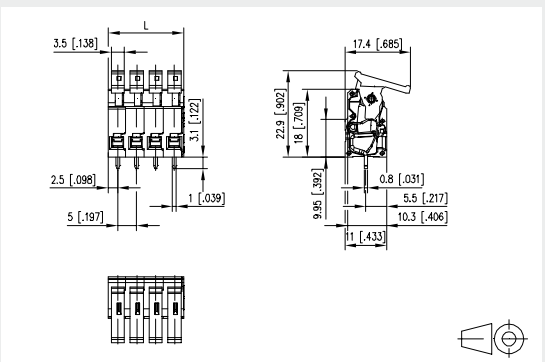

L = (Polzahl - 1) * RM + 5 mm

Art.-Nr.
AST055 ☐

Ergänzen Sie die Art.-Nr. mit der gewünschten Polzahl.

	02	03	04	05	06	07	08
09	10	11	12	13	14	15	16
17	18	19	20	21	22	23	24

(Hinweise: Seite 21)

Standard-Polzahlen

Produktfamilie	Polzahl	Farbe	Option
ST095	5xx	H	D N N
Raster	Aufbau	Funktion	

*(AST095) *alte Produktbezeichnung

- Federkraftklemme, lötbar, Doppellötstifte
- Rastermaß 5,00 mm, Anschlussrichtung 90°
- Farbe grau
- Drücker, zwei Anschlüsse pro Pol

Technische Daten

V / A / AWG 300 / 15 / 28 - 12

1,0 mm² 250 V / 13,5 A / T60

Überspannungskategorie	III	III	II
Verschmutzungsgrad	3	2	2
Bemessungsspannung	320 V	800 V	800 V
Bemessungsstoßspannung	4 kV	4,0 kV	4 kV
Isolierstoffgruppe	CTI 600		
Anschlussvermögen (eindrähtig)	0,2 - 2,5 mm²		
Anschlussvermögen (mehrdrähtig)	0,2 - 2,5 mm²		
Anschlussvermögen (eindrähtig)	AWG 28 - 12		
Anschlussvermögen (mehrdrähtig)	AWG 28 - 12		
Kleinste Luft- und Kriechstrecke	4,5 mm		
Lötstiftabmessungen	2 x 1,0 x 0,5 mm		
Empfohlene Bohrung in der Leiterplatte	ø 1,4 mm		
Lötstiftlänge	3,48 mm		
Schutzart nach IEC 60529	IP 20		
Abisolierlänge min.	15 mm		
Farbe	grau		

Maßzeichnung

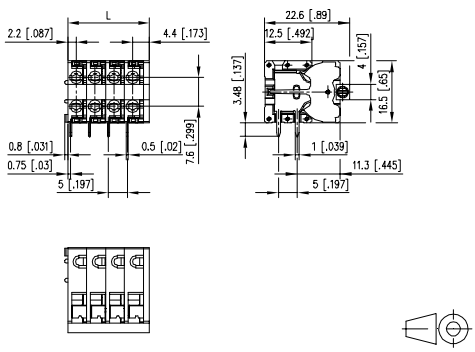

L = (Polzahl - 1) * RM + 6,6 mm

Art.-Nr.
AST095 ☐

Ergänzen Sie die Art.-Nr. mit der gewünschten Polzahl.

	02	03	04	05	06	07	08
09	10	11	12	13	14	15	16
17	18	19	20	21	22	23	24

(Hinweise: Seite 21)

Standard-Polzahlen

Produktfamilie	Polzahl	Farbe	Option	
SR215	xx	D	B	N C *(AST235)
Raster		Aufbau	Funktion	*alte Produktbezeichnung

- Federkraftklemme, lötbar (THR), Doppellötstifte
- Rastermaß 5,00 mm, Anschlussrichtung 45°
- aneinanderreihbar ohne Polverlust
- Farbe schwarz
- Verpackung Tape & Reel möglich
- Drücker

Technische Daten

V / A / AWG 300 / 10 / 28 - 16

1,5 mm² 250 V / 17,5 A / T60

Überspannungskategorie	III	III	II
Verschmutzungsgrad	3	2	2
Bemessungsspannung	250 V	630 V	630 V
Bemessungsstoßspannung	4,0 kV	4,0 kV	4 kV
Isolierstoffgruppe	CTI 600		
Anschlussvermögen (eindrähtig)	0,08 - 1,5 mm²		
Anschlussvermögen (mehrdrähtig)	0,08 - 1,5 mm²		
Anschlussvermögen (eindrähtig)	AWG 28 - 16		
Anschlussvermögen (mehrdrähtig)	AWG 28 - 16		
Kleinste Luft- und Kriechstrecke	3,7 mm		
Lötstiftabmessungen	2 x 0,4 x 0,8 mm		
Empfohlene Bohrung in der Leiterplatte	ø 1,2 mm		
Lötstiftlänge	3,5 mm		
Schutzart nach IEC 60529	IP 20		
Abisolierlänge min.	8,5 mm		
Farbe	schwarz		

Maßzeichnung

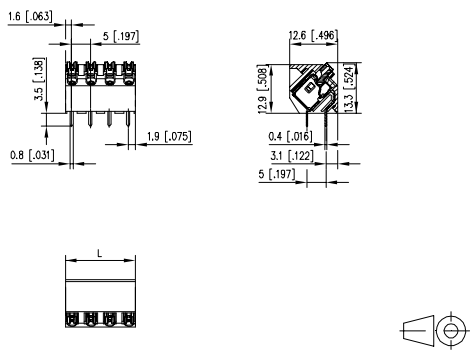

L = (Polzahl - 1) * RM + 3,5 mm

Art.-Nr.
AST235 ☐

Ergänzen Sie die Art.-Nr. mit der gewünschten Polzahl.

	02	03	04	05	06	07	08
09	10	11	12				

(Hinweise: Seite 21)

Standard-Polzahlen

Produktfamilie	Polzahl	Farbe	Option	
ST045	xx	D	D	N C *(AST045)
Raster		Aufbau	Funktion	*alte Produktbezeichnung

- Federkraftklemme, lötbar, Doppellötstifte
- Rastermaß 5,00 mm, Anschlussrichtung 45°
- aneinanderreihbar ohne Polverlust
- Farbe grau
- Exzenterhebel

Technische Daten

V / A / AWG 300 / 13 / 28 - 14

1,0 mm² 250 V / 13,5 A / T60

Überspannungskategorie	III	III	II
Verschmutzungsgrad	3	2	2
Bemessungsspannung	250 V	500 V	500 V
Bemessungsstoßspannung	4,0 kV	4 kV	4,0 kV
Isolierstoffgruppe	CTI 400		
Anschlussvermögen (eindrähtig)	0,2 - 1,5 mm²		
Anschlussvermögen (mehrdrähtig)	0,2 - 1,5 mm²		
Anschlussvermögen (eindrähtig)	AWG 28 - 16		
Anschlussvermögen (mehrdrähtig)	AWG 28 - 16		
Kleinste Luft- und Kriechstrecke	4 mm		
Lötstiftabmessungen	2 x 1,0 x 0,8 mm		
Empfohlene Bohrung in der Leiterplatte	ø 1,4 mm		
Lötstiftlänge	3,5 mm		
Schutzart nach IEC 60529	IP 20		
Abisolierlänge min.	6 mm		
Farbe	grau		

Maßzeichnung

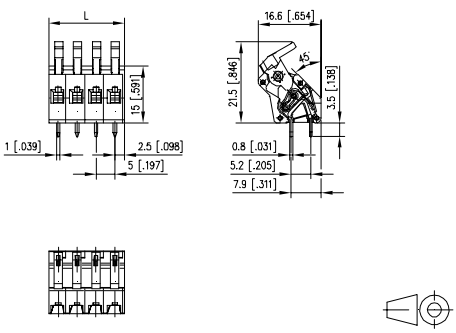

L = (Polzahl - 1) * RM + 5 mm

Art.-Nr.
AST045 ☐

Ergänzen Sie die Art.-Nr. mit der gewünschten Polzahl.

	02	03	04	05	06	07	08
09	10	11	12	13	14	15	16
17	18	19	20	21	22	23	24

(Hinweise: Seite 21)

Standard-Polzahlen

Produktfamilie	Polzahl	Farbe	Option	
ST135	5xx	D	DNC	*(AST135)
Raster	Aufbau	Funktion		*alte Produktbezeichnung

- Federkraftklemme, lötbar
- Rastermaß 5,00 mm, Anschlussrichtung 45°
- aneinanderreihbar ohne Polverlust
- Farbe grau
- Exzenterhebel

Technische Daten

V / A / AWG 300 / 13 / 28 - 14

2,5 mm² 250 V / 24 A / T60

Überspannungskategorie	III	III	II
Verschmutzungsgrad	3	2	2
Bemessungsspannung	320 V	800 V	800 V
Bemessungsstoßspannung	4 kV	4,0 kV	4 kV
Isolierstoffgruppe	CTI 600		
Anschlussvermögen (eindrähtig)	0,2 - 2,5 mm²		
Anschlussvermögen (mehrdrähtig)	0,2 - 2,5 mm²		
Anschlussvermögen (eindrähtig)	AWG 28 - 12		
Anschlussvermögen (mehrdrähtig)	AWG 28 - 12		
Kleinste Luft- und Kriechstrecke	4 mm		
Lötstiftabmessungen	0,8 x 1,0 mm		
Empfohlene Bohrung in der Leiterplatte	ø 1,4 mm		
Lötstiftlänge	3,5 mm		
Schutzart nach IEC 60529	IP 20		
Abisolierlänge min.	6 mm		
Farbe	grau		

Maßzeichnung

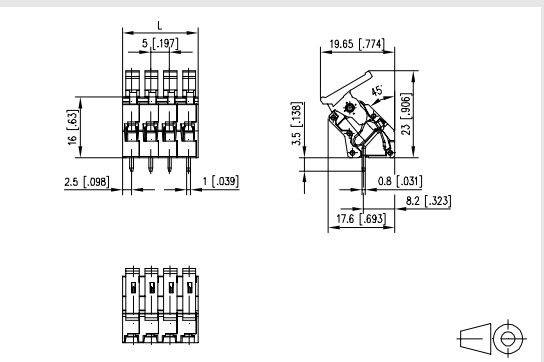

L = (Polzahl - 1) * RM + 5 mm

Art.-Nr.

AST135 □

Ergänzen Sie die Art.-Nr. mit der gewünschten Polzahl.

	02	03	04	05	06	07	08
09	10	11	12	13	14	15	16
17	18	19	20	21	22	23	24

(Hinweise: Seite 21)

Standard-Polzahlen

Produktfamilie	Polzahl	Farbe	Option	
ST175	5xx	L	DNN	*(AST175)
Raster	Aufbau	Funktion		*alte Produktbezeichnung

- Federkraftklemme, lötbar, Doppellötstifte
- Rastermaß 5,00 mm, Anschlussrichtung 60°
- Farbe grau
- Drücker

Technische Daten

V / A / AWG 300 / 15 / 28 - 12

1,0 mm² 250 V / 13,5 A / T60

Überspannungskategorie	III	III	II
Verschmutzungsgrad	3	2	2
Bemessungsspannung	320 V	800 V	800 V
Bemessungsstoßspannung	4 kV	4,0 kV	4 kV
Isolierstoffgruppe	CTI 600		
Anschlussvermögen (eindrähtig)	0,08 - 2,5 mm²		
Anschlussvermögen (mehrdrähtig)	0,08 - 2,5 mm²		
Anschlussvermögen (eindrähtig)	AWG 28 - 12		
Anschlussvermögen (mehrdrähtig)	AWG 28 - 12		
Kleinste Luft- und Kriechstrecke	4,5 mm		
Lötstiftabmessungen	2 x 0,5 x 1,0 mm		
Empfohlene Bohrung in der Leiterplatte	ø 1,4 mm		
Lötstiftlänge	4 mm		
Schutzart nach IEC 60529	IP 20		
Abisolierlänge min.	15 mm		
Farbe	grau		

Maßzeichnung

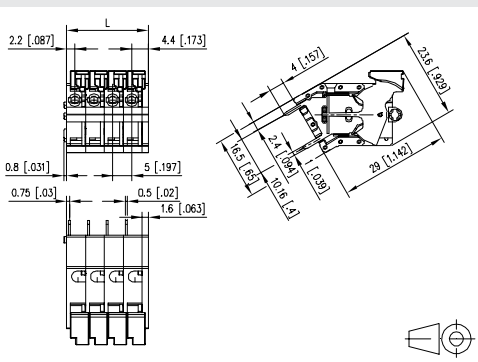

L = (Polzahl - 1) * RM + 6,6 mm

Art.-Nr.

AST175 □

Ergänzen Sie die Art.-Nr. mit der gewünschten Polzahl.

	02	03	04	05	06	07	08
09	10	11	12	13	14	15	16
17	18	19	20	21	22	23	24

(Hinweise: Seite 21)

Standard-Polzahlen

Produktfamilie Polzahl Farbe Option

ST185 5xx L D N N *(AST185)

Raster Aufbau Funktion *alte Produktbezeichnung

- Federkraftklemme, lötbar, Doppellötstifte
- Rastermaß 5,00 mm, Anschlussrichtung 60°
- Farbe grau
- Drücker, zwei Anschlüsse pro Pol

Technische Daten

V / A / AWG 300 / 15 / 28 - 12

1,0 mm² 250 V / 13,5 A / T60

Überspannungskategorie	III	III	II
Verschmutzungsgrad	3	2	2
Bemessungsspannung	320 V	800 V	800 V
Bemessungsstoßspannung	4 kV	4,0 kV	4 kV
Isolierstoffgruppe	CTI 600		
Anschlussvermögen (eindrähtig)	0,08 - 2,5 mm²		
Anschlussvermögen (mehrdrähtig)	0,08 - 2,5 mm²		
Anschlussvermögen (eindrähtig)	AWG 28 - 12		
Anschlussvermögen (mehrdrähtig)	AWG 28 - 12		
Kleinste Luft- und Kriechstrecke	4,5 mm		
Lötstiftabmessungen	2 x 0,5 x 1,0 mm		
Empfohlene Bohrung in der Leiterplatte	ø 1,4 mm		
Lötstiftlänge	4 mm		
Schutzart nach IEC 60529	IP 20		
Abisolierlänge min.	15 mm		
Farbe	grau		

Maßzeichnung

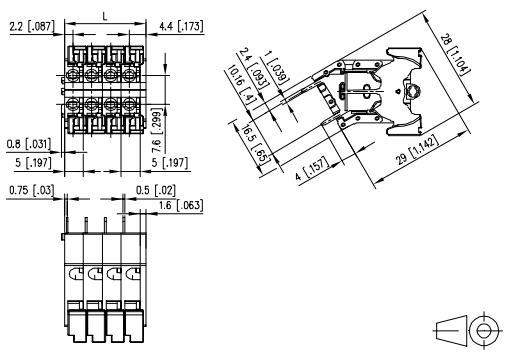

L = (Polzahl - 1) * RM + 6,6 mm

Art.-Nr.
AST185 ☐

Ergänzen Sie die Art.-Nr. mit der gewünschten Polzahl.

	02	03	04	05	06	07	08
09	10	11	12	13	14	15	16
17	18	19	20	21	22	23	24

(Hinweise: Seite 21)

Standard-Polzahlen

Produktfamilie Polzahl Farbe Option

SR215 5xx V B N C *(AST215)

Raster Aufbau Funktion *alte Produktbezeichnung

- Federkraftklemme, lötbar (THR), Doppellötstifte
- Rastermaß 5,00 mm, Anschlussrichtung 0°
- aneinanderreihbar ohne Polverlust
- Farbe schwarz
- Verpackung Tape & Reel möglich
- Drücker

Technische Daten

V / A / AWG 300 / 10 / 28 - 16

1,5 mm² 250 V / 17,5 A / T60

Überspannungskategorie	III	III	II
Verschmutzungsgrad	3	2	2
Bemessungsspannung	250 V	630 V	630 V
Bemessungsstoßspannung	4,0 kV	4,0 kV	4 kV
Isolierstoffgruppe	CTI 600		
Anschlussvermögen (eindrähtig)	0,08 - 1,5 mm²		
Anschlussvermögen (mehrdrähtig)	0,08 - 1,5 mm²		
Anschlussvermögen (eindrähtig)	AWG 28 - 16		
Anschlussvermögen (mehrdrähtig)	AWG 28 - 16		
Kleinste Luft- und Kriechstrecke	3,4 mm		
Lötstiftabmessungen	2 x 0,4 x 0,8 mm		
Empfohlene Bohrung in der Leiterplatte	ø 1,2 mm		
Lötstiftlänge	3,5 mm		
Schutzart nach IEC 60529	IP 20		
Abisolierlänge min.	8,5 mm		
Farbe	schwarz		

Maßzeichnung

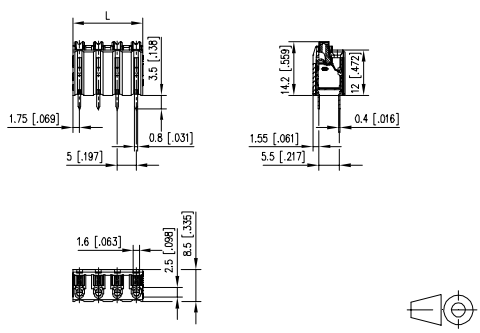

L = (Polzahl - 1) * RM + 3,5 mm

Art.-Nr.
AST215 ☐

Ergänzen Sie die Art.-Nr. mit der gewünschten Polzahl.

	02	03	04	05	06	07	08
09	10	11	12	13	14	15	16

(Hinweis: Seite 21)

Standard-Polzahlen

Produktfamilie	Polzahl	Farbe	Option
SR215	5xx	V	B P C

Raster — Aufbau — Funktion

- Federkraftklemme, lötbar (THR), Doppellötstifte
- Rastermaß 5,00 mm, Anschlussrichtung 0°
- aneinanderreihbar ohne Polverlust
- Farbe schwarz
- Verpackung Tape & Reel möglich
- Fingerdrücker

Technische Daten

V / A / AWG 300 / 10 / 28 - 16

1,5 mm² 250 V / 17,5 A / T60

Überspannungskategorie	III	III	II
Verschmutzungsgrad	3	2	2
Bemessungsspannung	250 V	630 V	630 V
Bemessungsstoßspannung	4,0 kV	4,0 kV	4 kV
Isolierstoffgruppe	CTI 600		
Anschlussvermögen (eindrähtig)	0,08 - 1,5 mm²		
Anschlussvermögen (mehrdrähtig)	0,08 - 1,5 mm²		
Anschlussvermögen (eindrähtig)	AWG 28 - 16		
Anschlussvermögen (mehrdrähtig)	AWG 28 - 16		
Kleinste Luft- und Kriechstrecke	3,4 mm		
Lötstiftabmessungen	2 x 0,4 x 0,8 mm		
Empfohlene Bohrung in der Leiterplatte	ø 1,2 mm		
Lötstiftlänge	3,5 mm		
Schutzart nach IEC 60529	IP 20		
Abisolierlänge min.	8,5 mm		
Farbe	schwarz		

Maßzeichnung

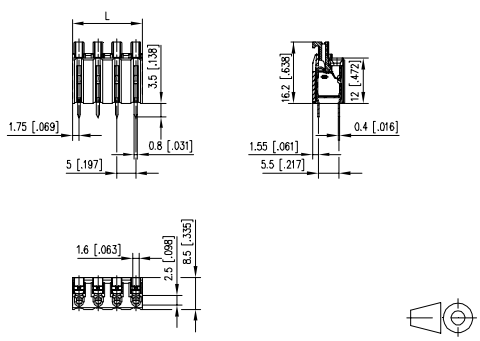

L = (Polzahl - 1) * RM + 3,5 mm

Art.-Nr.

SR215 ☐ VBPC

Ergänzen Sie die Art.-Nr. mit der gewünschten Polzahl.

	02	03	04	05	06	07	08
09	10	11	12	13	14	15	16

(Hinweise: Seite 21)

■ Standard-Polzahlen

Produktfamilie	Polzahl	Farbe	Option
ST105	5xx	V	D N N

Raster — Aufbau — Funktion

*(AST105) *alte Produktbezeichnung

- Federkraftklemme, lötbar, Doppellötstifte
- Rastermaß 5,00 mm, Anschlussrichtung 0°
- Farbe grau
- Drücker, zwei Anschlüsse pro Pol

Technische Daten

V / A / AWG 300 / 15 / 28 - 12

1,0 mm² 250 V / 13,5 A / T60

Überspannungskategorie	III	III	II
Verschmutzungsgrad	3	2	2
Bemessungsspannung	320 V	800 V	800 V
Bemessungsstoßspannung	4 kV	4,0 kV	4 kV
Isolierstoffgruppe	CTI 600		
Anschlussvermögen (eindrähtig)	0,2 - 2,5 mm²		
Anschlussvermögen (mehrdrähtig)	0,2 - 2,5 mm²		
Anschlussvermögen (eindrähtig)	AWG 28 - 12		
Anschlussvermögen (mehrdrähtig)	AWG 28 - 12		
Kleinste Luft- und Kriechstrecke	4,5 mm		
Lötstiftabmessungen	2 x 0,5 x 1,0 mm		
Empfohlene Bohrung in der Leiterplatte	ø 1,4 mm		
Lötstiftlänge	3,4 mm		
Schutzart nach IEC 60529	IP 20		
Abisolierlänge min.	15 mm		
Farbe	grau		

Maßzeichnung

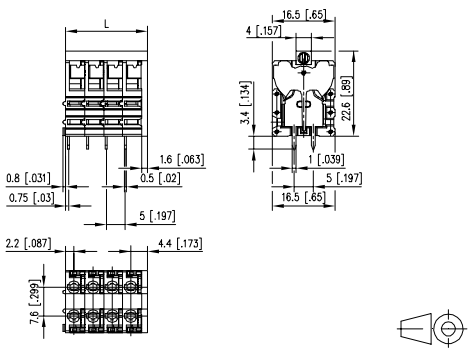

L = (Polzahl - 1) * RM + 6,6 mm

Art.-Nr.

AST105 ☐

Ergänzen Sie die Art.-Nr. mit der gewünschten Polzahl.

	02	03	04	05	06	07	08
09	10	11	12	13	14	15	16
17	18	19	20	21	22	23	24

(Hinweise: Seite 21)

■ Standard-Polzahlen

Produktfamilie	Polzahl	Farbe	Option	
ST125	xx	V	DNN	*(AST125)
Raster	Aufbau	Funktion		*alte Produktbezeichnung

- Federkraftklemme, lötbar, Doppellötstifte
- Rastermaß 5,00 mm, Anschlussrichtung 0°
- Farbe grau
- Fingerdrücker, zwei Anschlüsse pro Pol

Technische Daten

c UL us V / A / AWG 300 / 15 / 28 - 12

SEV 1,0 mm² 250 V / 13,5 A / T60

Überspannungskategorie	III	III	II
Verschmutzungsgrad	3	2	2
Bemessungsspannung	320 V	800 V	800 V
Bemessungsstoßspannung	4 kV	4,0 kV	4 kV
Isolierstoffgruppe	CTI 600		
Anschlussvermögen (eindrähtig)	0,2 - 2,5 mm²		
Anschlussvermögen (mehrdrähtig)	0,2 - 2,5 mm²		
Anschlussvermögen (eindrähtig)	AWG 28 - 12		
Anschlussvermögen (mehrdrähtig)	AWG 28 - 12		
Kleinste Luft- und Kriechstrecke	4,5 mm		
Lötstiftabmessungen	2 x 0,5 x 1,0 mm		
Empfohlene Bohrung in der Leiterplatte	ø 1,4 mm		
Lötstiftlänge	3,4 mm		
Schutzart nach IEC 60529	IP 20		
Abisolierlänge min.	15 mm		
Farbe	grau		

Maßzeichnung

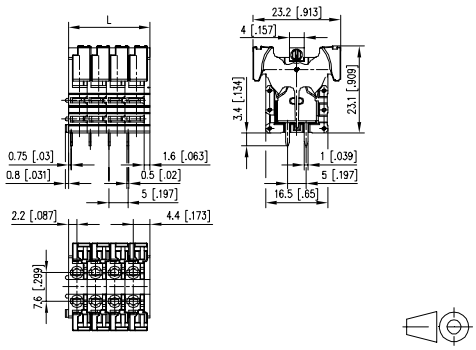

L = (Polzahl - 1) * RM + 6,6 mm

Art.-Nr.
AST125 ☐

Ergänzen Sie die Art.-Nr. mit der gewünschten Polzahl.

	02	03	04	05	06	07	08
09	10	11	12	13	14	15	16
17	18	19	20	21	22	23	24

(Hinweise: Seite 21)

Standard-Polzahlen

Produktfamilie	Polzahl	Farbe	Option	
ST145	xx	V	DNN	*(AST145)
Raster	Aufbau	Funktion		*alte Produktbezeichnung

- Federkraftklemme, lötbar, Doppellötstifte
- Rastermaß 5,00 mm, Anschlussrichtung 0°
- Farbe grau
- Drücker, im Rastermaß zwei getrennte Pole

Technische Daten

c UL us V / A / AWG 300 / 17 / 28 - 14

SEV 1,5 mm² 450 V / 17,5 A / T60

Überspannungskategorie	III	III	II
Verschmutzungsgrad	3	2	2
Bemessungsspannung	320 V	800 V	800 V
Bemessungsstoßspannung	4 kV	4,0 kV	4 kV
Isolierstoffgruppe	CTI 600		
Anschlussvermögen (eindrähtig)	0,2 - 2,5 mm²		
Anschlussvermögen (mehrdrähtig)	0,2 - 2,5 mm²		
Anschlussvermögen (eindrähtig)	AWG 28 - 12		
Anschlussvermögen (mehrdrähtig)	AWG 28 - 12		
Kleinste Luft- und Kriechstrecke	4,5 mm		
Lötstiftabmessungen	2 x 0,5 x 1,0 mm		
Empfohlene Bohrung in der Leiterplatte	ø 1,4 mm		
Lötstiftlänge	3,2 mm		
Schutzart nach IEC 60529	IP 20		
Abisolierlänge min.	12 mm		
Farbe	grau		

Maßzeichnung

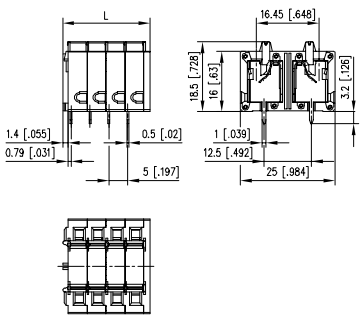

L = (Polzahl - 1) * RM + 8 mm

Art.-Nr.
AST145 ☐

Ergänzen Sie die Art.-Nr. mit der gewünschten Polzahl.

	02	04	06	08	10	12	14
16	18	20	22	24	26	28	30
32	34	36	38	40	42	..	48

(Hinweise: Seite 21)

Standard-Polzahlen

Produktfamilie	Polzahl	Farbe	Option	
ST176	6xx	L	DNN	*(AST176)
Raster	Aufbau	Funktion		*alte Produktbezeichnung

- Federkraftklemme, lötbar, Doppellötstifte
- Rastermaß 5,08 mm, Anschlussrichtung 60°
- Farbe grau
- Drücker

Technische Daten

V / A / AWG 300 / 15 / 28 - 12

1,0 mm² 250 V / 13,5 A / T60

Überspannungskategorie	III	III	II
Verschmutzungsgrad	3	2	2
Bemessungsspannung	320 V	800 V	800 V
Bemessungsstoßspannung	4 kV	4,0 kV	4 kV
Isolierstoffgruppe	CTI 600		
Anschlussvermögen (eindrähtig)	0,08 - 2,5 mm²		
Anschlussvermögen (mehrdrähtig)	0,08 - 2,5 mm²		
Anschlussvermögen (eindrähtig)	AWG 28 - 12		
Anschlussvermögen (mehrdrähtig)	AWG 28 - 12		
Kleinste Luft- und Kriechstrecke	4,5 mm		
Lötstiftabmessungen	2 x 0,5 x 1,0 mm		
Empfohlene Bohrung in der Leiterplatte	ø 1,4 mm		
Lötstiftlänge	4 mm		
Schutzart nach IEC 60529	IP 20		
Abisolierlänge min.	15 mm		
Farbe	grau		

Maßzeichnung

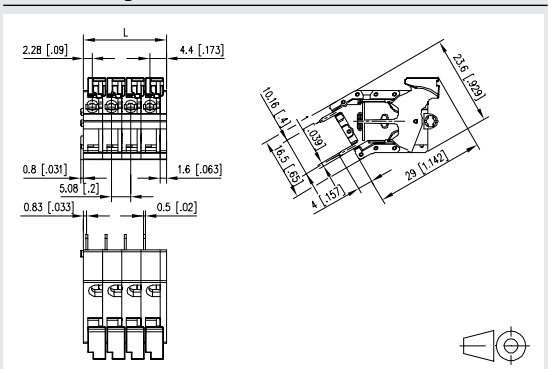

L = (Polzahl - 1) * RM + 6,68 mm

Art.-Nr.

AST176 ☐

Ergänzen Sie die Art.-Nr. mit der gewünschten Polzahl.

	02	03	04	05	06	07	08
09	10	11	12	13	14	15	16
17	18	19	20	21	22	23	24

(Hinweise: Seite 21)

Standard-Polzahlen

Produktfamilie	Polzahl	Farbe	Option	
ST186	6xx	L	DNN	*(AST186)
Raster	Aufbau	Funktion		*alte Produktbezeichnung

- Federkraftklemme, lötbar, Doppellötstifte
- Rastermaß 5,08 mm, Anschlussrichtung 60°
- Farbe grau
- Drücker, zwei Anschlüsse pro Pol

Technische Daten

V / A / AWG 300 / 15 / 28 - 12

1,0 mm² 250 V / 13,5 A / T60

Überspannungskategorie	III	III	II
Verschmutzungsgrad	3	2	2
Bemessungsspannung	320 V	800 V	800 V
Bemessungsstoßspannung	4 kV	4,0 kV	4 kV
Isolierstoffgruppe	CTI 600		
Anschlussvermögen (eindrähtig)	0,08 - 2,5 mm²		
Anschlussvermögen (mehrdrähtig)	0,08 - 2,5 mm²		
Anschlussvermögen (eindrähtig)	AWG 28 - 12		
Anschlussvermögen (mehrdrähtig)	AWG 28 - 12		
Kleinste Luft- und Kriechstrecke	4,5 mm		
Lötstiftabmessungen	2 x 0,5 x 1,0 mm		
Empfohlene Bohrung in der Leiterplatte	ø 1,4 mm		
Lötstiftlänge	4 mm		
Schutzart nach IEC 60529	IP 20		
Abisolierlänge min.	15 mm		
Farbe	grau		

Maßzeichnung

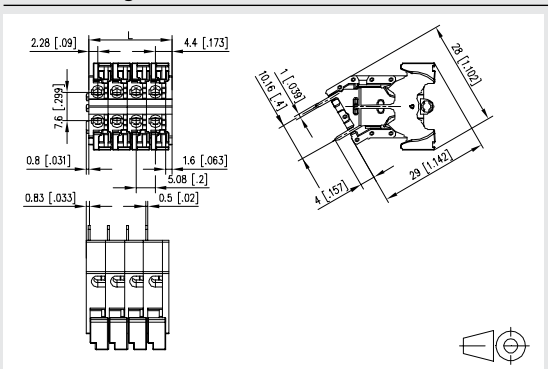

L = (Polzahl - 1) * RM + 6,68 mm

Art.-Nr.

AST186 ☐

Ergänzen Sie die Art.-Nr. mit der gewünschten Polzahl.

	02	03	04	05	06	07	08
09	10	11	12	13	14	15	16
17	18	19	20	21	22	23	24

(Hinweise: Seite 21)

Standard-Polzahlen

Produktfamilie Polzahl Farbe Option

ST067xxHDNN *(AST067)

Raster Aufbau Funktion *alte Produktbezeichnung

- Federkraftklemme, lötbar
- Rastermaß 7,50 mm, Anschlussrichtung 90°
- Farbe grau
- ohne Exzenterhebel

Technische Daten

V / A / AWG 600 / 13 / 28 - 14

1,0 mm² 750 V / 13,5 A / T60

Überspannungskategorie	III	III	II
Verschmutzungsgrad	3	2	2
Bemessungsspannung	400 V	800 V	800 V
Bemessungsstoßspannung	6,0 kV	6 kV	6,0 kV
Isolierstoffgruppe	CTI 400		
Anschlussvermögen (eindrähtig)	0,2 - 2,0 mm²		
Anschlussvermögen (mehrdrähtig)	0,2 - 2,0 mm²		
Anschlussvermögen (eindrähtig)	AWG 28 - 14		
Anschlussvermögen (mehrdrähtig)	AWG 28 - 14		
Kleinste Luft- und Kriechstrecke	6,5 mm		
Lötstiftabmessungen	1,0 x 0,8 mm		
Empfohlene Bohrung in der Leiterplatte	ø 1,4 mm		
Lötstiftlänge	5 mm		
Schutzart nach IEC 60529	IP 20		
Abisolierlänge min.	6 mm		
Farbe	grau		

Maßzeichnung

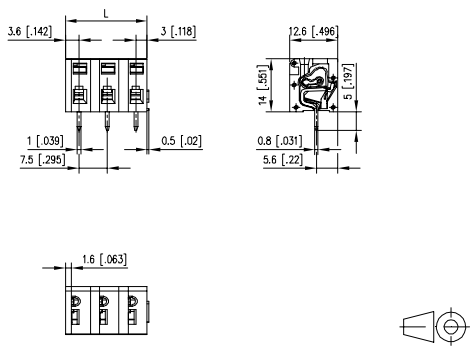

L = (Polzahl - 1) * RM + 6,6 mm

Art.-Nr.
AST067 ☐

Ergänzen Sie die Art.-Nr. mit der gewünschten Polzahl.

	02	03	04	05	06	07	08
09	10	11	12	13	14	15	16
17	18	19	20	21	22	23	24

(Hinweise: Seite 21)

Standard-Polzahlen

Produktfamilie Polzahl Farbe Option

ST027xxHDNC *(AST027)

Raster Aufbau Funktion *alte Produktbezeichnung

- Federkraftklemme, lötbar
- Rastermaß 7,50 mm, Anschlussrichtung 90°
- aneinanderreihbar ohne Polverlust
- Farbe grau
- Exzenterhebel

Technische Daten

V / A / AWG 600 / 13 / 28 - 14

1,0 mm² 750 V / 13,5 A / T60

Überspannungskategorie	III	III	II
Verschmutzungsgrad	3	2	2
Bemessungsspannung	400 V	800 V	800 V
Bemessungsstoßspannung	6,0 kV	6 kV	6,0 kV
Isolierstoffgruppe	CTI 400		
Anschlussvermögen (eindrähtig)	0,2 - 2,0 mm²		
Anschlussvermögen (mehrdrähtig)	0,2 - 2,0 mm²		
Anschlussvermögen (eindrähtig)	AWG 28 - 14		
Anschlussvermögen (mehrdrähtig)	AWG 28 - 14		
Kleinste Luft- und Kriechstrecke	6,5 mm		
Lötstiftabmessungen	1,0 x 0,8 mm		
Empfohlene Bohrung in der Leiterplatte	ø 1,4 mm		
Lötstiftlänge	5 mm		
Schutzart nach IEC 60529	IP 20		
Abisolierlänge min.	6 mm		
Farbe	grau		

Maßzeichnung

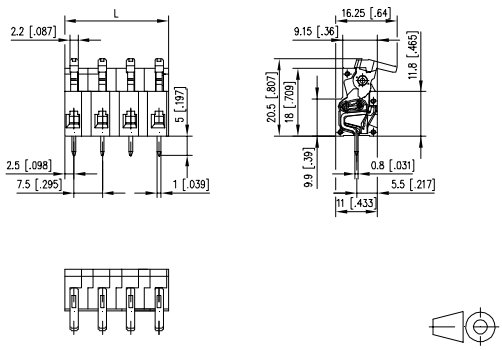

L = (Polzahl - 1) * RM + 5 mm

Art.-Nr.
AST027 ☐

Ergänzen Sie die Art.-Nr. mit der gewünschten Polzahl.

	02	03	04	05	06	07	08
09	10	11	12	13	14	15	16
17	18	19	20	21	22	23	24

(Hinweise: Seite 21)

Standard-Polzahlen

Produktfamilie Polzahl Farbe Option

ST057xxHBNC *(AST057)

Raster Aufbau Funktion *alte Produktbezeichnung

- Federkraftklemme, lötbar
- Rastermaß 7,50 mm, Anschlussrichtung 90°
- aneinanderreihbar ohne Polverlust
- Farbe schwarz
- Exzenterhebel

Technische Daten

V / A / AWG 300 / 17 / 28 - 12

2,5 mm² 250 V / 20 A / T60

Überspannungskategorie	III	III	II
Verschmutzungsgrad	3	2	2
Bemessungsspannung	500 V	1250 V	1250 V
Bemessungsstoßspannung	6,0 kV	6,0 kV	6 kV
Isolierstoffgruppe	CTI 600		
Anschlussvermögen (eindrähtig)	0,08 - 2,5 mm²		
Anschlussvermögen (mehrdrähtig)	0,08 - 2,5 mm²		
Anschlussvermögen (eindrähtig)	AWG 28 - 12		
Anschlussvermögen (mehrdrähtig)	AWG 28 - 12		
Kleinste Luft- und Kriechstrecke	6,5 mm		
Lötstiftabmessungen	1,0 x 0,8 mm		
Empfohlene Bohrung in der Leiterplatte	ø 1,4 mm		
Lötstiftlänge	3,1 mm		
Schutzart nach IEC 60529	IP 20		
Abisolierlänge min.	6 mm		
Farbe	schwarz		

Maßzeichnung

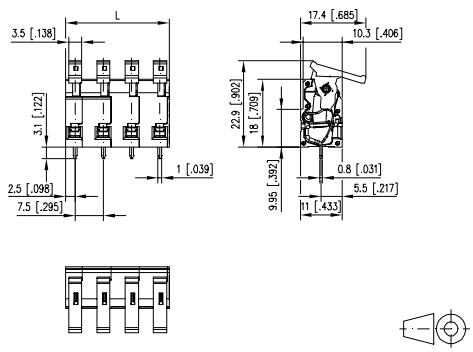

L = (Polzahl - 1) * RM + 5 mm

Art.-Nr.

AST057 ☐

Ergänzen Sie die Art.-Nr. mit der gewünschten Polzahl.

	02	03	04	05	06	07	08
09	10	11	12	13	14	15	16
17	18	19	20	21	22	23	24

(Hinweise: Seite 21)

Standard-Polzahlen

Produktfamilie Polzahl Farbe Option

SR207xxDBVN

Raster Aufbau Funktion

- Federkraftklemme, lötbar (THR), Doppellötstifte
- Rastermaß 7,50 mm, Anschlussrichtung 45°
- Farbe schwarz
- Drücker, zwei Anschlüsse pro Pol

Technische Daten

V / A / AWG 300 / 16 / 20 - 14

2,5 mm² 250 V / 24 A / T60

Überspannungskategorie	III	III	II
Verschmutzungsgrad	3	2	2
Bemessungsspannung	320 V	800 V	800 V
Bemessungsstoßspannung	4 kV	4 kV	4 kV
Isolierstoffgruppe	CTI 600		
Anschlussvermögen (eindrähtig)	0,5 - 2,5 mm²		
Anschlussvermögen (mehrdrähtig)	0,5 - 2,5 mm²		
Anschlussvermögen (eindrähtig)	AWG 20 - 14		
Anschlussvermögen (mehrdrähtig)	AWG 20 - 14		
Kleinste Luft- und Kriechstrecke	4,7 mm		
Lötstiftabmessungen	2 x 0,5 x 1,5 mm		
Empfohlene Bohrung in der Leiterplatte	ø 1,8 mm		
Lötstiftlänge	3 mm		
Schutzart nach IEC 60529	IP20		
Abisolierlänge min.	9 mm		
Farbe	schwarz		

Maßzeichnung

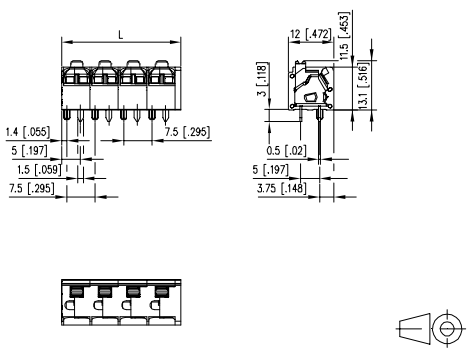

L = (Polzahl - 1) * RM + 9,1 mm

Art.-Nr.

SR207xxDBVN ☐

Ergänzen Sie die Art.-Nr. mit der gewünschten Polzahl.

	02	03	04	05	06	07	08
09	10	11	12				

(Hinweise: Seite 21)

Standard-Polzahlen

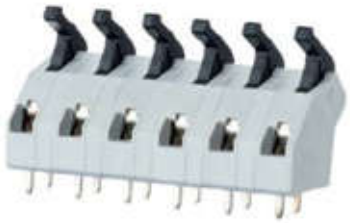

Produktfamilie	Polzahl	Farbe	Option	
ST04	7xx	D	DN	C *(AST047)
Raster	Aufbau	Funktion		*alte Produktbezeichnung

- Federkraftklemme, lötbar, Doppellötstifte
- Rastermaß 7,50 mm, Anschlussrichtung 45°
- aneinanderreihbar ohne Polverlust
- Farbe grau
- Exzenterhebel

Technische Daten

c UL us V / A / AWG 600 / 13 / 28 - 14

SEV 1,0 mm² 750 V / 13,5 A / T60

Überspannungskategorie	III	III	II
Verschmutzungsgrad	3	2	2
Bemessungsspannung	400 V	800 V	800 V
Bemessungsstoßspannung	6,0 kV	6 kV	6,0 kV
Isolierstoffgruppe	CTI 400		
Anschlussvermögen (eindrähtig)	0,2 - 1,5 mm²		
Anschlussvermögen (mehrdrähtig)	0,2 - 1,5 mm²		
Anschlussvermögen (eindrähtig)	AWG 28 - 16		
Anschlussvermögen (mehrdrähtig)	AWG 28 - 16		
Kleinste Luft- und Kriechstrecke	6,5 mm		
Lötstiftabmessungen	2 x 1,0 x 0,8 mm		
Empfohlene Bohrung in der Leiterplatte	ø 1,4 mm		
Lötstiftlänge	3,5 mm		
Schutzart nach IEC 60529	IP 20		
Abisolierlänge min.	6 mm		
Farbe	grau		

Maßzeichnung

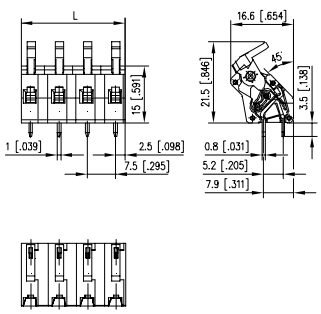

L = (Polzahl - 1) * RM + 5 mm

Art.-Nr.
AST047 □

Ergänzen Sie die Art.-Nr. mit der gewünschten Polzahl.

	02	03	04	05	06	07	08
09	10	11	12	13	14	15	16
17	18	19	20	21	22	23	24

(Hinweise: Seite 21)

Standard-Polzahlen

Produktfamilie	Polzahl	Farbe	Option	
ST13	7xx	D	DN	C *(AST137)
Raster	Aufbau	Funktion		*alte Produktbezeichnung

- Federkraftklemme, lötbar
- Rastermaß 7,50 mm, Anschlussrichtung 45°
- aneinanderreihbar ohne Polverlust
- Farbe grau
- Exzenterhebel

Technische Daten

c UL us V / A / AWG 300 / 13 / 28 - 14

SEV 2,5 mm² 750 V / 24 A / T60

Überspannungskategorie	III	III	II
Verschmutzungsgrad	3	2	2
Bemessungsspannung	500 V	1250 V	1250 V
Bemessungsstoßspannung	6,0 kV	6,0 kV	6 kV
Isolierstoffgruppe	CTI 600		
Anschlussvermögen (eindrähtig)	0,2 - 2,5 mm²		
Anschlussvermögen (mehrdrähtig)	0,2 - 2,5 mm²		
Anschlussvermögen (eindrähtig)	AWG 28 - 12		
Anschlussvermögen (mehrdrähtig)	AWG 28 - 14		
Kleinste Luft- und Kriechstrecke	6,5 mm		
Lötstiftabmessungen	0,8 x 1,0 mm		
Empfohlene Bohrung in der Leiterplatte	ø 1,4 mm		
Lötstiftlänge	3,5 mm		
Schutzart nach IEC 60529	IP 20		
Abisolierlänge min.	6 mm		
Farbe	grau		

Maßzeichnung

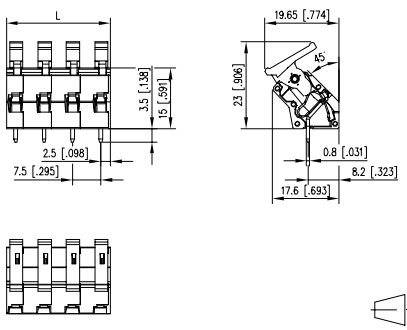

L = (Polzahl - 1) * RM + 5 mm

Art.-Nr.
AST137 □

Ergänzen Sie die Art.-Nr. mit der gewünschten Polzahl.

	02	03	04	05	06	07	08
09	10	11	12	13	14	15	16
17	18	19	20	21	22	23	24

(Hinweise: Seite 21)

Standard-Polzahlen

* Zulassung in Vorbereitung

Produktfamilie	Polzahl	Farbe	Option
ST177	7xx	L	DNN
Raster	Aufbau	Funktion	*alte Produktbezeichnung

ST177 7xx L DNN *(AST177)

- Federkraftklemme, lötbar, Doppellötstifte
- Rastermaß 7,50 mm, Anschlussrichtung 60°
- Farbe grau
- Drücker

Technische Daten

V / A / AWG 750 / 15 / 28 - 12

1,0 mm² 250 V / 13,5 A / T60

Überspannungskategorie	III	III	II
Verschmutzungsgrad	3	2	2
Bemessungsspannung	500 V	1250 V	1250 V
Bemessungsstoßspannung	6,0 kV	6,0 kV	6 kV
Isolierstoffgruppe	CTI 600		
Anschlussvermögen (eindrähtig)	0,08 - 2,5 mm²		
Anschlussvermögen (mehrdrähtig)	0,08 - 2,5 mm²		
Anschlussvermögen (eindrähtig)	AWG 28 - 12		
Anschlussvermögen (mehrdrähtig)	AWG 28 - 12		
Kleinste Luft- und Kriechstrecke	7,12 mm		
Lötstiftabmessungen	2 x 0,5 x 1,0 mm		
Empfohlene Bohrung in der Leiterplatte	ø 1,4 mm		
Lötstiftlänge	4 mm		
Schutzart nach IEC 60529	IP 20		
Abisolierlänge min.	15 mm		
Farbe	grau		

Maßzeichnung

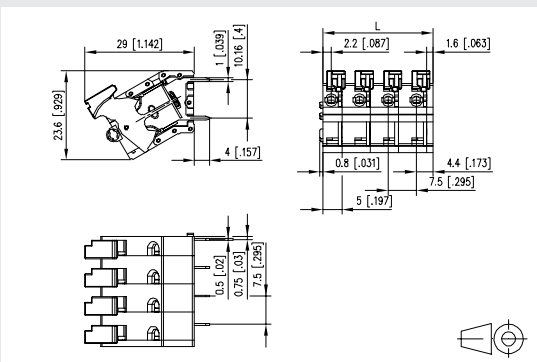

L = (Polzahl - 1) * RM + 6,6 mm

Art.-Nr.

AST177 ☐

Ergänzen Sie die Art.-Nr. mit der gewünschten Polzahl.

	02	03	04	05	06	07	08
09	10	11	12	13	14	15	16
17	18	19	20	21	22	23	24

(Hinweise: Seite 21)

Standard-Polzahlen

* Zulassung in Vorbereitung

Produktfamilie	Polzahl	Farbe	Option
ST187	7xx	L	DNN
Raster	Aufbau	Funktion	*alte Produktbezeichnung

ST187 7xx L DNN *(AST187)

- Federkraftklemme, lötbar, Doppellötstifte
- Rastermaß 7,50 mm, Anschlussrichtung 60°
- Farbe grau
- Drücker, zwei Anschlüsse pro Pol

Technische Daten

V / A / AWG 750 / 15 / 28 - 12

1,0 mm² 250 V / 13,5 A / T60

Überspannungskategorie	III	III	II
Verschmutzungsgrad	3	2	2
Bemessungsspannung	500 V	1250 V	1250 V
Bemessungsstoßspannung	6,0 kV	6,0 kV	6 kV
Isolierstoffgruppe	CTI 600		
Anschlussvermögen (eindrähtig)	0,08 - 2,5 mm²		
Anschlussvermögen (mehrdrähtig)	0,08 - 2,5 mm²		
Anschlussvermögen (eindrähtig)	AWG 28 - 12		
Anschlussvermögen (mehrdrähtig)	AWG 28 - 12		
Kleinste Luft- und Kriechstrecke	7,12 mm		
Lötstiftabmessungen	2 x 0,5 x 1,0 mm		
Empfohlene Bohrung in der Leiterplatte	ø 1,4 mm		
Lötstiftlänge	4 mm		
Schutzart nach IEC 60529	IP 20		
Abisolierlänge min.	15 mm		
Farbe	grau		

Maßzeichnung

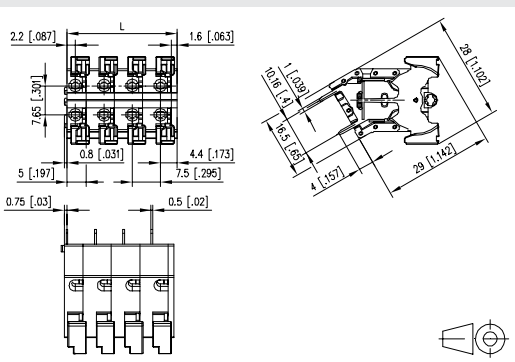

L = (Polzahl - 1) * RM + 6,6 mm

Art.-Nr.

AST187 ☐

Ergänzen Sie die Art.-Nr. mit der gewünschten Polzahl.

	02	03	04	05	06	07	08
09	10	11	12	13	14	15	16
17	18	19	20	21	22	23	24

(Hinweise: Seite 21)

Standard-Polzahlen

Produktfamilie	Polzahl	Farbe	Option	
ST098	8xx	H	DNN	*(AST098)
	Raster	Aufbau	Funktion	*alte Produktbezeichnung

- Federkraftklemme, lötbar, Doppellötstifte
- Rastermaß 7,62 mm, Anschlussrichtung 90°
- Farbe grau
- Drücker, zwei Anschlüsse pro Pol

Technische Daten

V / A / AWG 600 / 15 / 28 - 12

1,0 mm² 250 V / 13,5 A / T60

Überspannungskategorie	III	III	II
Verschmutzungsgrad	3	2	2
Bemessungsspannung	500 V	1250 V	1250 V
Bemessungsstoßspannung	6,0 kV	6,0 kV	6 kV
Isolierstoffgruppe	CTI 600		
Anschlussvermögen (eindrähtig)	0,2 - 2,5 mm²		
Anschlussvermögen (mehrdrähtig)	0,2 - 2,5 mm²		
Anschlussvermögen (eindrähtig)	AWG 28 - 12		
Anschlussvermögen (mehrdrähtig)	AWG 28 - 12		
Kleinste Luft- und Kriechstrecke	7,12 mm		
Lötstiftabmessungen	2 x 1,0 x 0,8 mm		
Empfohlene Bohrung in der Leiterplatte	ø 1,4 mm		
Lötstiftlänge	3,48 mm		
Schutzart nach IEC 60529	IP 20		
Abisolierlänge min.	15 mm		
Farbe	grau		

Maßzeichnung

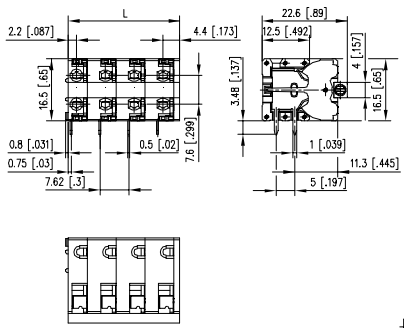

L = (Polzahl - 1) * RM + 6,6 mm

Art.-Nr.
AST098 ☐

Ergänzen Sie die Art.-Nr. mit der gewünschten Polzahl.

	02	03	04	05	06	07	08
09	10	11	12				

(Hinweise: Seite 21)

Standard-Polzahlen

* Zulassung in Vorbereitung

Produktfamilie	Polzahl	Farbe	Option	
ST178	8xx	L	DNN	*(AST178)
	Raster	Aufbau	Funktion	*alte Produktbezeichnung

- Federkraftklemme, lötbar, Doppellötstifte
- Rastermaß 7,62 mm, Anschlussrichtung 60°
- Farbe grau
- Drücker

Technische Daten

V / A / AWG 750 / 15 / 28 - 12

1,0 mm² 250 V / 13,5 A / T60

Überspannungskategorie	III	III	II
Verschmutzungsgrad	3	2	2
Bemessungsspannung	500 V	1250 V	1250 V
Bemessungsstoßspannung	6,0 kV	6,0 kV	6 kV
Isolierstoffgruppe	CTI 600		
Anschlussvermögen (eindrähtig)	0,08 - 2,5 mm²		
Anschlussvermögen (mehrdrähtig)	0,08 - 2,5 mm²		
Anschlussvermögen (eindrähtig)	AWG 28 - 12		
Anschlussvermögen (mehrdrähtig)	AWG 28 - 12		
Kleinste Luft- und Kriechstrecke	7,12 mm		
Lötstiftabmessungen	2 x 0,5 x 1,0 mm		
Empfohlene Bohrung in der Leiterplatte	ø 1,4 mm		
Lötstiftlänge	4 mm		
Schutzart nach IEC 60529	IP 20		
Abisolierlänge min.	15 mm		
Farbe	grau		

Maßzeichnung

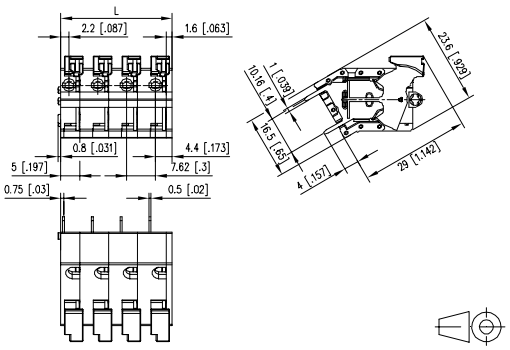

L = (Polzahl - 1) * RM + 6,6 mm

Art.-Nr.
AST178 ☐

Ergänzen Sie die Art.-Nr. mit der gewünschten Polzahl.

	02	03	04	05	06	07	08
09	10	11	12	13	14	15	16
17	18	19	20	21	22	23	24

(Hinweise: Seite 21)

Standard-Polzahlen

* Zulassung in Vorbereitung

Produktfamilie	Polzahl	Farbe	Option	
ST188	8xx	L	DNN	*(AST188)
Raster	Aufbau	Funktion		*alte Produktbezeichnung

- Federkraftklemme, lötbar, Doppellötstifte
- Rastermaß 7,62 mm, Anschlussrichtung 60°
- Farbe grau
- Drücker, zwei Anschlüsse pro Pol

Technische Daten

V / A / AWG 750 / 15 / 28 - 12

1,0 mm² 250 V / 13,5 A / T60

Überspannungskategorie	III	III	II
Verschmutzungsgrad	3	2	2
Bemessungsspannung	500 V	1250 V	1250 V
Bemessungsstoßspannung	6,0 kV	6,0 kV	6 kV
Isolierstoffgruppe	CTI 600		
Anschlussvermögen (eindrähtig)	0,08 - 2,5 mm²		
Anschlussvermögen (mehrdrähtig)	0,08 - 2,5 mm²		
Anschlussvermögen (eindrähtig)	AWG 28 - 12		
Anschlussvermögen (mehrdrähtig)	AWG 28 - 12		
Kleinste Luft- und Kriechstrecke	7,12 mm		
Lötstiftabmessungen	2 x 0,5 x 1,0 mm		
Empfohlene Bohrung in der Leiterplatte	ø 1,4 mm		
Lötstiftlänge	4 mm		
Schutzart nach IEC 60529	IP 20		
Abisolierlänge min.	15 mm		
Farbe	grau		

Maßzeichnung

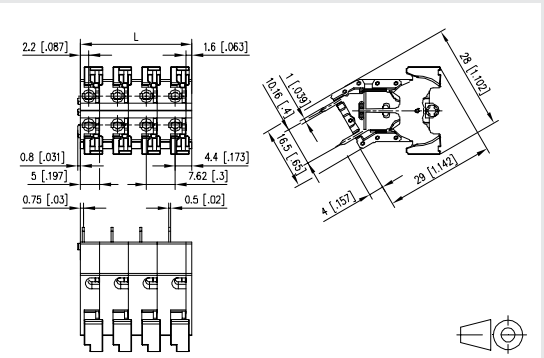

L = (Polzahl - 1) * RM + 6,6 mm

Art.-Nr.

AST188 ☐

Ergänzen Sie die Art.-Nr. mit der gewünschten Polzahl.

	02	03	04	05	06	07	08
09	10	11	12	13	14	15	16
17	18	19	20	21	22	23	24

(Hinweise: Seite 21)

Standard-Polzahlen

Produktfamilie	Polzahl	Farbe	Option	
ST108	8xx	V	DNN	*(AST108)
Raster	Aufbau	Funktion		*alte Produktbezeichnung

- Federkraftklemme, lötbar, Doppellötstifte
- Rastermaß 7,62 mm, Anschlussrichtung 0°
- Farbe grau
- Drücker, zwei Anschlüsse pro Pol

Technische Daten

V / A / AWG 600 / 15 / 28 - 12

1,0 mm² 250 V / 13,5 A / T60

Überspannungskategorie	III	III	II
Verschmutzungsgrad	3	2	2
Bemessungsspannung	500 V	1250 V	1250 V
Bemessungsstoßspannung	6,0 kV	6,0 kV	6 kV
Isolierstoffgruppe	CTI 600		
Anschlussvermögen (eindrähtig)	0,2 - 2,5 mm²		
Anschlussvermögen (mehrdrähtig)	0,2 - 2,5 mm²		
Anschlussvermögen (eindrähtig)	AWG 28 - 12		
Anschlussvermögen (mehrdrähtig)	AWG 28 - 12		
Kleinste Luft- und Kriechstrecke	7,12 mm		
Lötstiftabmessungen	2 x 0,5 x 1,0 mm		
Empfohlene Bohrung in der Leiterplatte	ø 1,4 mm		
Lötstiftlänge	3,4 mm		
Schutzart nach IEC 60529	IP 20		
Abisolierlänge min.	15 mm		
Farbe	grau		

Maßzeichnung

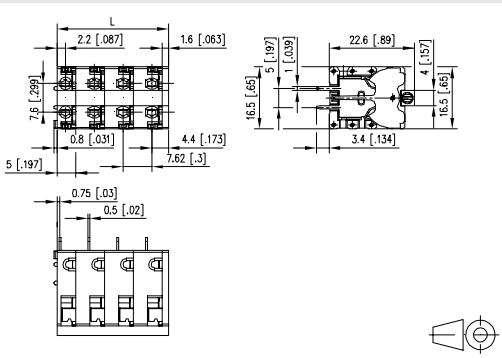

L = (Polzahl - 1) * RM + 6,6 mm

Art.-Nr.

AST108 ☐

Ergänzen Sie die Art.-Nr. mit der gewünschten Polzahl.

	02	03	04	05	06	07	08
09	10	11	12				

(Hinweise: Seite 21)

Standard-Polzahlen

Produktfamilie	Polzahl		Farbe	Option		
ST128	8	xx	V	D	N	N
	Raster	Aufbau		Funktion		

*(AST128)
*alte Produktbezeichnung

- Federkraftklemme, lötbar, Doppellötstifte
- Rastermaß 7,62 mm, Anschlussrichtung 0°
- Farbe grau
- Fingerdrücker, zwei Anschlüsse pro Pol

Technische Daten

V / A / AWG 600 / 15 / 28 - 12

1,0 mm² 250 V / 13,5 A / T60

Überspannungskategorie	III	III	II
Verschmutzungsgrad	3	2	2
Bemessungsspannung	500 V	1250 V	1250 V
Bemessungsstoßspannung	6,0 kV	6,0 kV	6 kV
Isolierstoffgruppe	CTI 600		
Anschlussvermögen (eindrähtig)	0,2 - 2,5 mm²		
Anschlussvermögen (mehrdrähtig)	0,2 - 2,5 mm²		
Anschlussvermögen (eindrähtig)	AWG 28 - 12		
Anschlussvermögen (mehrdrähtig)	AWG 28 - 12		
Kleinste Luft- und Kriechstrecke	7,12 mm		
Lötstiftabmessungen	2 x 0,5 x 1,0 mm		
Empfohlene Bohrung in der Leiterplatte	ø 1,4 mm		
Lötstiftlänge	3,4 mm		
Schutzart nach IEC 60529	IP 20		
Abisolierlänge min.	15 mm		
Farbe	grau		

Maßzeichnung

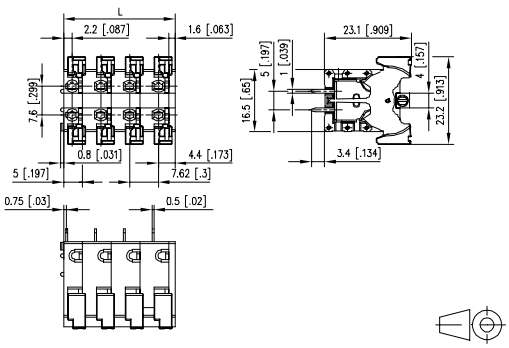

L = (Polzahl - 1) * RM + 6,6 mm

Art.-Nr.
AST128 □

Ergänzen Sie die Art.-Nr. mit der gewünschten Polzahl.

	02	03	04	05	06	07	08
09	10	11	12	13	14	15	16
17	18	19	20	21	22	23	24

(Hinweise: Seite 21)

Standard-Polzahlen

Produktfamilie	Polzahl	Farbe	Option	
ST059	9xx	H	BNC	*(AST059)
Raster	Aufbau	Funktion		*alte Produktbezeichnung

- Federkraftklemme, lötbar
- Rastermaß 10,00 mm, Anschlussrichtung 90°
- aneinanderreihbar ohne Polverlust
- Farbe schwarz
- Exzenterhebel

Technische Daten

V / A / AWG 600 / 12 / 28 - 12

2,5 mm² 250 V / 10 A / T60

Überspannungskategorie	III	III	II
Verschmutzungsgrad	3	2	2
Bemessungsspannung	630 V	1600 V	1600 V
Bemessungsstoßspannung	8,0 kV	8 kV	8,0 kV
Isolierstoffgruppe	CTI 600		
Anschlussvermögen (eindrähtig)	0,08 - 2,5 mm²		
Anschlussvermögen (mehrdrähtig)	0,08 - 2,5 mm²		
Anschlussvermögen (eindrähtig)	AWG 28 - 12		
Anschlussvermögen (mehrdrähtig)	AWG 28 - 12		
Kleinste Luft- und Kriechstrecke	9 mm		
Lötstiftabmessungen	1,0 x 0,8 mm		
Empfohlene Bohrung in der Leiterplatte	ø 1,4 mm		
Lötstiftlänge	3,1 mm		
Schutzart nach IEC 60529	IP 20		
Abisolierlänge min.	6 mm		
Farbe	schwarz		

Maßzeichnung

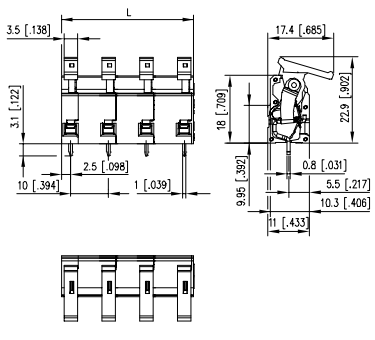

L = (Polzahl - 1) * RM + 5 mm

Art.-Nr.
AST059 □

Ergänzen Sie die Art.-Nr. mit der gewünschten Polzahl.

	02	03	04	05	06	07	08
09	10	11	12				

(Hinweis: Seite 21)

Standard-Polzahlen

Produktfamilie	Polzahl	Farbe	Option	
ST139	9xx	D	DNC	*(AST139)
Raster	Aufbau	Funktion		*alte Produktbezeichnung

- Federkraftklemme, lötbar
- Rastermaß 10,00 mm, Anschlussrichtung 45°
- aneinanderreihbar ohne Polverlust
- Farbe grau
- Exzenterhebel

Technische Daten

V / A / AWG 300 / 13 / 28 - 14

2,5 mm² 800 V / 24 A / T60

Überspannungskategorie	III	III	II
Verschmutzungsgrad	3	2	2
Bemessungsspannung	630 V	1600 V	1600 V
Bemessungsstoßspannung	8,0 kV	8 kV	8,0 kV
Isolierstoffgruppe	CTI 600		
Anschlussvermögen (eindrähtig)	0,2 - 2,5 mm²		
Anschlussvermögen (mehrdrähtig)	0,2 - 2,5 mm²		
Anschlussvermögen (eindrähtig)	AWG 28 - 12		
Anschlussvermögen (mehrdrähtig)	AWG 28 - 12		
Kleinste Luft- und Kriechstrecke	9 mm		
Lötstiftabmessungen	0,8 x 1,0 mm		
Empfohlene Bohrung in der Leiterplatte	ø 1,4 mm		
Lötstiftlänge	3,5 mm		
Schutzart nach IEC 60529	IP 20		
Abisolierlänge min.	6 mm		
Farbe	grau		

Maßzeichnung

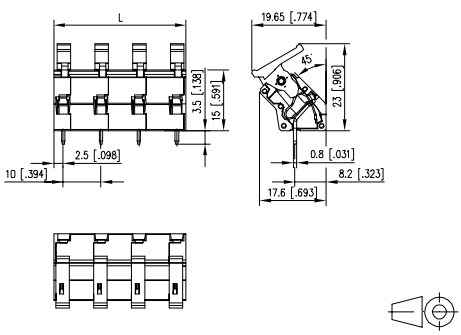

L = (Polzahl - 1) * RM + 5 mm

Art.-Nr.
AST139 □

Ergänzen Sie die Art.-Nr. mit der gewünschten Polzahl.

	02	03	04	05	06	07	08
09	10	11	12				

(Hinweis: Seite 21)

Standard-Polzahlen

Passende Stiftleisten

zu **SP051xxVGNN**	**Seite**
PT091xxHGBN (Typ 374)	145
PT091xxVGBN (Typ 373)	145

Produktfamilie	Polzahl		Farbe	Option	
SP051	**1**	**xx**	**V**	**GN**	**N** ***(ASP051)**
	Raster	Aufbau		Funktion	*alte Produktbezeichnung

- Federkraftklemme, steckbar
- Rastermaß 2,50 mm, Anschlussrichtung 0°
- Farbe grün
- Drücker, Drahteinführung auf der nicht kodierbaren Seite parallel zur Steckrichtung

Technische Daten

c UL us V / A / AWG 150 / 5 / 28 - 20

SEV 6 A / 80 V / 2,5 kV / 3 / 0,08 - 0,5 mm² / IEC 61984

Überspannungskategorie	III	III	II
Verschmutzungsgrad	3	2	2
Bemessungsspannung	80 V	320 V	320 V
Bemessungsstoßspannung	2,5 kV	2,5 kV	2,5 kV
Isolierstoffgruppe	CTI 600		
Anschlussvermögen (eindrähtig)	0,08 - 0,5 mm²		
Anschlussvermögen (mehrdrähtig)	0,08 - 0,5 mm²		
Anschlussvermögen (eindrähtig)	AWG 28 - 20		
Anschlussvermögen (mehrdrähtig)	AWG 28 - 20		
Kleinste Luft- und Kriechstrecke	1,7 mm		
Schutzart nach IEC 60529	IP 20		
Abisolierlänge min.	8 mm		
Farbe	grün		

Maßzeichnung

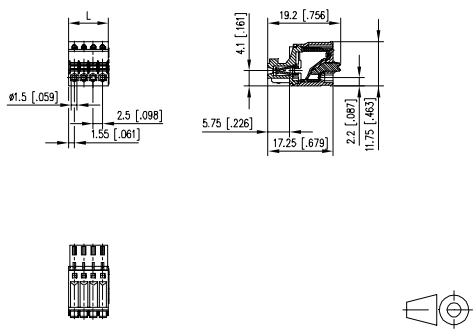

L = (Polzahl - 1) * RM + 3,1 mm

Art.-Nr.

ASP051 ☐

Ergänzen Sie die Art.-Nr. mit der gewünschten Polzahl.

	02	03	04	05	06	07	08
09	10	11	12				

(Hinweise: Seite 21)

Standard-Polzahlen

Passende Stiftleisten

zu **SP043xxVBNN**	Seite
PR043xxHBBN (Typ 188)	146
PT093xxHBBN (Typ 342)	149
PR043xxVBBN (Typ 189)	151
PT093xxVBBN (Typ 343)	154

Zubehör

für **SP043xxVBNN**	Seite
700025	298

Passende Stiftleisten

zu **SW063xxVBNN**	Seite
PW063xxHBEC (Typ 527)	147
PW063xxHBBN (Typ 523)	148
PW063xxVBEC (Typ 528)	152
PW063xxVBBN (Typ 524)	152

Produktfamilie | Polzahl | Farbe | Option

SP043xxVBNN *(ASP043)

Raster | Aufbau | Funktion | *alte Produktbezeichnung

- Federkraftklemme, steckbar
- Rastermaß 3,50 mm, Anschlussrichtung 0°
- Farbe schwarz
- Exzenterhebel, Drahteinführung auf der nicht kodierbaren Seite parallel zur Steckrichtung

Technische Daten

cULus V / A / AWG	150 / 10 / 28 - 16		
SEV	10 A / 130 V / 2,5 kV / 3 / 0,08 - 1,5 mm² / IEC 61984		
Überspannungskategorie	III	III	II
Verschmutzungsgrad	3	2	2
Bemessungsspannung	160 V	320 V	320 V
Bemessungsstoßspannung	2,5 kV	2,5 kV	2,5 kV
Isolierstoffgruppe	CTI 400		
Anschlussvermögen (eindrähtig)	0,08 - 1,5 mm²		
Anschlussvermögen (mehrdrähtig)	0,08 - 1,5 mm²		
Anschlussvermögen (eindrähtig)	AWG 28 - 16		
Anschlussvermögen (mehrdrähtig)	AWG 28 - 16		
Kleinste Luft- und Kriechstrecke	2,3 mm		
Schutzart nach IEC 60529	IP 20		
Abisolierlänge min.	6 mm		
Farbe	schwarz		

Maßzeichnung

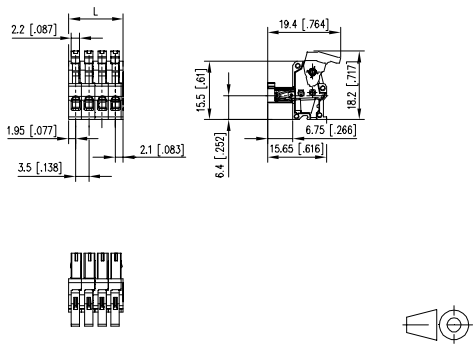

L = (Polzahl - 1) * RM + 4 mm

Art.-Nr.
ASP043 ☐

Ergänzen Sie die Art.-Nr. mit der gewünschten Polzahl.

	02	03	04	05	06	07	08
09	10	11	12				

(Hinweise: Seite 21)

Standard-Polzahlen

* Zulassung in Vorbereitung

Produktfamilie | Polzahl | Farbe | Option

SW063xxVBNN

Raster | Aufbau | Funktion

- Federkraftklemme, steckbar
- Rastermaß 3,50 mm, Anschlussrichtung 0°
- Farbe schwarz
- Drücker, Drahteinführung auf der nicht kodierbaren Seite parallel zur Steckrichtung

Technische Daten

cULus V / A / AWG	150 / 8 / 28 - 16		
SEV*	8 A / 130 V / 2,5 kV / 3 / 0,08 - 1,5 mm² / IEC 61984		
Überspannungskategorie	III	III	II
Verschmutzungsgrad	3	2	2
Bemessungsspannung	125 V	320 V	320 V
Bemessungsstoßspannung	2,5 kV	2,5 kV	2,5 kV
Isolierstoffgruppe	CTI 600		
Anschlussvermögen (eindrähtig)	0,08 - 1,5 mm²		
Anschlussvermögen (mehrdrähtig)	0,08 - 1,5 mm²		
Anschlussvermögen (eindrähtig)	AWG 28 - 16		
Anschlussvermögen (mehrdrähtig)	AWG 28 - 16		
Kleinste Luft- und Kriechstrecke	1,9 mm		
Schutzart nach IEC 60529	IP 20		
Abisolierlänge min.	9 mm		
Farbe	schwarz		

Maßzeichnung

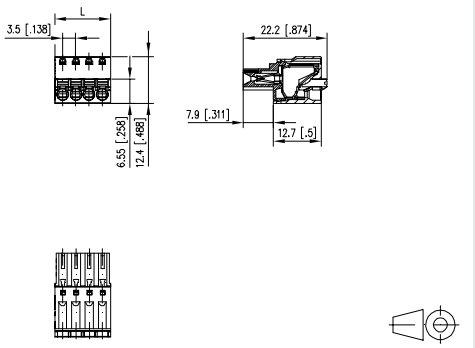

L = (Polzahl - 1) * RM + 4,3 mm

Art.-Nr.
SW063 ☐ **VBNN**

Ergänzen Sie die Art.-Nr. mit der gewünschten Polzahl.

	02	03	04	05	06	07	08
09	10	11	12	13	14	15	16
17	18	19	20	21	22	23	24

(Hinweise: Seite 21)

Standard-Polzahlen

Passende Stiftleisten

zu **SP063xxVGNN**

	Seite
PR043xxHBBN (Typ 188)	146
PT093xxHBBN (Typ 342)	149
PR043xxVBBN (Typ 189)	151
PT093xxVBBN (Typ 343)	154

Passende Stiftleisten

zu **SP063xxVGNF**

	Seite
PR043xxHBBF (Typ 388)	147
PT093xxHBBF (Typ 394)	149
PR043xxVBBF (Typ 389)	151

* Zulassung in Vorbereitung

Produktfamilie	Polzahl	Farbe	Option	
SP063	xx	V	GNN	*(ASP063)
Raster	Aufbau	Funktion		*alte Produktbezeichnung

- Federkraftklemme, steckbar
- Rastermaß 3,50 mm, Anschlussrichtung 0°
- Farbe grün
- Drücker, Drahteinführung auf der nicht kodierbaren Seite parallel zur Steckrichtung

Technische Daten

V / A / AWG 150 / 8 / 28 - 16

8 A / 130 V / 2,5 kV / 3 / 0,08 - 1,5 mm² / IEC 61984

Überspannungskategorie	III	III	II
Verschmutzungsgrad	3	2	2
Bemessungsspannung	125 V	320 V	320 V
Bemessungsstoßspannung	2,5 kV	2,5 kV	2,5 kV
Isolierstoffgruppe	CTI 600		
Anschlussvermögen (eindrähtig)	0,08 - 1,5 mm²		
Anschlussvermögen (mehrdrähtig)	0,08 - 1,5 mm²		
Anschlussvermögen (eindrähtig)	AWG 28 - 16		
Anschlussvermögen (mehrdrähtig)	AWG 28 - 16		
Kleinste Luft- und Kriechstrecke	1,9 mm		
Schutzart nach IEC 60529	IP 20		
Abisolierlänge min.	9 mm		
Farbe	grün		

Maßzeichnung

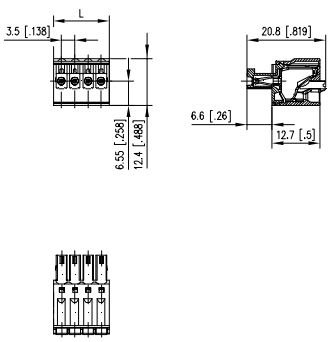

L = (Polzahl - 1) * RM + 4,3 mm

Art.-Nr.
ASP063 ☐

Ergänzen Sie die Art.-Nr. mit der gewünschten Polzahl.

	02	03	04	05	06	07	08
09	10	11	12	13	14	15	16
17	18	19	20	21	22	23	24

(Hinweise: Seite 21)

Standard-Polzahlen

* Zulassung in Vorbereitung

Produktfamilie	Polzahl	Farbe	Option	
SP063	xx	V	GNF	*(ASP083)
Raster	Aufbau	Funktion		*alte Produktbezeichnung

- Federkraftklemme, steckbar
- Rastermaß 3,50 mm, Anschlussrichtung 0°
- Farbe grün, Befestigungsflansch
- Drücker, Drahteinführung auf der nicht kodierbaren Seite parallel zur Steckrichtung

Technische Daten

V / A / AWG 150 / 8 / 28 - 16

8 A / 130 V / 2,5 kV / 3 / 0,08 - 1,5 mm² / IEC 61984

Überspannungskategorie	III	III	II
Verschmutzungsgrad	3	2	2
Bemessungsspannung	125 V	320 V	320 V
Bemessungsstoßspannung	2,5 kV	2,5 kV	2,5 kV
Isolierstoffgruppe	CTI 600		
Anschlussvermögen (eindrähtig)	0,08 - 1,5 mm²		
Anschlussvermögen (mehrdrähtig)	0,08 - 1,5 mm²		
Anschlussvermögen (eindrähtig)	AWG 28 - 16		
Anschlussvermögen (mehrdrähtig)	AWG 28 - 16		
Kleinste Luft- und Kriechstrecke	1,9 mm		
Schutzart nach IEC 60529	IP 20		
Abisolierlänge min.	9 mm		
Farbe	grün		

Maßzeichnung

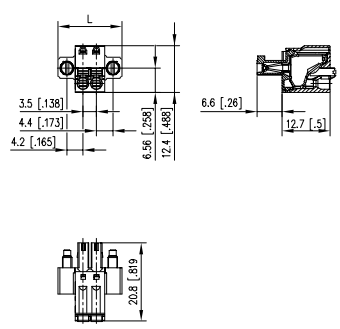

L = (Polzahl - 1) * RM + 13,50 mm

Art.-Nr.
ASP083 ☐

Ergänzen Sie die Art.-Nr. mit der gewünschten Polzahl.

	02	03	04	05	06	07	08
09	10	11	12	13	14	15	16
17	18	19	20	21	22	23	24

(Hinweise: Seite 21)

Standard-Polzahlen

Passende Stiftleisten

zu **SP044xxVBNN**	Seite
PR044xxHBBN (Typ 190)	155
PR044xxVBBN (Typ 191)	157

Zubehör

für **SP044xxVBNN**	Seite
700025	298

Passende Stiftleisten

zu **SP064xxVGNN**	Seite
PR044xxHBBN (Typ 190)	155
PT094xxHBBN (Typ 382)	156
PR044xxVBBN (Typ 191)	157
PT094xxVBBN (Typ 383)	158

Zubehör

für **SP064xxVGNN**	Seite
700025	298

Produktfamilie | Polzahl | Farbe | Option

SP044xxVBNN *(ASP044)

Raster | Aufbau | Funktion | *alte Produktbezeichnung

- Federkraftklemme, steckbar
- Rastermaß 3,81 mm, Anschlussrichtung 0°
- Farbe schwarz
- Exzenterhebel, Drahteinführung auf der nicht kodierbaren Seite parallel zur Steckrichtung

Technische Daten

c UL us V / A	150 / 10		
SEV 10 A / 130 V / 2,5 kV / 3 / 0,08 - 1,5 mm² / IEC 61984			
Überspannungskategorie	III	III	II
Verschmutzungsgrad	3	2	2
Bemessungsspannung	160 V	320 V	320 V
Bemessungsstoßspannung	2,5 kV	2,5 kV	2,5 kV
Isolierstoffgruppe	CTI 400		
Anschlussvermögen (eindrähtig)	0,08 - 1,5 mm²		
Anschlussvermögen (mehrdrähtig)	0,08 - 1,5 mm²		
Anschlussvermögen (eindrähtig)	AWG 28 - 16		
Anschlussvermögen (mehrdrähtig)	AWG 28 - 16		
Kleinste Luft- und Kriechstrecke	2,6 mm		
Schutzart nach IEC 60529	IP 20		
Abisolierlänge min.	6 mm		
Farbe	schwarz		

Maßzeichnung

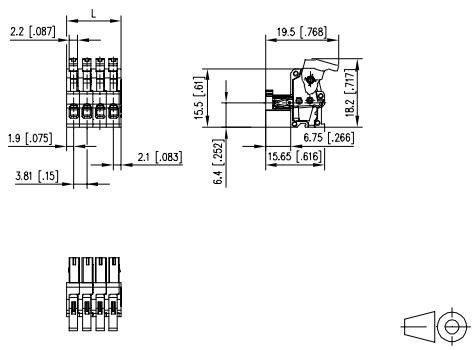

L = (Polzahl - 1) * RM + 4 mm

Art.-Nr.

ASP044 □

Ergänzen Sie die Art.-Nr. mit der gewünschten Polzahl.

	02	03	04	05	06	07	08
09	10	11	12				

(Hinweise: Seite 21)

Standard-Polzahlen

Produktfamilie | Polzahl | Farbe | Option

SP064xxVGNN *(ASP064)

Raster | Aufbau | Funktion | *alte Produktbezeichnung

- Federkraftklemme, steckbar
- Rastermaß 3,81 mm, Anschlussrichtung 0°
- Farbe grün
- Drücker, Drahteinführung auf der nicht kodierbaren Seite parallel zur Steckrichtung

Technische Daten

c UL us V / A / AWG	150 / 8 / 28 - 16		
SEV 9 A / 130 V / 2,5 kV / 3 / 0,08 - 1,5 mm² / IEC 61984			
Überspannungskategorie	III	III	II
Verschmutzungsgrad	3	2	2
Bemessungsspannung	125 V	320 V	320 V
Bemessungsstoßspannung	2,5 kV	2,5 kV	2,5 kV
Isolierstoffgruppe	CTI 600		
Anschlussvermögen (eindrähtig)	0,08 - 1,5 mm²		
Anschlussvermögen (mehrdrähtig)	0,08 - 1,5 mm²		
Anschlussvermögen (eindrähtig)	AWG 28 - 16		
Anschlussvermögen (mehrdrähtig)	AWG 28 - 16		
Kleinste Luft- und Kriechstrecke	1,9 mm		
Schutzart nach IEC 60529	IP 20		
Abisolierlänge min.	9 mm		
Farbe	grün		

Maßzeichnung

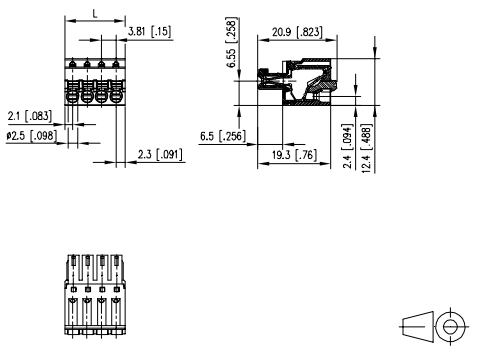

L = (Polzahl - 1) * RM + 4,6 mm

Art.-Nr.

ASP064 □

Ergänzen Sie die Art.-Nr. mit der gewünschten Polzahl.

	02	03	04	05	06	07	08
09	10	11	12	13	14	15	16
17	18	19	20	21	22	23	24

(Hinweise: Seite 21)

Standard-Polzahlen

Passende Stiftleisten

zu **SP064xxVGNF**	**Seite**
PR044xxHBBF (Typ 390)	155
PT094xxHBBF (Typ 392)	156
PR044xxVBBF (Typ 391)	157
PT094xxVBBF (Typ 393)	158

Zubehör

für **SP064xxVGNF**	**Seite**
700025	298

Produktfamilie	Polzahl		Farbe	Option	
SP06	**4**	**xx**	**V**	**GN**	**F** ***(ASP084)**
	Raster	Aufbau		Funktion	*alte Produktbezeichnung

- Federkraftklemme, steckbar
- Rastermaß 3,81 mm, Anschlussrichtung 0°
- Farbe grün, Befestigungsflansch
- Drücker, Drahteinführung auf der nicht kodierbaren Seite parallel zur Steckrichtung

Technische Daten

V / A / AWG 150 / 8 / 28 - 16

9 A / 130 V / 2,5 kV / 3 / 0,08 - 1,5 mm² / IEC 61984

Überspannungskategorie	III	III	II
Verschmutzungsgrad	3	2	2
Bemessungsspannung	125 V	320 V	320 V
Bemessungsstoßspannung	2,5 kV	2,5 kV	2,5 kV
Isolierstoffgruppe	CTI 600		
Anschlussvermögen (eindrähtig)	0,08 - 1,5 mm²		
Anschlussvermögen (mehrdrähtig)	0,08 - 1,5 mm²		
Anschlussvermögen (eindrähtig)	AWG 28 - 16		
Anschlussvermögen (mehrdrähtig)	AWG 28 - 16		
Kleinste Luft- und Kriechstrecke	1,9 mm		
Schutzart nach IEC 60529	IP 20		
Abisolierlänge min.	9 mm		
Farbe	grün		

Maßzeichnung

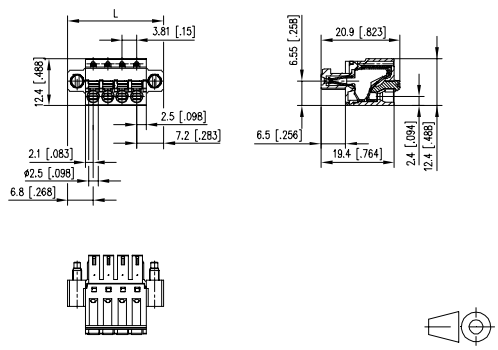

L = (Polzahl - 1) * RM + 13,96 mm

Art.-Nr.

ASP084 ☐

Ergänzen Sie die Art.-Nr. mit der gewünschten Polzahl.

	02	03	04	05	06	07	08
09	10	11	12	13	14	15	16
17	18	19	20	21	22	23	24

(Hinweise: Seite 21)

Standard-Polzahlen

Passende Stiftleisten

zu **SP025xxHDNC**	Seite
PT055xxHBHC (Typ 039)	163
PR015xxVBHC (Typ 017)	166
PM035xxVBHC (Typ 417)	170
PT065xxVBEN (Typ 041)	172

Zubehör

für **SP025xxHDNC**	Seite
720036	289
720036	289

Passende Stiftleisten

zu **SP145xxHBNC**	Seite
PR035xxVBHC (Typ 046)	168

Produktfamilie | Polzahl | Farbe | Option

SP025xxHDNC *(ASP025)

Raster | Aufbau | Funktion | *alte Produktbezeichnung

- Federkraftklemme, steckbar
- Rastermaß 5,00 mm, Anschlussrichtung 90°
- aneinanderreihbar ohne Polverlust
- Farbe grau
- Exzenterhebel, Drahteinführung rechtwinklig zur Steckrichtung

Technische Daten

V / A / AWG 300 / 8 / 28 - 16

10 A / 250 V / 2,5 kV / 3 / 0,08 - 1,5 mm² / IEC 61984

Überspannungskategorie	III	III	II
Verschmutzungsgrad	3	2	2
Bemessungsspannung	250 V	500 V	500 V
Bemessungsstoßspannung	4,0 kV	4 kV	4,0 kV
Isolierstoffgruppe	CTI 400		
Anschlussvermögen (eindrähtig)	0,08 - 1,5 mm²		
Anschlussvermögen (mehrdrähtig)	0,08 - 0,75 mm²		
Anschlussvermögen (eindrähtig)	AWG 28 - 16		
Anschlussvermögen (mehrdrähtig)	AWG 28 - 18		
Kleinste Luft- und Kriechstrecke	3,7 mm		
Schutzart nach IEC 60529	IP 20		
Abisolierlänge min.	4 mm		
Farbe	grau		

Maßzeichnung

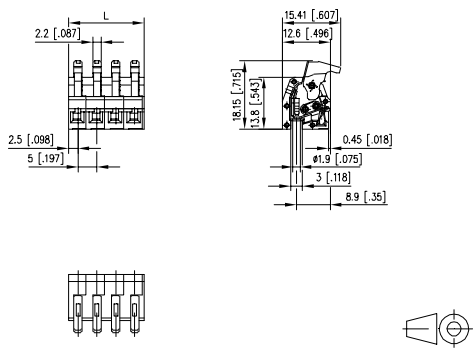

L = (Polzahl - 1) * RM + 5 mm

Art.-Nr.

ASP025 ☐

Ergänzen Sie die Art.-Nr. mit der gewünschten Polzahl.

	02	03	04	05	06	07	08
09	10	11	12	13	14	15	16
17	18	19	20	21	22	23	24

(Hinweise: Seite 21)

Standard-Polzahlen

Produktfamilie | Polzahl | Farbe | Option

SP145xxHBNC *(ASP145)

Raster | Aufbau | Funktion | *alte Produktbezeichnung

- Federkraftklemme, steckbar
- Rastermaß 5,00 mm, Anschlussrichtung 90°
- aneinanderreihbar ohne Polverlust
- Farbe schwarz
- Drücker, Drahteinführung rechtwinklig oder parallel zur Steckrichtung, drei Steckrichtungen

Technische Daten

V / A / AWG 300 / 6 / 28 - 16

13,5 A / 250 V / 4 kV / 3 / 0,08 - 1,5 mm² / IEC 61984

Überspannungskategorie	III	III	II
Verschmutzungsgrad	3	2	2
Bemessungsspannung	250 V	630 V	630 V
Bemessungsstoßspannung	2,5 kV	6 kV	4 kV
Isolierstoffgruppe	CTI 225		
Anschlussvermögen (eindrähtig)	0,08 - 1,5 mm²		
Anschlussvermögen (mehrdrähtig)	0,08 - 1,5 mm²		
Anschlussvermögen (eindrähtig)	AWG 28 - 16		
Anschlussvermögen (mehrdrähtig)	AWG 28 - 16		
Kleinste Luft- und Kriechstrecke	3,2 mm		
Schutzart nach IEC 60529	IP 20		
Abisolierlänge min.	7 mm		
Farbe	schwarz		

Maßzeichnung

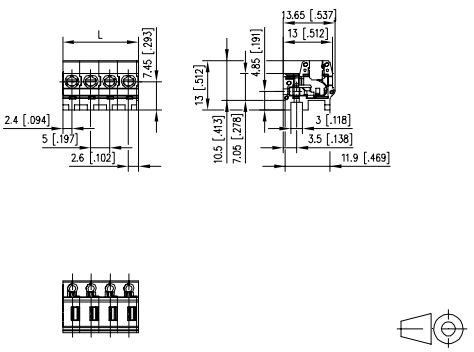

L = (Polzahl - 1) * RM + 5 mm

Art.-Nr.

ASP145 ☐

Ergänzen Sie die Art.-Nr. mit der gewünschten Polzahl.

	02	03	04	05	06	07	08
09	10	11	12				

(Hinweise: Seite 21)

Standard-Polzahlen

Passende Stiftleisten

zu **SP155xxHBNC** — **Seite**

PR035xxVBHC (Typ 046)	168

Passende Stiftleisten

zu **SP045xxVBNC** — **Seite**

PR065xxHBEC (Typ 476)	159
PR065xxHBBN (Typ 176)	159
PR075xxHBEL (Typ 337)	160
PR075xxHBER (Typ 338)	161
PT115xxHBEC (Typ 329)	164
PT115xxHBBN (Typ 330)	164
PT165xxHGDN (Typ 276)	165
PR065xxVBEC (Typ 477)	169
PR065xxVBBN (Typ 177)	169
PT115xxVBEC (Typ 319)	173
PT115xxVBBN (Typ 320)	174
PT165xxVGDN (Typ 274)	175
PT175xxVGDN (Typ 270)	175

Zubehör

für **SP045xxVBNC** — **Seite**

700025	298

Produktfamilie | Polzahl | Farbe | Option

SP155xxHBNC *(ASP155)

Raster | Aufbau | Funktion | *alte Produktbezeichnung

- Federkraftklemme, steckbar
- Rastermaß 5,00 mm, Anschlussrichtung 90°
- aneinanderreihbar ohne Polverlust
- Farbe schwarz
- Drücker, Drahteinführung rechtwinklig oder parallel zur Steckrichtung, drei Steckrichtungen, Rasttechnik für Gehäuseeinbau

Technische Daten

V / A / AWG	300 / 6 / 28 - 16		
13,5 A / 250 V / 4 kV / 3 / 0,08 - 1,5 mm² / IEC 61984			
Überspannungskategorie	III	III	II
Verschmutzungsgrad	3	2	2
Bemessungsspannung	250 V	630 V	630 V
Bemessungsstoßspannung	4,0 kV	4,0 kV	4 kV
Isolierstoffgruppe	CTI 600		
Anschlussvermögen (eindrähtig)	0,08 - 1,5 mm²		
Anschlussvermögen (mehrdrähtig)	0,08 - 1,5 mm²		
Anschlussvermögen (eindrähtig)	AWG 28 - 16		
Anschlussvermögen (mehrdrähtig)	AWG 28 - 16		
Kleinste Luft- und Kriechstrecke	3,2 mm		
Schutzart nach IEC 60529	IP 20		
Abisolierlänge min.	7 mm		
Farbe	schwarz		

Maßzeichnung

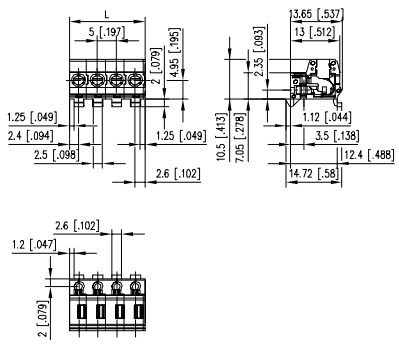

L = (Polzahl - 1) * RM + 5 mm

Art.-Nr.
ASP155 ☐

Ergänzen Sie die Art.-Nr. mit der gewünschten Polzahl.

	02	03	04	05	06	07	08
09	10	11	12				

(Hinweise: Seite 21)

Standard-Polzahlen

* Zulassung in Vorbereitung

Produktfamilie | Polzahl | Farbe | Option

SP045xxVBNC *(ASP045)

Raster | Aufbau | Funktion | *alte Produktbezeichnung

- Federkraftklemme, steckbar
- Rastermaß 5,00 mm, Anschlussrichtung 0°
- aneinanderreihbar ohne Polverlust
- Farbe schwarz
- Exzenterhebel, Drahteinführung auf der nicht kodierbaren Seite parallel zur Steckrichtung

Technische Daten

V / A / AWG	300 / 10 / 28 - 16		
10 A / 250 V / 4 kV / 3 / 0,08 - 1 mm² / IEC 61984			
Überspannungskategorie	III	III	II
Verschmutzungsgrad	3	2	2
Bemessungsspannung	250 V	500 V	500 V
Bemessungsstoßspannung	4,0 kV	4 kV	4,0 kV
Isolierstoffgruppe	CTI 400		
Anschlussvermögen (eindrähtig)	0,08 - 1,5 mm²		
Anschlussvermögen (mehrdrähtig)	0,08 - 1,5 mm²		
Anschlussvermögen (eindrähtig)	AWG 28 - 16		
Anschlussvermögen (mehrdrähtig)	AWG 28 - 16		
Kleinste Luft- und Kriechstrecke	4 mm		
Schutzart nach IEC 60529	IP 20		
Abisolierlänge min.	4 mm		
Farbe	schwarz		

Maßzeichnung

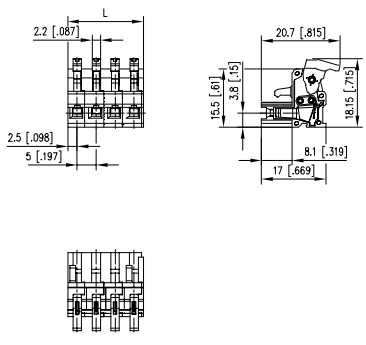

L = (Polzahl - 1) * RM + 5 mm

Art.-Nr.
ASP045 ☐

Ergänzen Sie die Art.-Nr. mit der gewünschten Polzahl.

	02	03	04	05	06	07	08
09	10	11	12	13	14	15	16
17	18	19	20	21	22	23	24

(Hinweise: Seite 21)

Standard-Polzahlen

Passende Stiftleisten

zu **SP065xxVBNC** — **Seite**

PR065xxHBEC (Typ 476)	159
PR065xxHBBN (Typ 176)	159
PR075xxHBEL (Typ 337)	160
PR075xxHBER (Typ 338)	161
PT105xxHGDN (Typ 280)	163
PT115xxHBEC (Typ 329)	164
PT115xxHBBN (Typ 330)	164
PT165xxHGDN (Typ 276)	165
PR065xxVBEC (Typ 477)	169
PR065xxVBBN (Typ 177)	169
PT105xxVGDN (Typ 278)	173
PT115xxVBBN (Typ 320)	174
PT165xxVGDN (Typ 274)	175
PT175xxVGDN (Typ 270)	175

Zubehör

Seite

für **SP065xxVBNC**

700025	298

Passende Stiftleisten

zu **SP065xxVBPC** — **Seite**

PR065xxHBEC (Typ 476)	159
PR065xxHBBN (Typ 176)	159
PR075xxHBEL (Typ 337)	160
PR075xxHBER (Typ 338)	161
PT105xxHGDN (Typ 280)	163
PT115xxHBEC (Typ 329)	164
PT115xxHBBN (Typ 330)	164
PT165xxHGDN (Typ 276)	165
PR065xxVBEC (Typ 477)	169
PR065xxVBBN (Typ 177)	169
PT105xxVGDN (Typ 278)	173
PT115xxVBBN (Typ 320)	174
PT165xxVGDN (Typ 274)	175
PT175xxVGDN (Typ 270)	175

Zubehör

Seite

für **SP065xxVBPC**

700025	298

* Zulassung in Vorbereitung

Produktfamilie	Polzahl	Farbe	Option
SP065	xx	V	BNC
	Raster	Aufbau	Funktion

- Federkraftklemme, steckbar
- Rastermaß 5,00 mm, Anschlussrichtung 0°
- aneinanderreihbar ohne Polverlust
- Farbe schwarz
- Drücker, Drahteinführung auf der nicht kodierbaren Seite parallel zur Steckrichtung

Technische Daten

V / A / AWG — 300 / 12 / 28 - 12

* 12 A / 250 V / 4 kV / 3 / 0,08 - 2,5 mm² / IEC 61984

Überspannungskategorie	III	III	II
Verschmutzungsgrad	3	2	2
Bemessungsspannung	250 V	630 V	630 V
Bemessungsstoßspannung	4,0 kV	4,0 kV	4 kV
Isolierstoffgruppe	CTI 600		
Anschlussvermögen (eindrähtig)	0,08 - 2,5 mm²		
Anschlussvermögen (mehrdrähtig)	0,08 - 2,5 mm²		
Anschlussvermögen (eindrähtig)	AWG 28 - 12		
Anschlussvermögen (mehrdrähtig)	AWG 28 - 12		
Kleinste Luft- und Kriechstrecke	3,5 mm		
Schutzart nach IEC 60529	IP 20		
Abisolierlänge min.	10 mm		
Farbe	schwarz		

Maßzeichnung

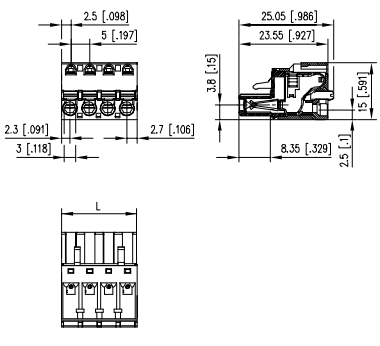

L = (Polzahl - 1) * RM + 5 mm

Art.-Nr.

SP065 ☐ **VBNC**

Ergänzen Sie die Art.-Nr. mit der gewünschten Polzahl.

	02	03	04	05	06	07	08
09	10	11	12	13	14	15	16
17	18	19	20	21	22	23	24

(Hinweise: Seite 21)

Standard-Polzahlen

* Zulassung in Vorbereitung

Produktfamilie	Polzahl	Farbe	Option
SP065	xx	V	BPC
	Raster	Aufbau	Funktion

- Federkraftklemme, steckbar
- Rastermaß 5,00 mm, Anschlussrichtung 0°
- aneinanderreihbar ohne Polverlust
- Farbe schwarz
- Fingerdrücker, Drahteinführung auf der nicht kodierbaren Seite parallel zur Steckrichtung

Technische Daten

V / A / AWG — 300 / 12 / 28 - 12

* 12 A / 250 V / 4 kV / 3 / 0,08 - 2,5 mm² / IEC 61984

Überspannungskategorie	III	III	II
Verschmutzungsgrad	3	2	2
Bemessungsspannung	250 V	630 V	630 V
Bemessungsstoßspannung	4,0 kV	4,0 kV	4 kV
Isolierstoffgruppe	CTI 600		
Anschlussvermögen (eindrähtig)	0,08 - 2,5 mm²		
Anschlussvermögen (mehrdrähtig)	0,08 - 2,5 mm²		
Anschlussvermögen (eindrähtig)	AWG 28 - 12		
Anschlussvermögen (mehrdrähtig)	AWG 28 - 12		
Kleinste Luft- und Kriechstrecke	3,5 mm		
Schutzart nach IEC 60529	IP 20		
Abisolierlänge min.	10 mm		
Farbe	schwarz		

Maßzeichnung

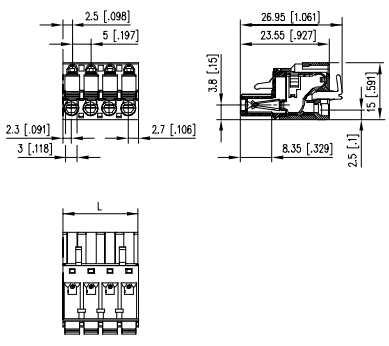

L = (Polzahl - 1) * RM + 5 mm

Art.-Nr.

SP065 ☐ **VBPC**

Ergänzen Sie die Art.-Nr. mit der gewünschten Polzahl.

	02	03	04	05	06	07	08
09	10	11	12	13	14	15	16
17	18	19	20	21	22	23	24

(Hinweise: Seite 21)

Standard-Polzahlen

Passende Stiftleisten

zu **SP065xxVBNF**	Seite
PR065xxHBBF (Typ 396)	160
PT115xxHBBF (Typ 336)	165
PR065xxVBBF (Typ 397)	170
PT115xxVBBF (Typ 335)	174

Zubehör

für **SP065xxVBNF**	Seite
700025	298

Passende Stiftleisten

zu **SP065xxVBPF**	Seite
PR065xxHBBF (Typ 396)	160
PT115xxHBBF (Typ 336)	165
PR065xxVBBF (Typ 397)	170
PT115xxVBBF (Typ 335)	174

Zubehör

für **SP065xxVBPF**	Seite
700025	298

* Zulassung in Vorbereitung

Produktfamilie		Polzahl		Farbe	Option
SP065		xx	V	B	N F
	Raster		Aufbau		Funktion

- Federkraftklemme, steckbar
- Rastermaß 5,00 mm, Anschlussrichtung 0°
- Farbe schwarz, Befestigungsflansch
- Drücker, Drahteinführung auf der nicht kodierbaren Seite parallel zur Steckrichtung

Technische Daten

V / A / AWG	300 / 12 / 28 - 12		
* 12 A / 250 V / 4 kV / 3 / 0,08 - 2,5 mm² / IEC 61984			
Überspannungskategorie	III	III	II
Verschmutzungsgrad	3	2	2
Bemessungsspannung	250 V	630 V	630 V
Bemessungsstoßspannung	4,0 kV	4,0 kV	4 kV
Isolierstoffgruppe	CTI 600		
Anschlussvermögen (eindrähtig)	0,08 - 2,5 mm²		
Anschlussvermögen (mehrdrähtig)	0,08 - 2,5 mm²		
Anschlussvermögen (eindrähtig)	AWG 28 - 12		
Anschlussvermögen (mehrdrähtig)	AWG 28 - 12		
Kleinste Luft- und Kriechstrecke	3,5 mm		
Schutzart nach IEC 60529	IP 20		
Abisolierlänge min.	10 mm		
Farbe	schwarz		

Maßzeichnung

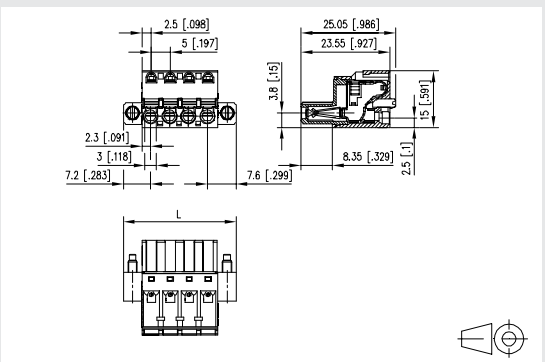

L = (Polzahl - 1) * RM + 14,8 mm

Art.-Nr.
SP065 ☐ VBNF

Ergänzen Sie die Art.-Nr. mit der gewünschten Polzahl.

	02	03	04	05	06	07	08
09	10	11	12	13	14	15	16
17	18	19	20	21	22	23	24

(Hinweise: Seite 21)

■ **Standard-Polzahlen**

* Zulassung in Vorbereitung

Produktfamilie		Polzahl		Farbe	Option
SP065		xx	V	B	P F
	Raster		Aufbau		Funktion

- Federkraftklemme, steckbar
- Rastermaß 5,00 mm, Anschlussrichtung 0°
- Farbe schwarz, Befestigungsflansch
- Fingerdrücker, Drahteinführung auf der nicht kodierbaren Seite parallel zur Steckrichtung

Technische Daten

V / A / AWG	300 / 12 / 28 - 12		
* 12 A / 250 V / 4 kV / 3 / 0,08 - 2,5 mm² / IEC 61984			
Überspannungskategorie	III	III	II
Verschmutzungsgrad	3	2	2
Bemessungsspannung	250 V	630 V	630 V
Bemessungsstoßspannung	4,0 kV	4,0 kV	4 kV
Isolierstoffgruppe	CTI 600		
Anschlussvermögen (eindrähtig)	0,08 - 2,5 mm²		
Anschlussvermögen (mehrdrähtig)	0,08 - 2,5 mm²		
Anschlussvermögen (eindrähtig)	AWG 28 - 12		
Anschlussvermögen (mehrdrähtig)	AWG 28 - 12		
Kleinste Luft- und Kriechstrecke	3,5 mm		
Schutzart nach IEC 60529	IP 20		
Abisolierlänge min.	10 mm		
Farbe	schwarz		

Maßzeichnung

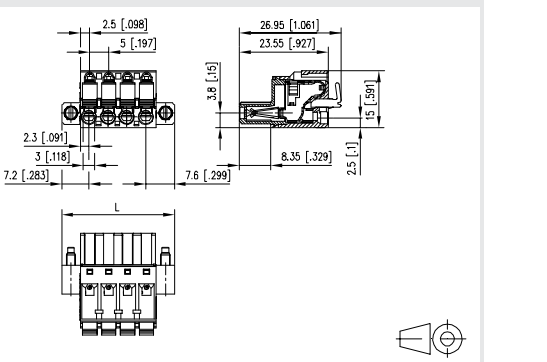

L = (Polzahl - 1) * RM + 14,8 mm

Art.-Nr.
SP065 ☐ VBPF

Ergänzen Sie die Art.-Nr. mit der gewünschten Polzahl.

	02	03	04	05	06	07	08
09	10	11	12	13	14	15	16
17	18	19	20	21	22	23	24

(Hinweise: Seite 21)

■ **Standard-Polzahlen**

Passende Stiftleisten

zu **SP995xxVBNC**	**Seite**
PR065xxHBEC (Typ 476)	159
PR065xxHBBN (Typ 176)	159
PR075xxHBEL (Typ 337)	160
PR075xxHBER (Typ 338)	161
PT045xxHBBN (Typ 030)	162
PT045xxHBVC (Typ 031)	162
PT105xxHGDN (Typ 280)	163
PT115xxHBEC (Typ 329)	164
PT115xxHBBN (Typ 330)	164
PT165xxHGDN (Typ 276)	165
PR065xxVBEC (Typ 477)	169
PR065xxVBBN (Typ 177)	169
PT045xxVBBN (Typ 020)	171
PT105xxVGDN (Typ 278)	173
PT115xxVBEC (Typ 319)	173
PT115xxVBBN (Typ 320)	174
PT165xxVGDN (Typ 274)	175
PT175xxVGDN (Typ 270)	175

Zubehör

für **SP995xxVBNC**	**Seite**
700025	298

* Zulassung in Vorbereitung

Produktfamilie		Polzahl		Farbe	Option
SP99	5	xx	V	B	N	C
	Raster		Aufbau		Funktion

- Federkraftklemme, steckbar
- Rastermaß 5,00 mm, Anschlussrichtung 0°
- aneinanderreihbar ohne Polverlust
- Farbe schwarz
- zwei Anschlüsse pro Pol

Technische Daten

V / A / AWG 250 / 10,5 / 24 - 14

10,5 A / 250 V / 4 kV / 3 / 2,5 mm² / IEC 61984

Überspannungskategorie	III	III	II
Verschmutzungsgrad	3	2	2
Bemessungsspannung	250,0 V	630,0 V	630,0 V
Bemessungsstoßspannung	4,0 kV	4,0 kV	4 kV
Isolierstoffgruppe	CTI 600		
Anschlussvermögen (eindrähtig)	0,2 - 2,5 mm²		
Anschlussvermögen (mehrdrähtig)	0,2 - 2,5 mm²		
Anschlussvermögen (eindrähtig)	AWG 24 - 14		
Anschlussvermögen (mehrdrähtig)	AWG 24 - 12		
Kleinste Luft- und Kriechstrecke	3,2 mm		
Schutzart nach IEC 60529	IP 20		
Abisolierlänge min.	9 mm		
Farbe	schwarz		

Maßzeichnung

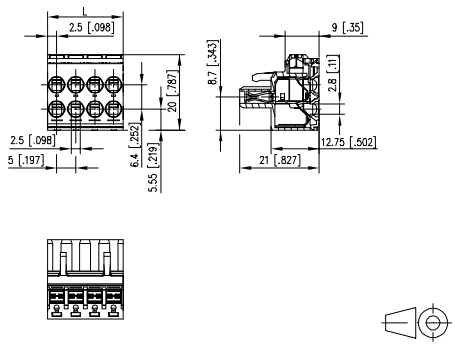

L = (Polzahl - 1) * RM + 5 mm

Ergänzen Sie die Art.-Nr. mit der gewünschten Polzahl.

Art.-Nr.

SP995 ☐ **VBNC**

	02	03	04	06	08		

(Hinweise: Seite 21)

Standard-Polzahlen

Passende Stiftleisten

zu SP046xxVBNC	Seite
PR066xxHBEC (Typ 478)	176
PR066xxHBBN (Typ 178)	176
PT106xxHGDN (Typ 292)	177
PT116xxHBEC (Typ 229)	177
PT116xxHBBN (Typ 230)	178
PT166xxHGDN (Typ 288)	179
PR066xxVBEC (Typ 479)	182
PT106xxVGDN (Typ 290)	183
PT116xxVBEC (Typ 219)	183
PT116xxVBBN (Typ 220)	184
PT166xxVGDN (Typ 286)	185

Zubehör

für SP046xxVBNC	Seite
700025	298

Passende Stiftleisten

zu SP066xxVBNC	Seite
PR066xxHBEC (Typ 478)	176
PR066xxVBEC (Typ 479)	182
PT116xxVBEC (Typ 219)	183
PT116xxVBBN (Typ 220)	184

Zubehör

für SP066xxVBNC	Seite
700025	298

* Zulassung in Vorbereitung

Produktfamilie	Polzahl	Farbe	Option
SP046	6xx	V	BNC
Raster	Aufbau	Funktion	

SP046 6xx V B N C *(ASP046)

*alte Produktbezeichnung

- Federkraftklemme, steckbar
- Rastermaß 5,08 mm, Anschlussrichtung 0°
- aneinanderreihbar ohne Polverlust
- Farbe schwarz
- Exzenterhebel, Drahteinführung auf der nicht kodierbaren Seite parallel zur Steckrichtung

Technische Daten

V / A / AWG 300 / 10 / 28 - 16

10 A / 250 V / 4 kV / 3 / 0,08 - 1 mm² / IEC 61984

Überspannungskategorie	III	III	II
Verschmutzungsgrad	3	2	2
Bemessungsspannung	250 V	500 V	500 V
Bemessungsstoßspannung	4,0 kV	4 kV	4,0 kV
Isolierstoffgruppe	CTI 400		
Anschlussvermögen (eindrähtig)	0,08 - 1,5 mm²		
Anschlussvermögen (mehrdrähtig)	0,08 - 1,5 mm²		
Anschlussvermögen (eindrähtig)	AWG 28 - 16		
Anschlussvermögen (mehrdrähtig)	AWG 28 - 16		
Kleinste Luft- und Kriechstrecke	4 mm		
Schutzart nach IEC 60529	IP 20		
Abisolierlänge min.	4 mm		
Farbe	schwarz		

Maßzeichnung

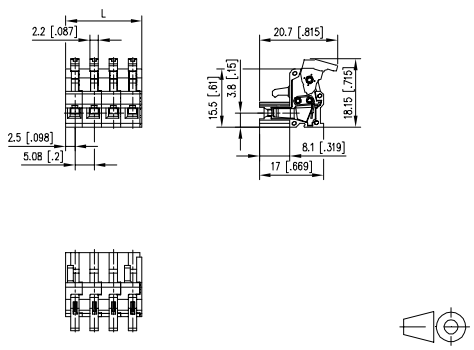

L = (Polzahl - 1) * RM + 5 mm

Art.-Nr.
ASP046 □

Ergänzen Sie die Art.-Nr. mit der gewünschten Polzahl.

	02	03	04	05	06	07	08
09	10	11	12	13	14	15	16
17	18	19	20	21	22	23	24

(Hinweise: Seite 21)

Standard-Polzahlen

* Zulassung in Vorbereitung

Produktfamilie	Polzahl	Farbe	Option
SP066	6xx	V	BNC
Raster	Aufbau	Funktion	

SP066 6xx V B N C

- Federkraftklemme, steckbar
- Rastermaß 5,08 mm, Anschlussrichtung 0°
- aneinanderreihbar ohne Polverlust
- Farbe schwarz
- Drücker, Drahteinführung auf der nicht kodierbaren Seite parallel zur Steckrichtung

Technische Daten

V / A / AWG 300 / 12 / 28 - 12

12 A / 250 V / 4 kV / 3 / 0,08 - 2,5 mm² / IEC 61984

Überspannungskategorie	III	III	II
Verschmutzungsgrad	3	2	2
Bemessungsspannung	250 V	630 V	630 V
Bemessungsstoßspannung	4,0 kV	4,0 kV	4 kV
Isolierstoffgruppe	CTI 600		
Anschlussvermögen (eindrähtig)	0,08 - 2,5 mm²		
Anschlussvermögen (mehrdrähtig)	0,08 - 2,5 mm²		
Anschlussvermögen (eindrähtig)	AWG 28 - 12		
Anschlussvermögen (mehrdrähtig)	AWG 28 - 12		
Kleinste Luft- und Kriechstrecke	3,58 mm		
Schutzart nach IEC 60529	IP 20		
Abisolierlänge min.	10 mm		
Farbe	schwarz		

Maßzeichnung

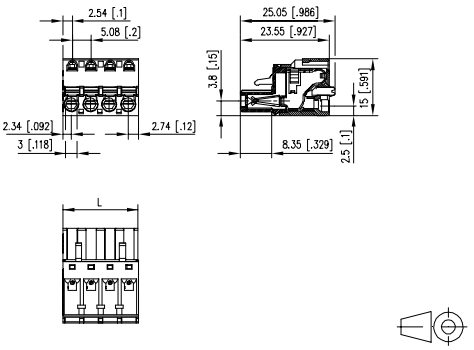

L = (Polzahl - 1) * RM + 5,08 mm

Art.-Nr.
SP066 □ **VBNC**

Ergänzen Sie die Art.-Nr. mit der gewünschten Polzahl.

	02	03	04	05	06	07	08
09	10	11	12	13	14	15	16
17	18	19	20	21	22	23	24

(Hinweise: Seite 21)

Standard-Polzahlen

Passende Stiftleisten

zu **SP066xxVBPC**	Seite
PR066xxHBEC (Typ 478)	176
PR066xxVBEC (Typ 479)	182
PT116xxVBEC (Typ 219)	183
PT116xxVBBN (Typ 220)	184

Zubehör

für **SP066xxVBPC**	Seite
700025	298

Passende Stiftleisten

zu **SP066xxVBNF**	Seite
PT116xxHBBF (Typ 236)	178
PR066xxHBBF (Typ 398)	181
PR066xxVBBF (Typ 399)	181
PT116xxVBBF (Typ 235)	184

Zubehör

für **SP066xxVBNF**	Seite
700025	298

* Zulassung in Vorbereitung

Produktfamilie	Polzahl		Farbe	Option
SP066	6	xx	V	B	P	C
	Raster	Aufbau	Funktion	

- Federkraftklemme, steckbar
- Rastermaß 5,08 mm, Anschlussrichtung 0°
- aneinanderreihbar ohne Polverlust
- Farbe schwarz
- Fingerdrücker, Drahteinführung auf der nicht kodierbaren Seite parallel zur Steckrichtung

Technische Daten

V / A / AWG 300 / 12 / 28 - 12

* 12 A / 250 V / 4 kV / 3 / 0,08 - 2,5 mm² / IEC 61984

Überspannungskategorie	III	III	II
Verschmutzungsgrad	3	2	2
Bemessungsspannung	250 V	630 V	630 V
Bemessungsstoßspannung	4,0 kV	4,0 kV	4 kV
Isolierstoffgruppe	CTI 600		
Anschlussvermögen (eindrähtig)	0,08 - 2,5 mm²		
Anschlussvermögen (mehrdrähtig)	0,08 - 2,5 mm²		
Anschlussvermögen (eindrähtig)	AWG 28 - 12		
Anschlussvermögen (mehrdrähtig)	AWG 28 - 12		
Kleinste Luft- und Kriechstrecke	3,58 mm		
Schutzart nach IEC 60529	IP 20		
Abisolierlänge min.	10 mm		
Farbe	schwarz		

Maßzeichnung

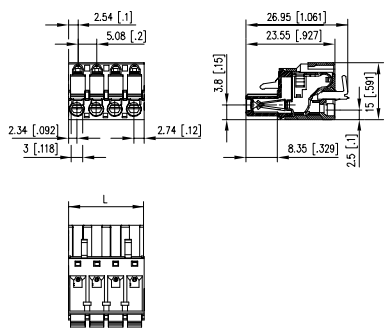

L = (Polzahl - 1) * RM + 5,08 mm

Art.-Nr.

SP066 ☐ VBPC

Ergänzen Sie die Art.-Nr. mit der gewünschten Polzahl.

	02	03	04	05	06	07	08
09	10	11	12	13	14	15	16
17	18	19	20	21	22	23	24

(Hinweise: Seite 21)

Standard-Polzahlen

* Zulassung in Vorbereitung

Produktfamilie	Polzahl		Farbe	Option
SP066	6	xx	V	B	N	F
	Raster	Aufbau	Funktion	

- Federkraftklemme, steckbar
- Rastermaß 5,08 mm, Anschlussrichtung 0°
- Farbe schwarz, Befestigungsflansch
- Drücker, Drahteinführung auf der nicht kodierbaren Seite parallel zur Steckrichtung

Technische Daten

V / A / AWG 300 / 12 / 28 - 12

* 12 A / 250 V / 4 kV / 3 / 0,08 - 2,5 mm² / IEC 61984

Überspannungskategorie	III	III	II
Verschmutzungsgrad	3	2	2
Bemessungsspannung	250 V	630 V	630 V
Bemessungsstoßspannung	4,0 kV	4,0 kV	4 kV
Isolierstoffgruppe	CTI 600		
Anschlussvermögen (eindrähtig)	0,08 - 2,5 mm²		
Anschlussvermögen (mehrdrähtig)	0,08 - 2,5 mm²		
Anschlussvermögen (eindrähtig)	AWG 28 - 12		
Anschlussvermögen (mehrdrähtig)	AWG 28 - 12		
Kleinste Luft- und Kriechstrecke	3,58 mm		
Schutzart nach IEC 60529	IP 20		
Abisolierlänge min.	10 mm		
Farbe	schwarz		

Maßzeichnung

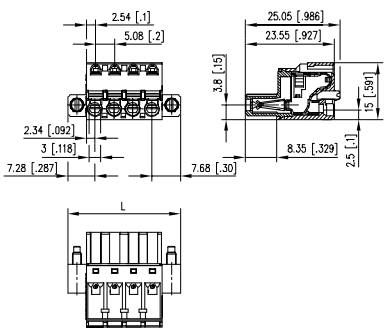

L = (Polzahl - 1) * RM + 14,96 mm

Art.-Nr.

SP066 ☐ VBNF

Ergänzen Sie die Art.-Nr. mit der gewünschten Polzahl.

	02	03	04	05	06	07	08
09	10	11	12	13	14	15	16
17	18	19	20	21	22	23	24

(Hinweise: Seite 21)

Standard-Polzahlen

Passende Stiftleisten

zu **SP066xxVBPF**	**Seite**
PT116xxHBBF (Typ 236)	178
PR066xxHBBF (Typ 398)	181
PT116xxVBBF (Typ 235)	184

Zubehör

für **SP066xxVBPF**	**Seite**
700025	298

* Zulassung in Vorbereitung

Produktfamilie		Polzahl		Farbe	Option
SP066	6	xx	V	B	P	F
	Raster		Aufbau	Funktion	

- Federkraftklemme, steckbar
- Rastermaß 5,08 mm, Anschlussrichtung 0°
- Farbe schwarz, Befestigungsflansch
- Fingerdrücker, Drahteinführung auf der nicht kodierbaren Seite parallel zur Steckrichtung

Technische Daten

V / A / AWG 300 / 12 / 28 - 12

* 12 A / 250 V / 4 kV / 3 / 0,08 - 2,5 mm² / IEC 61984

Überspannungskategorie	III	III	II
Verschmutzungsgrad	3	2	2
Bemessungsspannung	250 V	630 V	630 V
Bemessungsstoßspannung	4,0 kV	4,0 kV	4 kV
Isolierstoffgruppe	CTI 600		
Anschlussvermögen (eindrähtig)	0,08 - 2,5 mm²		
Anschlussvermögen (mehrdrähtig)	0,08 - 2,5 mm²		
Anschlussvermögen (eindrähtig)	AWG 28 - 12		
Anschlussvermögen (mehrdrähtig)	AWG 28 - 12		
Kleinste Luft- und Kriechstrecke	3,58 mm		
Schutzart nach IEC 60529	IP 20		
Abisolierlänge min.	10 mm		
Farbe	schwarz		

Maßzeichnung

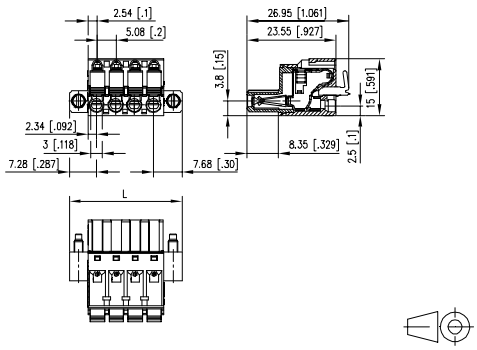

L = (Polzahl - 1) * RM + 14,96 mm

Art.-Nr.

SP066 ☐ **VBPF**

Ergänzen Sie die Art.-Nr. mit der gewünschten Polzahl.

	02	03	04	05	06	07	08
09	10	11	12	13	14	15	16
17	18	19	20	21	22	23	24

(Hinweise: Seite 21)

Standard-Polzahlen

Passende Stiftleisten

zu **SP049xxVBNC**	**Seite**
PT119xxVBBN (Typ 320)	190

Zubehör

für **SP049xxVBNC**	**Seite**
700025	298

Passende Stiftleisten

zu **SP129xxVBNF**	**Seite**
PT119xxHBBF (Typ 336)	189
PT119xxVBBF (Typ 335)	191

Zubehör

für **SP129xxVBNF**	**Seite**
700025	298

* Zulassung in Vorbereitung

Produktfamilie	Polzahl	Farbe	Option	
SP049	xx	V	B	N C *(ASP049)
	Raster	Aufbau	Funktion	*alte Produktbezeichnung

- Federkraftklemme, steckbar
- Rastermaß 10,00 mm, Anschlussrichtung 0°
- aneinanderreihbar ohne Polverlust
- Farbe schwarz
- Exzenterhebel, Drahteinführung auf der nicht kodierbaren Seite parallel zur Steckrichtung

Technische Daten

cULus V / A / AWG 300 / 8 / 28 - 16

SEV* 10 A / 630 V / 6 kV / 3 / 0,08 - 1 mm² / IEC 61984

Überspannungskategorie	III	III	II
Verschmutzungsgrad	3	2	2
Bemessungsspannung	630 V	1250 V	1250 V
Bemessungsstoßspannung	8,0 kV	8 kV	8,0 kV
Isolierstoffgruppe	CTI 400		
Anschlussvermögen (eindrähtig)	0,08 - 1,5 mm²		
Anschlussvermögen (mehrdrähtig)	0,08 - 1 mm²		
Anschlussvermögen (eindrähtig)	AWG 28 - 16		
Anschlussvermögen (mehrdrähtig)	AWG 28 - 16		
Kleinste Luft- und Kriechstrecke	9 mm		
Schutzart nach IEC 60529	IP 20		
Abisolierlänge min.	4 mm		
Farbe	schwarz		

Maßzeichnung

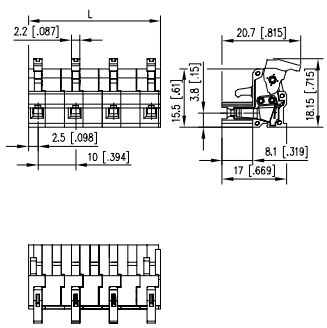

L = (Polzahl - 1) * RM + 5 mm

Art.-Nr.

ASP049 ☐

Ergänzen Sie die Art.-Nr. mit der gewünschten Polzahl.

	02	03	04	05	06	07	08
09	10	11	12				

(Hinweise: Seite 21)

Standard-Polzahlen

* Zulassung in Vorbereitung

Produktfamilie	Polzahl	Farbe	Option	
SP129	xx	V	B	N F *(ASP129)
	Raster	Aufbau	Funktion	*alte Produktbezeichnung

- Federkraftklemme, steckbar
- Rastermaß 10,00 mm, Anschlussrichtung 0°
- Farbe schwarz, Befestigungsflansch
- Exzenterhebel, Drahteinführung auf der nicht kodierbaren Seite parallel zur Steckrichtung

Technische Daten

cULus V / A / AWG 300 / 10 / 28 - 12

SEV* 12 A / 630 V / 4 kV / 3 / 0,08 - 2,5 mm² / IEC 61984

Überspannungskategorie	III	III	II
Verschmutzungsgrad	3	2	2
Bemessungsspannung	800 V	1600 V	1600 V
Bemessungsstoßspannung	8,0 kV	8 kV	8,0 kV
Isolierstoffgruppe	CTI 400		
Anschlussvermögen (eindrähtig)	0,08 - 2,5 mm²		
Anschlussvermögen (mehrdrähtig)	0,08 - 2,5 mm²		
Anschlussvermögen (eindrähtig)	AWG 28 - 12		
Anschlussvermögen (mehrdrähtig)	AWG 28 - 12		
Kleinste Luft- und Kriechstrecke	11 mm		
Schutzart nach IEC 60529	IP 20		
Abisolierlänge min.	9 mm		
Farbe	schwarz		

Maßzeichnung

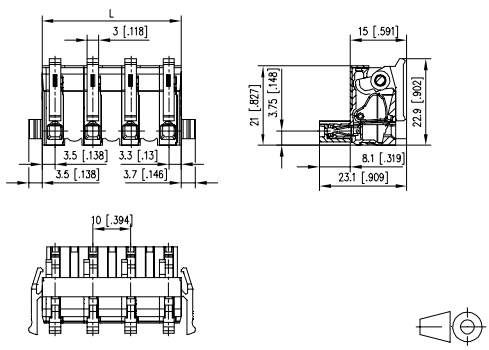

L = (Polzahl - 1) * RM + 6,8 mm

Art.-Nr.

ASP129 ☐

Ergänzen Sie die Art.-Nr. mit der gewünschten Polzahl.

	02	03	04				

(Hinweis: Seite 21)

Standard-Polzahlen

Passende Stiftleisten

zu **SP04AxxVBNC**	**Seite**
PT11AxxHBEC (Typ 229)	192
PT11AxxHBBN (Typ 230)	192
PT11AxxVBEC (Typ 219)	193
PT11AxxVBBN (Typ 220)	194

Zubehör

für **SP04AxxVBNC**	**Seite**
700025	298

Produktfamilie	Polzahl	Farbe	Option
SP04	**AxxV**	**B**	**NC**
Raster	Aufbau	Funktion	*alte Produktbezeichnung

SP04AxxVBNC *(ASP04A)

- Federkraftklemme, steckbar
- Rastermaß 10,16 mm, Anschlussrichtung 0°
- aneinanderreihbar ohne Polverlust
- Farbe schwarz
- Exzenterhebel, Drahteinführung auf der nicht kodierbaren Seite parallel zur Steckrichtung

Technische Daten

0,08 - 1,5 mm² AWG 28 - 16 / 10 A

Überspannungskategorie	III	III	II
Verschmutzungsgrad	3	2	2
Bemessungsspannung	630 V	1250 V	1250 V
Bemessungsstoßspannung	8,0 kV	8 kV	8,0 kV
Isolierstoffgruppe	CTI 400		
Anschlussvermögen (eindrähtig)	0,08 - 1,5 mm²		
Anschlussvermögen (mehrdrähtig)	0,08 - 1,5 mm²		
Anschlussvermögen (eindrähtig)	AWG 28 - 16		
Anschlussvermögen (mehrdrähtig)	AWG 28 - 16		
Kleinste Luft- und Kriechstrecke	9,16 mm		
Schutzart nach IEC 60529	IP 20		
Abisolierlänge min.	4 mm		
Farbe	schwarz		

Maßzeichnung

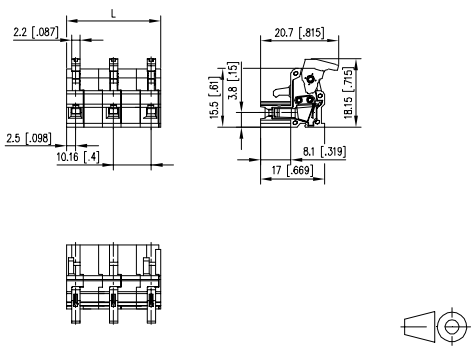

L = (Polzahl - 1) * RM + 5 mm

Art.-Nr.

ASP04A ☐

Ergänzen Sie die Art.-Nr. mit der gewünschten Polzahl.

	02	03	04	05	06	07	08
09	10	11	12				

(Hinweise: Seite 21)

Standard-Polzahlen

Produktfamilie	Polzahl	Farbe	Option
SC303	xx	H	BNN
Raster		Aufbau	Funktion

- Federkraftklemme, steckbar
- Rastermaß 3,50 mm, Anschlussrichtung 90°
- Farbe schwarz

Technische Daten

V / A / AWG	150 / 4 / 28 - 16		
1,5 mm²	130 V / 4A / T60		
Überspannungskategorie	III	III	II
Verschmutzungsgrad	3	2	2
Bemessungsspannung	160 V	400 V	400 V
Bemessungsstoßspannung	2,5 kV	2,5 kV	2,5 kV
Isolierstoffgruppe	CTI 600		
Anschlussvermögen (eindrähtig)	0,08 - 1,5 mm²		
Anschlussvermögen (mehrdrähtig)	0,08 - 1,5 mm²		
Anschlussvermögen (eindrähtig)	AWG 28 - 16		
Anschlussvermögen (mehrdrähtig)	AWG 28 - 16		
Kleinste Luft- und Kriechstrecke	2,4 mm		
Schutzart nach IEC 60529	IP00		
Abisolierlänge min.	7,5 mm		
Farbe	schwarz		

Maßzeichnung

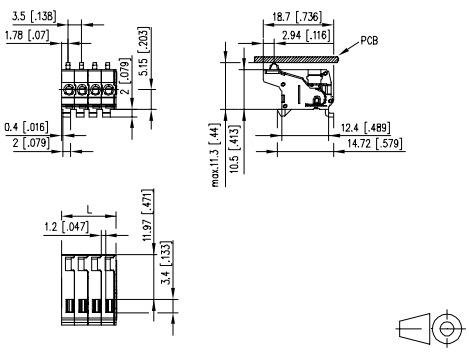

L = (Polzahl - 1) * RM + 4,5 mm

Art.-Nr.

SC303 ☐ HBNN

Ergänzen Sie die Art.-Nr. mit der gewünschten Polzahl.

	02	03	04	05	06	07	08
09	10	11	12				

Produktfamilie	Polzahl	Farbe	Option
SL303	xx	H	BNN
Raster		Aufbau	Funktion

- Federkraftklemme, lötbar
- Rastermaß 3,50 mm, Anschlussrichtung 90°
- Farbe schwarz

Technische Daten

V / A / AWG	150 / 4 / 28 - 16		
1,5 mm²	130 V / 4A / T60		
Überspannungskategorie	III	III	II
Verschmutzungsgrad	3	2	2
Bemessungsspannung	160 V	400 V	400 V
Bemessungsstoßspannung	2,5 kV	2,5 kV	2,5 kV
Isolierstoffgruppe	CTI 600		
Anschlussvermögen (eindrähtig)	0,08 - 1,5 mm²		
Anschlussvermögen (mehrdrähtig)	0,08 - 1,5 mm²		
Anschlussvermögen (eindrähtig)	AWG 28 - 16		
Anschlussvermögen (mehrdrähtig)	AWG 28 - 16		
Kleinste Luft- und Kriechstrecke	2,4 mm		
Lötstiftlänge	3,95 mm		
Schutzart nach IEC 60529	IP00		
Abisolierlänge min.	7,5 mm		
Farbe	schwarz		

Maßzeichnung

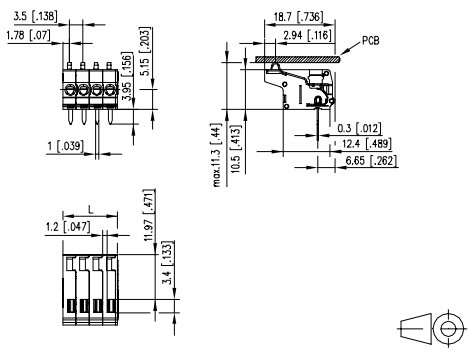

L = (Polzahl - 1) * RM + 4,5 mm

Art.-Nr.

SL303 ☐ HBNN

Ergänzen Sie die Art.-Nr. mit der gewünschten Polzahl.

	02	03	04	05	06	07	08
09	10	11	12				

Produktfamilie	Polzahl	Farbe	Option
SC305	xx	H	BNN
	Raster	Aufbau	Funktion

- Federkraftklemme, steckbar
- Rastermaß 5,00 mm, Anschlussrichtung 0°
- Farbe schwarz

Technische Daten

V / A / AWG	250 / 4 / 28 - 16		
1,5 mm²	250 V / 4A / T60		
Überspannungskategorie	III	III	II
Verschmutzungsgrad	3	2	2
Bemessungsspannung	250 V	630 V	630 V
Bemessungsstoßspannung	4,0 kV	4,0 kV	4 kV
Isolierstoffgruppe	CTI 600		
Anschlussvermögen (eindrähtig)	0,08 - 1,5 mm²		
Anschlussvermögen (mehrdrähtig)	0,08 - 1,5 mm²		
Anschlussvermögen (eindrähtig)	AWG 28 - 16		
Anschlussvermögen (mehrdrähtig)	AWG 28 - 16		
Kleinste Luft- und Kriechstrecke	3,2 mm		
Schutzart nach IEC 60529	IP00		
Abisolierlänge min.	7,5 mm		
Farbe	schwarz		

Maßzeichnung

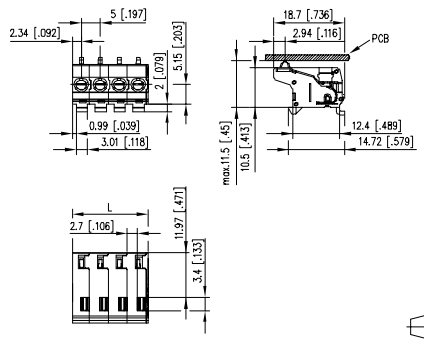

L = (Polzahl - 1) * RM + 5 mm

Art.-Nr.

SC305 ☐ HBNN

Ergänzen Sie die Art.-Nr. mit der gewünschten Polzahl.

	02	03	04	05	06	07	08
09	10	11	12				

Produktfamilie	Polzahl	Farbe	Option
SL305	xx	H	BNN
	Raster	Aufbau	Funktion

- Federkraftklemme, lötbar
- Rastermaß 5,00 mm, Anschlussrichtung 0°
- Farbe schwarz

Technische Daten

V / A / AWG	250 / 4 / 28 - 16		
1,5 mm²	250 V / 4A / T60		
Überspannungskategorie	III	III	II
Verschmutzungsgrad	3	2	2
Bemessungsspannung	250 V	630 V	630 V
Bemessungsstoßspannung	4,0 kV	4,0 kV	4 kV
Isolierstoffgruppe	CTI 600		
Anschlussvermögen (eindrähtig)	0,08 - 1,5 mm²		
Anschlussvermögen (mehrdrähtig)	0,08 - 1,5 mm²		
Anschlussvermögen (eindrähtig)	AWG 28 - 16		
Anschlussvermögen (mehrdrähtig)	AWG 28 - 16		
Kleinste Luft- und Kriechstrecke	3,2 mm		
Lötstiftabmessungen	1,0 x 0,3 mm		
Empfohlene Bohrung in der Leiterplatte	ø 1,2 mm		
Lötstiftlänge	3,95 mm		
Schutzart nach IEC 60529	IP00		
Abisolierlänge min.	7,5 mm		
Farbe	schwarz		

Maßzeichnung

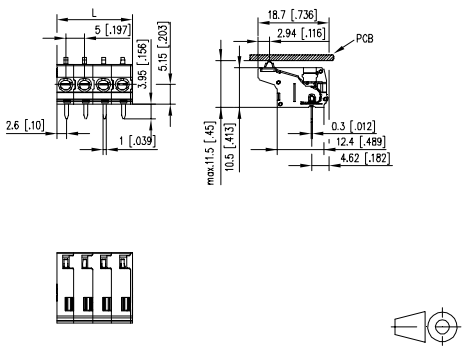

L = (Polzahl - 1) * RM + 5 mm

Art.-Nr.

SL305 ☐ HBNN

Ergänzen Sie die Art.-Nr. mit der gewünschten Polzahl.

	02	03	04	05	06	07	08
09	10	11	12				

* Zulassung in Vorbereitung

SM99S

- Federkraftklemme, lötbar (SMT)
- Anschlussrichtung 90°
- aneinanderreihbar ohne Polverlust
- Farbe schwarz
- Verpackung Tape & Reel möglich
- Fingerdrücker
- Prüfabgriff und Drahtanschlussanzeige
- Varianten: schwarz, cremeweiß, gelb, grün, rot, blau

Technische Daten

cULus*	A / AWG	9 / 24 - 16
SEV*	0,2 - 0,75 mm²	9 A

Anschlussvermögen (eindrähtig)	0,2 - 1,5 mm²
Anschlussvermögen (mehrdrähtig)	0,2 - 1,5 mm²
Anschlussvermögen (eindrähtig)	AWG 24 - 16
Anschlussvermögen (mehrdrähtig)	AWG 24 - 16
Schutzart nach IEC 60529	IP 20
Abisolierlänge min.	7 mm
Farbe	schwarz

Lochbild

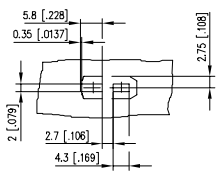

Maßzeichnung

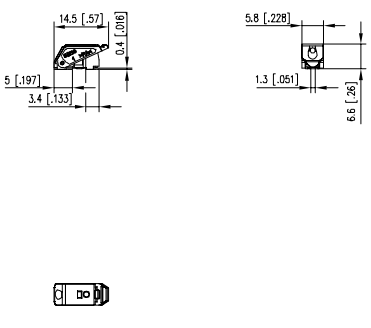

Art.-Nr.	Farbe	Merkmal 1	Merkmal 2	EAN
SM99S01VBNN00G7	schwarz			4250184193647
SM99S01VBNN01G7	weiß			4250184193654
SM99S01VBNN02G7	gelb			4250184193661
SM99S01VBNN03G7	grün			4250184193722
SM99S01VBNN04G7	rot			4250184193678
SM99S01VBNN05G7	blau			4250184193715

* Zulassung in Vorbereitung

SR99S

- Federkraftklemme, lötbar (THR), Doppellötstifte
- Anschlussrichtung 90°
- aneinanderreihbar ohne Polverlust
- Farbe schwarz
- Verpackung Tape & Reel möglich
- Fingerdrücker
- Prüfabgriff und Drahtanschlussanzeige
- Varianten: schwarz, cremeweiß, gelb, grün, rot, blau

Technische Daten

cULus*	A / AWG	9 / 24 - 16
SEV*	0,2 - 0,75 mm²	9 A

Anschlussvermögen (eindrähtig)	0,2 - 1,5 mm²
Anschlussvermögen (mehrdrähtig)	0,2 - 1,5 mm²
Anschlussvermögen (eindrähtig)	AWG 24 - 16
Anschlussvermögen (mehrdrähtig)	AWG 24 - 16
Lötstiftabmessungen	2 x 1,3 x 0,4 mm
Empfohlene Bohrung in der Leiterplatte	ø 1,6 mm
Lötstiftlänge	2,4 mm
Schutzart nach IEC 60529	IP 20
Abisolierlänge min.	7 mm
Farbe	schwarz

Lochbild

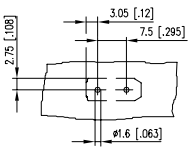

Maßzeichnung

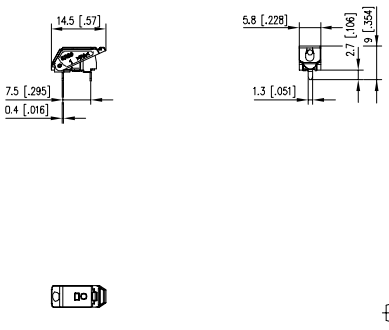

Art.-Nr.	Farbe	Merkmal 1	Merkmal 2	EAN
SR99S01VBNN00G7	schwarz			4250184193692
SR99S01VBNN01G7	weiß			4250184193739
SR99S01VBNN02G7	gelb			4250184193746
SR99S01VBNN03G7	grün			4250184193708
SR99S01VBNN04G7	rot			4250184193753
SR99S01VBNN05G7	blau			4250184193760

SM01W

- Federkraftklemme, lötbar (SMT)
- Anschlussrichtung 0°
- Verpackung Tape & Reel möglich
- Varianten: 7" Reel, 13" Reel, 15" Reel, jeweils Lötseite Montage oder Bauteileseite Montage

Technische Daten

0,1 - 0,75 mm² AWG 26 - 18 / 13 A

Überspannungskategorie	III	III	II
Verschmutzungsgrad	3	2	2
Bemessungsspannung	630 V	1600 V	1600 V
Bemessungsstoßspannung	6 kV	8 kV	6 kV

Anschlussvermögen (eindrähtig)	0,1 - 0,75 mm²
Anschlussvermögen (eindrähtig)	AWG 26 - 18
Schutzart nach IEC 60529	IP 00
Abisolierlänge min.	4 mm

Maßzeichnung

Art.-Nr.	Farbe	Merkmal 1	Merkmal 2	EAN
ASM01W0164-0G16		15 " Reel	Lötseite Montage	4250184183945
ASM01W0164-1G16		15 " Reel	Bauteileseite Montage	4250184183952
ASM01W0164-2G16		7 " Reel	Lötseite Montage	4250184183969
ASM01W0164-3G16		7 " Reel	Bauteileseite Montage	4250184183976
ASM01W0164-4G16		13 " Reel	Lötseite Montage	4250184183983
ASM01W0164-5G16		13 " Reel	Bauteileseite Montage	4250184183990

SM01Y

- Federkraftklemme, lötbar (SMT)
- Anschlussrichtung 0°
- Verpackung Tape & Reel möglich
- Varianten: 7" Reel, 13" Reel, 15" Reel, jeweils Lötseite Montage oder Bauteileseite Montage

Technische Daten

0,75 - 1,5 mm² AWG 18 - 16 / 13 A

Überspannungskategorie	III	III	II
Verschmutzungsgrad	3	2	2
Bemessungsspannung	630 V	1600 V	1600 V
Bemessungsstoßspannung	6 kV	8 kV	6 kV

Anschlussvermögen (eindrähtig)	0,75 - 1,5 mm²
Anschlussvermögen (eindrähtig)	AWG 18 - 16
Schutzart nach IEC 60529	IP 00
Abisolierlänge min.	4 mm

Maßzeichnung

Art.-Nr.	Farbe	Merkmal 1	Merkmal 2	EAN
ASM01Y0164-0G16		15 " Reel	Lötseite Montage	4250184184027
ASM01Y0164-1G16		15 " Reel	Bauteileseite Montage	4250184184034
ASM01Y0164-2G16		7 " Reel	Lötseite Montage	4250184184041
ASM01Y0164-3G16		7 " Reel	Bauteileseite Montage	4250184184058
ASM01Y0164-4G16		13 " Reel	Lötseite Montage	4250184184065
ASM01Y0164-5G16		13 " Reel	Bauteileseite Montage	4250184184072

Schraubklemmen

Bauartspezifikation

Klemmkörper
Die Klemmkörper bestehen aus einer Kupfer-Knetlegierung. Die Oberfläche ist galvanisch vernickelt. Bei den Typen mit Lötstift wird die Oberfläche zur Erzielung hoher Korrosionsbeständigkeit und hervorragender Lötfähigkeit galvanisch unternickelt und verzinnt. Alle Klemmkörper sind unverlierbar im Isoliergehäuse eingebaut.

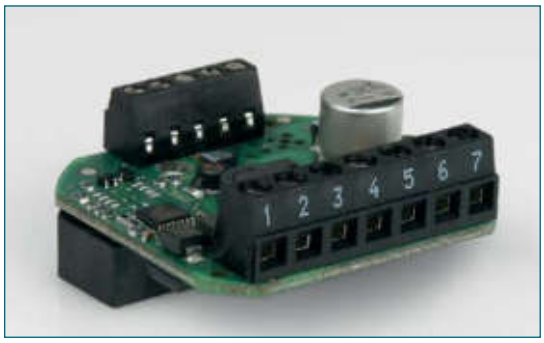

Klemmschrauben
Die Klemmschrauben von M2 – M4 sind wahlweise in verschiedenen Werkstoffen hergestellt. Die Schrauben sind an den Druckflächen abgerundet, womit auch ein Anschließen des Leiters ohne Drahtschutz möglich ist. Gewöhnlich sind die Schrauben gegen selbsttätiges Lösen gesichert.

Kontaktsysteme für das METZ CONNECT-Stecksystem
a) Lamellenkontakte
Die Lamellenkontakte sind versilbert, wahlweise verzinnt oder vergoldet und eignen sich für Rundstifte. Durch die lamellenartige Ausbildung der Kontaktstege lassen sich Ströme bis 10 A übertragen. Selbst nach 100-maligem Stecken ist der Übergangswiderstand zwischen Buchsenkontakt und Stiftleiste ≤ 5 mΩ.

b) Stecksystem mit integriertem Kontakt
Das tulpenförmige Stecksystem ist aus Bronze gefertigt und eignet sich sowohl für Rund- als auch für Vierkantstifte.

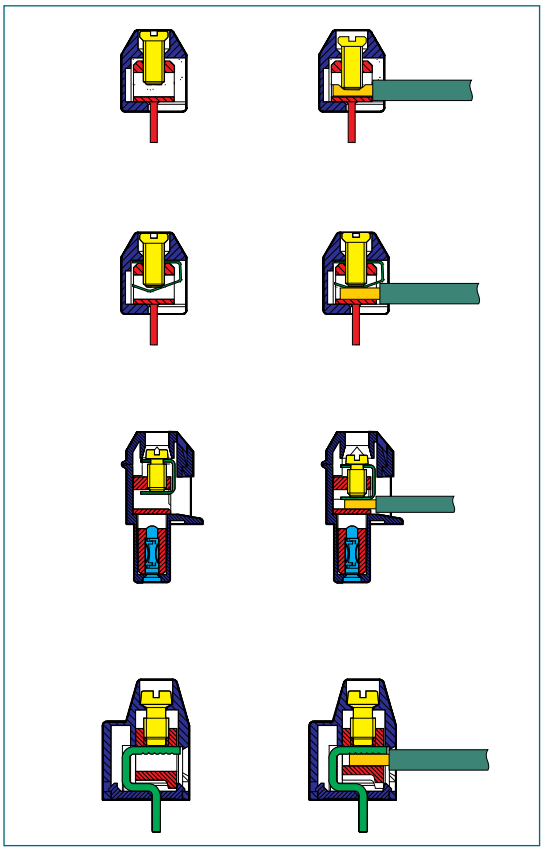

Drahtschutz
Der Drahtschutz verhindert beim Anklemmen eine Beschädigung der Leiter.

Zwangsgeführter Drahtschutz
Einige Typen sind mit einem zwangsgeführten Drahtschutz ausgerüstet, der nach dem Prinzip des Liftsystems arbeitet. Beim Drehen der Schraube wandert der Drahtschutz parallel zum Klemmkörperboden mit.

Liftsystem
Durch den Fahrstuhleffekt des Klemmkörpers wird der Leiter großflächig und parallel geklemmt. Eine Beschädigung des Leiters durch die Schraube wird auch hier völlig ausgeschlossen.

U | Contact

Schraubklemmen

Bedruckungsoptionen

Wir bedrucken Ihre Klemmen individuell. Zahlen oder Symbole, links- oder rechtsläufig, lesbar oder kopfstehend in Abhängigkeit der technischen Machbarkeit. Als Verfahren stehen Tintenstrahldruck, Tampondruck und Heißprägen zur Auswahl. Gestalten Sie mit uns zusammen Ihre individuelle Klemme.

Farbmöglichkeiten

Sie können die Klemmen in verschiedenen Grundfarben bestellen. Dies ist zum Beispiel hilfreich im Gehäuseeinbau um ein optisch attraktives Gesamtbild zu erreichen oder um dies als weitere Kodiermöglichkeit zu nutzen. Zu den möglichen Farben beraten wir Sie gerne.

Drehmomente – Auszug aus DIN EN 60947-1 und DIN EN 60999-1

Anzugsdrehmomente für den Nachweis der mechanischen Festigkeit von Schraubenanschlüssen

Gewindedurchmesser (mm)		Anzugsdrehmoment (Nm)	
Metrische Normwerte	Durchmesserbereich	Prüfmoment	empfohlen
2,5	≤ 2,8	0,4	0,4–0,6
3,0	> 2,8 bis einschließlich 3,0	0,5	0,5–0,7
–	> 3,0 bis einschließlich 3,2	0,6	0,6–0,8
3,5	> 3,2 bis einschließlich 3,6	0,8	0,8–1,0
4	> 3,6 bis einschließlich 4,1	1,2	1,2–1,6

Produktschlüssel Schraubklemmen

R = Schraubklemmen

B = schwarz
G = grün
D = grau

N = normal, Drahtzuführung nicht kodierbare Seite
O = normal, Drahtzuführung kodierbare Seite

F = Flansch, Drahtzuführung nicht kodierbare Seite
S = Flansch, Drahtzuführung kodierbare Seite
U = Anreihbar, Drahtzuführung nicht kodierbare Seite*
C = Aneinanderreihbar, Drahtzuführung nicht kodierbare Seite*
D = Aneinanderreihbar, Drahtzuführung kodierbare Seite*
L = Anschluss linke Seite
R = Anschluss rechte Seite

Produktbereich	Typ		Polzahl		Farbe		Option	
R	T	01	5	xx	H	D	W	C	XXXX

Befestigung
P = Steckbar (Standard Steckgesicht)
W = Steckbar (Alternatives Steckgesicht bei Stiftleisten THR lötbar nach JEDEC 20)
T = THT lötbar (Wellenlöten)

Raster (mm)
3 = 3,50
4 = 3,81
5 = 5,00
6 = 5,08
7 = 7,50
8 = 7,62
A = 10,16
H = 15,00
L = 6,35
N = 9,52

Aufbau
H = horizontal = 90°
V = vertikal = 0° = 180°
D = diagonal = 45° = 135°
I = Horizontal-Lamelle
W = Vertikal-Lamelle
L = abgewinkelt 30°–35°
U = abgewinkelt 55°–60°
S = Abzughilfe**
O = hochisoliert horizontal**
P = hochisoliert vertikal**
M = Mehrfachpins**
C = versetzte Pins**

Funktion
N = Standard = 1-reihig
W = Drahtschutz
L = Liftsystem
V = Variante

Varianten/ Gurtung
G1 = Tape 16 mm
G2 = Tape 32 mm
G3 = Tape 44 mm
G4 = Tape 56 mm
G5 = Tape 72 mm
G6 = Tape 88 mm
G7 = Tape 24 mm
G8 = Tape 104 mm
T1 = Tube

* Anreihbar bedeutet mechanische Anreihung ohne Polverlust (durch Schwalbenschwänze). Aneinanderreihbar bedeutet lose Anreihung ohne Polverlust (ohne Schwalbenschwänze).
** Findet nur Anwendung wenn zwei Varianten verfügbar sind.

Symbolerklärungen

Piktogramme

	Federkraftklemme		Drahtschutz
	Schneidklemme		anreihbar
	Schraubklemme		Stiftleiste vertikal
	Stiftleiste		Stiftleiste vertikal mit Führung
	Buchsenleiste		Stiftleiste vertikal offene Wanne
	Ethernet M12		Stiftleiste vertikal geschlossene Wanne
	lötbar		Stiftleiste horizontal
	steckbar		Stiftleiste horizontal mit Führung
	Rastermaß		Stiftleiste horizontal offene Wanne
	Anschlussrichtung 90°		Stiftleiste horizontal geschlossene Wanne
	Anschlussrichtung diagonal		entwickelt für THR
	Anschlussrichtung 0°		entwickelt für SMT
	Liftsystem		Tape & Reel möglich

Produktfamilie	Polzahl	Farbe	Option	
RT06	3xx	H	BNC	*(Typ 060)
Raster	Aufbau	Funktion		*alte Produktbezeichnung

- Schraubklemme, lötbar
- Rastermaß 3,50 mm, Anschlussrichtung 90°
- aneinanderreihbar ohne Polverlust
- Farbe schwarz

Technische Daten

cULus V / A / AWG 125 / 15 / 20 - 14

SEV 1,0 mm² 125 V / 13,5 A / T60

Überspannungskategorie	III	III	II
Verschmutzungsgrad	3	2	2
Bemessungsspannung	160 V	400 V	400 V
Bemessungsstoßspannung	2,5 kV	2,5 kV	2,5 kV
Isolierstoffgruppe	CTI 600		
Anschlussvermögen (eindrähtig)	0,08 - 2,0 mm²		
Anschlussvermögen (mehrdrähtig)	0,08 - 2,0 mm²		
Anschlussvermögen (eindrähtig)	AWG 28 - 14		
Anschlussvermögen (mehrdrähtig)	AWG 28 - 14		
Kleinste Luft- und Kriechstrecke	2,1 mm		
Lötstiftabmessungen	0,9 mm		
Empfohlene Bohrung in der Leiterplatte	ø 1,2 mm		
Lötstiftlänge	3,4 mm		
Schutzart nach IEC 60529	IP 00		
Abisolierlänge min.	5 mm		
Farbe	schwarz		

Maßzeichnung

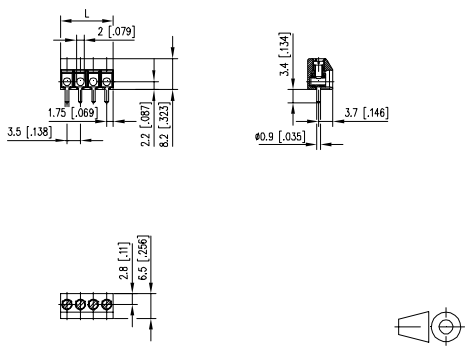

L = (Polzahl - 1) * RM + 3,5 mm

Art.-Nr.
310601 ☐

Ergänzen Sie die Art.-Nr. mit der gewünschten Polzahl.

	02	03	04	05	06	07	08
09	10	11	12	13	14	15	16

(Hinweise: Seite 67)

Standard-Polzahlen

Produktfamilie	Polzahl	Farbe	Option	
RT06	3xx	H	BWC	*(Typ 059)
Raster	Aufbau	Funktion		*alte Produktbezeichnung

- Schraubklemme, lötbar
- Rastermaß 3,50 mm, Anschlussrichtung 90°
- Drahtschutz, aneinanderreihbar ohne Polverlust
- Farbe schwarz

Technische Daten

cULus V / A / AWG 150 / 10 / 28 - 16

SEV 1,0 mm² 125 V / 13,5 A / T60

Überspannungskategorie	III	III	II
Verschmutzungsgrad	3	2	2
Bemessungsspannung	160 V	400 V	400 V
Bemessungsstoßspannung	2,5 kV	2,5 kV	2,5 kV
Isolierstoffgruppe	CTI 600		
Anschlussvermögen (eindrähtig)	0,33 - 1,5 mm²		
Anschlussvermögen (mehrdrähtig)	0,33 - 0,75 mm²		
Anschlussvermögen (eindrähtig)	AWG 22 - 16		
Anschlussvermögen (mehrdrähtig)	AWG 22 - 18		
Kleinste Luft- und Kriechstrecke	2,1 mm		
Lötstiftabmessungen	0,9 mm		
Empfohlene Bohrung in der Leiterplatte	ø 1,2 mm		
Lötstiftlänge	3,4 mm		
Schutzart nach IEC 60529	IP 20		
Abisolierlänge min.	5 mm		
Farbe	schwarz		

Maßzeichnung

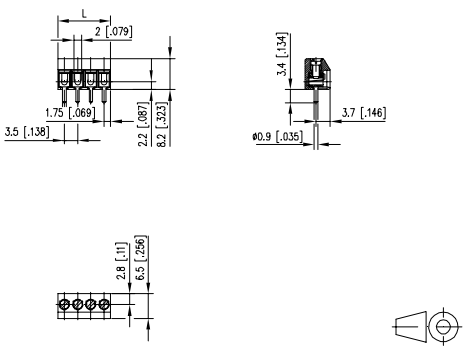

L = (Polzahl - 1) * RM + 3,5 mm

Art.-Nr.
310591 ☐

Ergänzen Sie die Art.-Nr. mit der gewünschten Polzahl.

	02	03	04	05	06	07	08
09	10	11	12	13	14	15	16

(Hinweise: Seite 67)

Standard-Polzahlen

Produktfamilie Polzahl Farbe Option

RT063xxOBWC *(Typ 459)

Raster Aufbau Funktion *alte Produktbezeichnung

- Schraubklemme, lötbar
- Rastermaß 3,50 mm, Anschlussrichtung 90°
- Drahtschutz, aneinanderreihbar ohne Polverlust
- Farbe schwarz
- hochisoliert

Technische Daten

V / A / AWG 300 / 7 / 28 - 16

1,5 mm² 125 V / 13,5 A / T60

Überspannungskategorie	III	III	II
Verschmutzungsgrad	3	2	2
Bemessungsspannung	200 V	500 V	500 V
Bemessungsstoßspannung	2,5 kV	2,5 kV	2,5 kV
Isolierstoffgruppe	CTI 600		
Anschlussvermögen (eindrähtig)	0,33 - 1,5 mm²		
Anschlussvermögen (mehrdrähtig)	0,33 - 0,75 mm²		
Anschlussvermögen (eindrähtig)	AWG 22 - 16		
Anschlussvermögen (mehrdrähtig)	AWG 22 - 18		
Kleinste Luft- und Kriechstrecke	2,6 mm		
Lötstiftabmessungen	0,9 mm		
Empfohlene Bohrung in der Leiterplatte	ø 1,2 mm		
Lötstiftlänge	3,4 mm		
Schutzart nach IEC 60529	IP 00		
Abisolierlänge min.	5 mm		
Farbe	schwarz		

Maßzeichnung

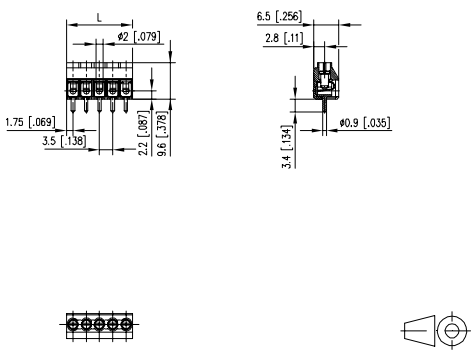

L = (Polzahl - 1) * RM + 3,5 mm

Art.-Nr.

314591 ☐

Ergänzen Sie die Art.-Nr. mit der gewünschten Polzahl.

	02	03	04	05	06	07	08
09	10	11	12	13	14	15	16

(Hinweise: Seite 67)

Standard-Polzahlen

* Zulassung in Vorbereitung

Produktfamilie Polzahl Farbe Option

RT063xxPBWC *(Typ 461)

Raster Aufbau Funktion *alte Produktbezeichnung

- Schraubklemme, lötbar
- Rastermaß 3,50 mm, Anschlussrichtung 0°
- Drahtschutz, aneinanderreihbar ohne Polverlust
- Farbe schwarz
- hochisoliert

Technische Daten

V / A / AWG 130 / 10 / 20 - 16

1,5 mm² 125 V / 13,5 A / T60

Überspannungskategorie	III	III	II
Verschmutzungsgrad	3	2	2
Bemessungsspannung	200 V	500 V	500 V
Bemessungsstoßspannung	2,5 kV	2,5 kV	2,5 kV
Isolierstoffgruppe	CTI 600		
Anschlussvermögen (eindrähtig)	0,33 - 1,5 mm²		
Anschlussvermögen (mehrdrähtig)	0,5 - 2,0 mm²		
Anschlussvermögen (eindrähtig)	AWG 22 - 16		
Anschlussvermögen (mehrdrähtig)	AWG 20 - 14		
Kleinste Luft- und Kriechstrecke	2,65 mm		
Lötstiftabmessungen	0,9 mm		
Empfohlene Bohrung in der Leiterplatte	ø 1,2 mm		
Lötstiftlänge	3,4 mm		
Schutzart nach IEC 60529	IP 00		
Abisolierlänge min.	5 mm		
Farbe	schwarz		

Maßzeichnung

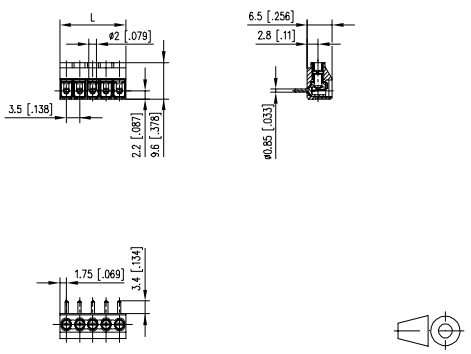

L = (Polzahl - 1) * RM + 3,5 mm

Art.-Nr.

314611 ☐

Ergänzen Sie die Art.-Nr. mit der gewünschten Polzahl.

	02	03	04	05	06	07	08
09	10	11	12	13	14	15	16

(Hinweise: Seite 67)

Standard-Polzahlen

Produktfamilie	Polzahl	Farbe	Option
RT033	xx	H	B L U

*(Typ 359)

Raster | Aufbau | Funktion | *alte Produktbezeichnung

- Schraubklemme, lötbar
- Rastermaß 3,50 mm, Anschlussrichtung 90°
- Liftsystem, anreihbar
- Farbe schwarz
- Verpackung Tape & Reel möglich
- Max. empfohlene Polzahl: 16

Technische Daten

V / A / AWG 150 / 10 / 28 - 16

1,0 mm² 130 V / 12 A / T60

Überspannungskategorie	III	III	II
Verschmutzungsgrad	3	2	2
Bemessungsspannung	80 V	320 V	320 V
Bemessungsstoßspannung	2,5 kV	2,5 kV	2,5 kV
Isolierstoffgruppe	CTI 600		
Anschlussvermögen (eindrähtig)	0,2 - 1,5 mm²		
Anschlussvermögen (mehrdrähtig)	0,2 - 1,5 mm²		
Anschlussvermögen (eindrähtig)	AWG 26 - 16		
Anschlussvermögen (mehrdrähtig)	AWG 26 - 16		
Kleinste Luft- und Kriechstrecke	1,7 mm		
Lötstiftabmessungen	0,5 x 0,9 mm		
Empfohlene Bohrung in der Leiterplatte	ø 1,1 mm		
Lötstiftlänge	3,5 mm		
Schutzart nach IEC 60529	IP 00		
Abisolierlänge min.	5 mm		
Farbe	schwarz		

Maßzeichnung

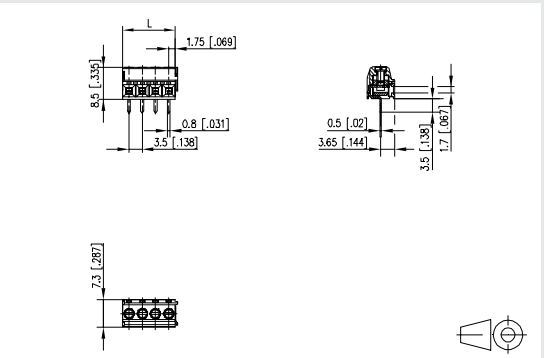

L = (Polzahl - 1) * RM + 3,5 mm

Art.-Nr.
313591 ☐

Ergänzen Sie die Art.-Nr. mit der gewünschten Polzahl.

	02	03	04				

(Hinweise: Seite 67)

Standard-Polzahlen

Produktfamilie	Polzahl	Farbe	Option
RT083	xx	D B	W C

*(Typ 105)

Raster | Aufbau | Funktion | *alte Produktbezeichnung

- Schraubklemme, lötbar
- Rastermaß 3,50 mm, Anschlussrichtung 45°
- Drahtschutz, aneinanderreihbar ohne Polverlust
- Farbe schwarz

Technische Daten

V / A / AWG 300 / 10 / 28 - 16

1,0 mm² 130 V / 13,5 A / T60

Überspannungskategorie	III	III	II
Verschmutzungsgrad	3	2	2
Bemessungsspannung	160 V	400 V	400 V
Bemessungsstoßspannung	2,5 kV	2,5 kV	2,5 kV
Isolierstoffgruppe	CTI 600		
Anschlussvermögen (eindrähtig)	0,34 - 1,0 mm²		
Anschlussvermögen (mehrdrähtig)	0,34 - 1,0 mm²		
Anschlussvermögen (eindrähtig)	AWG 22 - 18		
Anschlussvermögen (mehrdrähtig)	AWG 22 - 18		
Kleinste Luft- und Kriechstrecke	2,1 mm		
Lötstiftabmessungen	0,9 mm		
Empfohlene Bohrung in der Leiterplatte	ø 1,2 mm		
Lötstiftlänge	3,7 mm		
Schutzart nach IEC 60529	IP 20		
Abisolierlänge min.	5 mm		
Farbe	schwarz		

Maßzeichnung

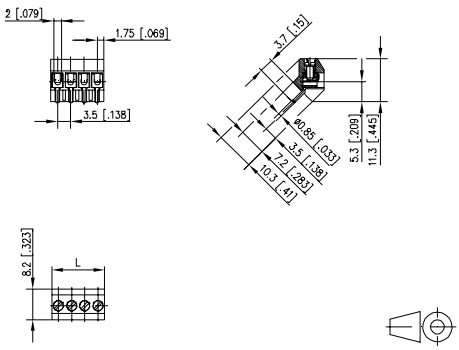

L = (Polzahl - 1) * RM + 3,5 mm

Art.-Nr.
311051 ☐

Ergänzen Sie die Art.-Nr. mit der gewünschten Polzahl.

	02	03	04	05	06	07	08
09	10	11	12	13	14	15	16

(Hinweise: Seite 67)

Standard-Polzahlen

Produktfamilie | Polzahl | Farbe | Option

RT043xxLBLC *(Typ 305)

Raster | Aufbau | Funktion | *alte Produktbezeichnung

- Schraubklemme, lötbar
- Rastermaß 3,50 mm, Anschlussrichtung 35°
- Liftsystem, aneinanderreihbar ohne Polverlust
- Farbe schwarz

Technische Daten

V / A / AWG 300 / 10 / 28 - 16

1,0 mm² 130 V / 13,5 A / T60

Überspannungskategorie	III	III	II
Verschmutzungsgrad	3	2	2
Bemessungsspannung	200 V	500 V	500 V
Bemessungsstoßspannung	2,5 kV	2,5 kV	2,5 kV
Isolierstoffgruppe	CTI 600		
Anschlussvermögen (eindrähtig)	0,34 - 1,5 mm²		
Anschlussvermögen (mehrdrähtig)	0,34 - 1,5 mm²		
Anschlussvermögen (eindrähtig)	AWG 22 - 16		
Anschlussvermögen (mehrdrähtig)	AWG 22 - 16		
Kleinste Luft- und Kriechstrecke	2,6 mm		
Lötstiftabmessungen	0,5 x 0,9 mm		
Empfohlene Bohrung in der Leiterplatte	ø 1,1 mm		
Lötstiftlänge	3,5 mm		
Schutzart nach IEC 60529	IP 20		
Abisolierlänge min.	5 mm		
Farbe	schwarz		

Maßzeichnung

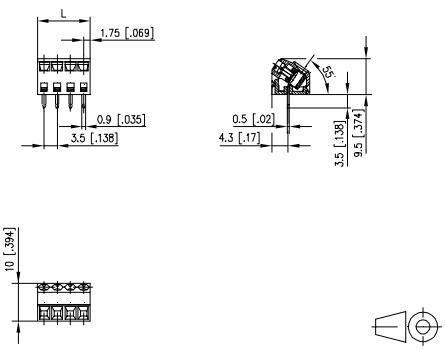

L = (Polzahl - 1) * RM + 3,5 mm

Art.-Nr.

313051 ☐

Ergänzen Sie die Art.-Nr. mit der gewünschten Polzahl.

	02	03	04	05	06	07	08
09	10	11	12	13	14	15	16
17	18	19	20	21	22	23	24

(Hinweise: Seite 67)

Standard-Polzahlen

Produktfamilie | Polzahl | Farbe | Option

RT063xxVBWC *(Typ 061)

Raster | Aufbau | Funktion | *alte Produktbezeichnung

- Schraubklemme, lötbar
- Rastermaß 3,50 mm, Anschlussrichtung 0°
- Drahtschutz, aneinanderreihbar ohne Polverlust
- Farbe schwarz

Technische Daten

V / A / AWG 150 / 10 / 28 - 16

1,0 mm² 125 V / 13,5 A / T60

Überspannungskategorie	III	III	II
Verschmutzungsgrad	3	2	2
Bemessungsspannung	160 V	400 V	400 V
Bemessungsstoßspannung	2,5 kV	2,5 kV	2,5 kV
Isolierstoffgruppe	CTI 600		
Anschlussvermögen (eindrähtig)	0,33 - 1,5 mm²		
Anschlussvermögen (mehrdrähtig)	0,5 - 2,0 mm²		
Anschlussvermögen (eindrähtig)	AWG 22 - 16		
Anschlussvermögen (mehrdrähtig)	AWG 20 - 14		
Kleinste Luft- und Kriechstrecke	2,1 mm		
Lötstiftabmessungen	0,9 mm		
Empfohlene Bohrung in der Leiterplatte	ø 1,2 mm		
Lötstiftlänge	3,4 mm		
Schutzart nach IEC 60529	IP 00		
Abisolierlänge min.	5 mm		
Farbe	schwarz		

Maßzeichnung

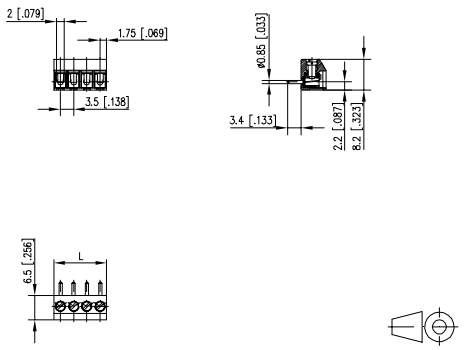

L = (Polzahl - 1) * RM + 3,5 mm

Art.-Nr.

310611 ☐

Ergänzen Sie die Art.-Nr. mit der gewünschten Polzahl.

	02	03	04	05	06	07	08
09	10	11	12	13	14	15	16

(Hinweise: Seite 67)

Standard-Polzahlen

Produktfamilie	Polzahl		Farbe	Option		
RT033	xx	V	B	L	U	*(Typ 361)
Raster		Aufbau	Funktion			*alte Produktbezeichnung

- Schraubklemme, lötbar
- Rastermaß 3,50 mm, Anschlussrichtung 0°
- Liftsystem, anreihbar
- Farbe schwarz
- Max. empfohlene Polzahl: 16

Technische Daten

V / A / AWG 150 / 10 / 28 - 16

1,0 mm² 130 V / 12 A / T60

Überspannungskategorie	III	III	II
Verschmutzungsgrad	3	2	2
Bemessungsspannung	80 V	320 V	320 V
Bemessungsstoßspannung	2,5 kV	2,5 kV	2,5 kV
Isolierstoffgruppe	CTI 600		
Anschlussvermögen (eindrähtig)	0,2 - 1,5 mm²		
Anschlussvermögen (mehrdrähtig)	0,2 - 1,5 mm²		
Anschlussvermögen (eindrähtig)	AWG 26 - 16		
Anschlussvermögen (mehrdrähtig)	AWG 26 - 16		
Kleinste Luft- und Kriechstrecke	1,7 mm		
Lötstiftabmessungen	0,5 x 0,9 mm		
Empfohlene Bohrung in der Leiterplatte	ø 1,1 mm		
Lötstiftlänge	3,3 mm		
Schutzart nach IEC 60529	IP 20		
Abisolierlänge min.	5 mm		
Farbe	schwarz		

Maßzeichnung

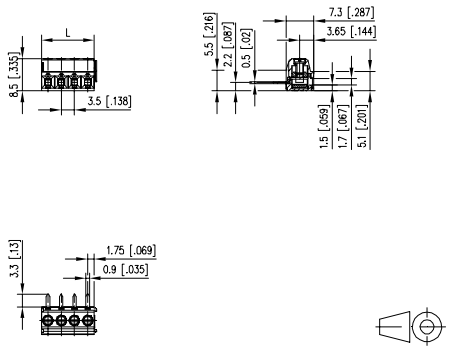

L = (Polzahl - 1) * RM + 3,5 mm

Art.-Nr.

313611 ☐

Ergänzen Sie die Art.-Nr. mit der gewünschten Polzahl.

	02	03	04			

(Hinweise: Seite 67)

Standard-Polzahlen

Produktfamilie	Polzahl		Farbe	Option		
RT03	4	xx	H	B	L	C

*(Typ 086)

Raster Aufbau Funktion *alte Produktbezeichnung

- Schraubklemme, lötbar
- Rastermaß 3,81 mm, Anschlussrichtung 90°
- Liftsystem, aneinanderreihbar ohne Polverlust
- Farbe schwarz

Technische Daten

V / A / AWG 150 / 10 / 28 - 18

1,0 mm² 130 V / 13,5 A / T60

Überspannungskategorie	III	III	II
Verschmutzungsgrad	3	2	2
Bemessungsspannung	160 V	400 V	400 V
Bemessungsstoßspannung	2,5 kV	2,5 kV	2,5 kV
Isolierstoffgruppe	CTI 600		
Anschlussvermögen (eindrähtig)	0,2 - 1,5 mm²		
Anschlussvermögen (mehrdrähtig)	0,2 - 1,0 mm²		
Anschlussvermögen (eindrähtig)	AWG 28 - 16		
Anschlussvermögen (mehrdrähtig)	AWG 28 - 18		
Kleinste Luft- und Kriechstrecke	2 mm		
Lötstiftabmessungen	0,5 x 0,9 mm		
Empfohlene Bohrung in der Leiterplatte	ø 1,1 mm		
Lötstiftlänge	3,5 mm		
Schutzart nach IEC 60529	IP 00		
Abisolierlänge min.	5 mm		
Farbe	schwarz		

Maßzeichnung

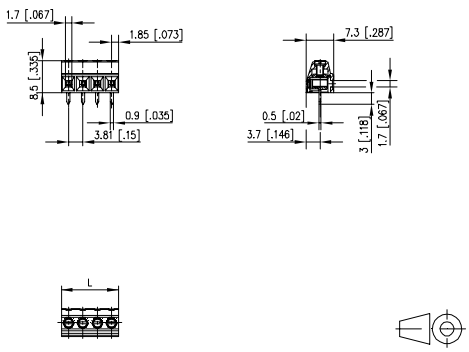

L = (Polzahl - 1) * RM + 3,7 mm

Art.-Nr.

310861 ☐

Ergänzen Sie die Art.-Nr. mit der gewünschten Polzahl.

	02	03	04	05	06	07	08
09	10	11	12	13	14	15	16
17	18	19	20	21	22	23	24

(Hinweise: Seite 67)

■ **Standard-Polzahlen**

Produktfamilie	Polzahl	Farbe	Option	
RT01	5xx	H	DWC	*(Typ 001)
Raster	Aufbau	Funktion		*alte Produktbezeichnung

- Schraubklemme, lötbar
- Rastermaß 5,00 mm, Anschlussrichtung 90°
- Drahtschutz, aneinanderreihbar ohne Polverlust
- Farbe grau

Technische Daten

c UL us V / A / AWG 300 / 15 / 22 - 14

SEV 1,5 mm² 130 V / 17,5 A / T60

Überspannungskategorie	III	III	II
Verschmutzungsgrad	3	2	2
Bemessungsspannung	200 V	500 V	500 V
Bemessungsstoßspannung	2,5 kV	2,5 kV	2,5 kV
Isolierstoffgruppe	CTI 600		
Anschlussvermögen (eindrähtig)	0,34 - 2,0 mm²		
Anschlussvermögen (mehrdrähtig)	0,34 - 2,0 mm²		
Anschlussvermögen (eindrähtig)	AWG 22 - 14		
Anschlussvermögen (mehrdrähtig)	AWG 22 - 14		
Kleinste Luft- und Kriechstrecke	2,6 mm		
Lötstiftabmessungen	0,9 mm		
Empfohlene Bohrung in der Leiterplatte	ø 1,3 mm		
Lötstiftlänge	3,8 mm		
Schutzart nach IEC 60529	IP 10		
Abisolierlänge min.	6 mm		
Farbe	grau		

Maßzeichnung

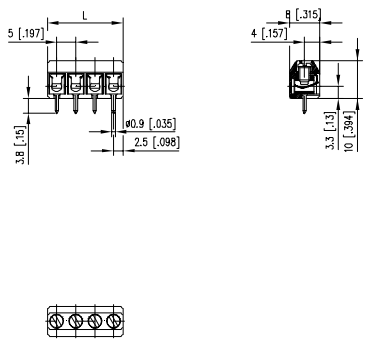

L = (Polzahl - 1) * RM + 5 mm

Art.-Nr.
310011 ☐

Ergänzen Sie die Art.-Nr. mit der gewünschten Polzahl.

	02	03	04	05	06	07	08
09	10	11	12	13	14	15	16
17	18	19	20	21	22		

(Hinweise: Seite 67)

■ **Standard-Polzahlen**

Produktfamilie	Polzahl	Farbe	Option	
RT01	5xx	H	DWU	*(Typ 055)
Raster	Aufbau	Funktion		*alte Produktbezeichnung

- Schraubklemme, lötbar
- Rastermaß 5,00 mm, Anschlussrichtung 90°
- Drahtschutz, anreihbar
- Farbe grau

Technische Daten

c UL us V / A / AWG 300 / 15 / 22 - 14

SEV 1,5 mm² 130 V / 13 A / T60

Überspannungskategorie	III	III	II
Verschmutzungsgrad	3	2	2
Bemessungsspannung	200 V	500 V	500 V
Bemessungsstoßspannung	2,5 kV	2,5 kV	2,5 kV
Isolierstoffgruppe	CTI 600		
Anschlussvermögen (eindrähtig)	0,34 - 2,0 mm²		
Anschlussvermögen (mehrdrähtig)	0,34 - 2,0 mm²		
Anschlussvermögen (eindrähtig)	AWG 22 - 14		
Anschlussvermögen (mehrdrähtig)	AWG 22 - 14		
Kleinste Luft- und Kriechstrecke	2,6 mm		
Lötstiftabmessungen	0,9 mm		
Empfohlene Bohrung in der Leiterplatte	ø 1,3 mm		
Lötstiftlänge	3,8 mm		
Schutzart nach IEC 60529	IP 10		
Abisolierlänge min.	6 mm		
Farbe	grau		

Maßzeichnung

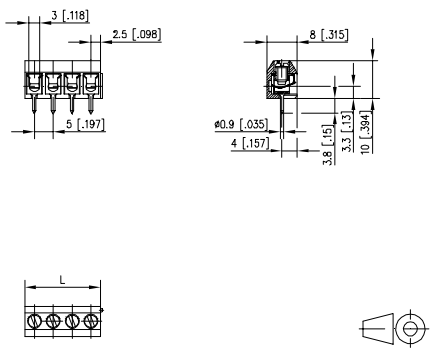

L = (Polzahl - 1) * RM + 5 mm

Art.-Nr.
310551 ☐

Ergänzen Sie die Art.-Nr. mit der gewünschten Polzahl.

	02	03	04				

(Hinweise: Seite 67)

■ **Standard-Polzahlen**

Produktfamilie | Polzahl | Farbe | Option

RT135xxHBWC *(Typ 271)

Raster | Aufbau | Funktion | *alte Produktbezeichnung

- Schraubklemme, lötbar
- Rastermaß 5,00 mm, Anschlussrichtung 90°
- Drahtschutz, aneinanderreihbar ohne Polverlust
- Farbe schwarz

Technische Daten

V / A / AWG	300 / 15 / 26 - 14		
2,5 mm²	250 V / 24 A / T60		
Überspannungskategorie	III	III	II
Verschmutzungsgrad	3	2	2
Bemessungsspannung	250 V	630 V	630 V
Bemessungsstoßspannung	4,0 kV	4,0 kV	4 kV
Isolierstoffgruppe	CTI 600		
Anschlussvermögen (eindrähtig)	0,08 - 4,0 mm²		
Anschlussvermögen (mehrdrähtig)	0,08 - 2,5 mm²		
Anschlussvermögen (eindrähtig)	AWG 26 - 14		
Anschlussvermögen (mehrdrähtig)	AWG 26 - 14		
Kleinste Luft- und Kriechstrecke	3,3 mm		
Lötstiftabmessungen	1,0 mm		
Empfohlene Bohrung in der Leiterplatte	ø 1,3 mm		
Lötstiftlänge	4 mm		
Schutzart nach IEC 60529	IP 20		
Abisolierlänge min.	8 mm		
Farbe	schwarz		

Maßzeichnung

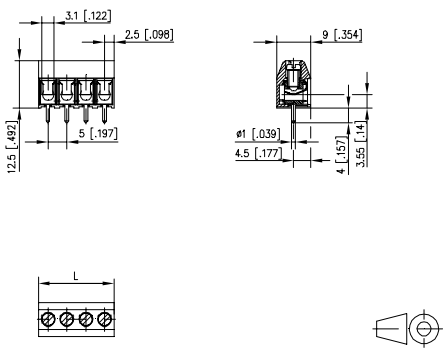

L = (Polzahl - 1) * RM + 5 mm

Art.-Nr.

312711 ☐

Ergänzen Sie die Art.-Nr. mit der gewünschten Polzahl.

	02	03	04	05	06	07	08
09	10	11	12	13	14	15	16
17	18	19	20	21	22	23	24

(Hinweise: Seite 67)

Standard-Polzahlen

Produktfamilie | Polzahl | Farbe | Option

RT045xxHBWC *(Typ 003)

Raster | Aufbau | Funktion | *alte Produktbezeichnung

- Schraubklemme, lötbar
- Rastermaß 5,00 mm, Anschlussrichtung 90°
- Drahtschutz, aneinanderreihbar ohne Polverlust
- Farbe schwarz

Technische Daten

V / A / AWG	300 / 20 / 22 - 12		
2,5 mm²	250 V / 24 A / T60		
Überspannungskategorie	III	III	II
Verschmutzungsgrad	3	2	2
Bemessungsspannung	250 V	630 V	630 V
Bemessungsstoßspannung	4,0 kV	4,0 kV	4 kV
Isolierstoffgruppe	CTI 600		
Anschlussvermögen (eindrähtig)	0,34 - 2,5 mm²		
Anschlussvermögen (mehrdrähtig)	0,34 - 2,5 mm²		
Anschlussvermögen (eindrähtig)	AWG 22 - 12		
Anschlussvermögen (mehrdrähtig)	AWG 22 - 12		
Kleinste Luft- und Kriechstrecke	3,9 mm		
Lötstiftabmessungen	1,0 mm		
Empfohlene Bohrung in der Leiterplatte	ø 1,3 mm		
Lötstiftlänge	4 mm		
Schutzart nach IEC 60529	IP 20		
Abisolierlänge min.	8 mm		
Farbe	schwarz		

Maßzeichnung

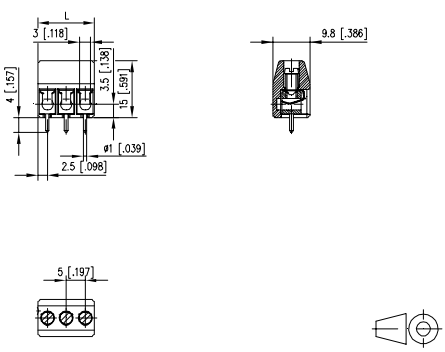

L = (Polzahl - 1) * RM + 5 mm

Art.-Nr.

310031 ☐

Ergänzen Sie die Art.-Nr. mit der gewünschten Polzahl.

	02	03	04	05	06	07	08
09	10	11	12	13	14	15	16
17	18	19	20	21	22	23	24

(Hinweise: Seite 67)

Standard-Polzahlen

Produktfamilie | Polzahl | Farbe | Option

RT045xxMBWC *(Typ 069)

Raster | Aufbau | Funktion | *alte Produktbezeichnung

- Schraubklemme, lötbar, Doppellötstifte
- Rastermaß 5,00 mm, Anschlussrichtung 90°
- Drahtschutz, aneinanderreihbar ohne Polverlust
- Farbe schwarz

Technische Daten

V / A / AWG	300 / 20 / 22 - 12		
2,5 mm²	250 V / 24 A / T60		
Überspannungskategorie	III	III	II
Verschmutzungsgrad	3	2	2
Bemessungsspannung	250 V	630 V	630 V
Bemessungsstoßspannung	4,0 kV	4,0 kV	4 kV
Isolierstoffgruppe	CTI 600		
Anschlussvermögen (eindrähtig)	0,34 - 2,5 mm²		
Anschlussvermögen (mehrdrähtig)	0,34 - 2,5 mm²		
Anschlussvermögen (eindrähtig)	AWG 22 - 12		
Anschlussvermögen (mehrdrähtig)	AWG 22 - 12		
Kleinste Luft- und Kriechstrecke	3,9 mm		
Lötstiftabmessungen	2 x 0,9 x 0,9 mm		
Empfohlene Bohrung in der Leiterplatte	ø 1,4 mm		
Lötstiftlänge	3,5 mm		
Schutzart nach IEC 60529	IP 20		
Abisolierlänge min.	8 mm		
Farbe	schwarz		

Maßzeichnung

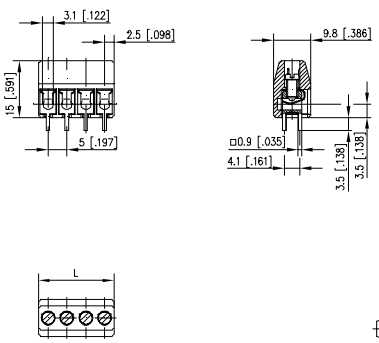

L = (Polzahl - 1) * RM + 5 mm

Art.-Nr.
310691 □

Ergänzen Sie die Art.-Nr. mit der gewünschten Polzahl.

	02	03	04	05	06	07	08
09	10	11	12	13	14	15	16
17	18	19	20	21	22	23	24

(Hinweise: Seite 67)

Standard-Polzahlen

Produktfamilie | Polzahl | Farbe | Option

RT055xxHBLC *(Typ 011)

Raster | Aufbau | Funktion | *alte Produktbezeichnung

- Schraubklemme, lötbar
- Rastermaß 5,00 mm, Anschlussrichtung 90°
- Liftsystem, aneinanderreihbar ohne Polverlust
- Farbe schwarz

Technische Daten

V / A / AWG	300 / 15 / 28 - 14		
1,5 mm²	250 V / 17,5 A / T60		
Überspannungskategorie	III	III	II
Verschmutzungsgrad	3	2	2
Bemessungsspannung	250 V	630 V	630 V
Bemessungsstoßspannung	4,0 kV	4,0 kV	4 kV
Isolierstoffgruppe	CTI 600		
Anschlussvermögen (eindrähtig)	0,34 - 2,5 mm²		
Anschlussvermögen (mehrdrähtig)	0,34 - 2,5 mm²		
Anschlussvermögen (eindrähtig)	AWG 28 - 12		
Anschlussvermögen (mehrdrähtig)	AWG 28 - 12		
Kleinste Luft- und Kriechstrecke	3,9 mm		
Lötstiftabmessungen	0,8 x 1,0 mm		
Empfohlene Bohrung in der Leiterplatte	ø 1,4 mm		
Lötstiftlänge	4,1 mm		
Schutzart nach IEC 60529	IP 20		
Abisolierlänge min.	7 mm		
Farbe	schwarz		

Maßzeichnung

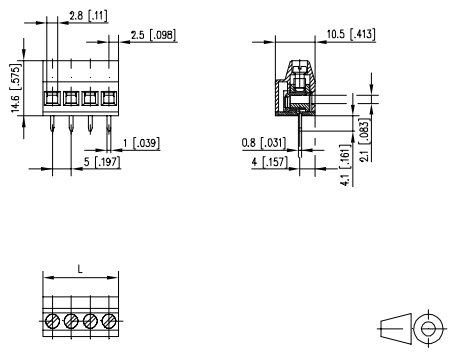

L = (Polzahl - 1) * RM + 5 mm

Art.-Nr.
310111 □

Ergänzen Sie die Art.-Nr. mit der gewünschten Polzahl.

	02	03	04	05	06	07	08
09	10	11	12	13	14	15	16

(Hinweise: Seite 67)

Standard-Polzahlen

Produktfamilie	Polzahl	Farbe	Option	
RT02	5xx	H	B	L C *(Typ 071)
Raster	Aufbau	Funktion		*alte Produktbezeichnung

- Schraubklemme, lötbar
- Rastermaß 5,00 mm, Anschlussrichtung 90°
- Liftsystem, aneinanderreihbar ohne Polverlust
- Farbe schwarz

Technische Daten

V / A / AWG 300 / 20 / 22 - 12

2,5 mm² 250 V / 24 A / T60

Überspannungskategorie	III	III	II
Verschmutzungsgrad	3	2	2
Bemessungsspannung	320 V	800 V	800 V
Bemessungsstoßspannung	4 kV	4,0 kV	4 kV
Isolierstoffgruppe	CTI 600		
Anschlussvermögen (eindrähtig)	0,34 - 2,5 mm²		
Anschlussvermögen (mehrdrähtig)	0,34 - 2,5 mm²		
Anschlussvermögen (eindrähtig)	AWG 22 - 12		
Anschlussvermögen (mehrdrähtig)	AWG 22 - 12		
Kleinste Luft- und Kriechstrecke	4 mm		
Lötstiftabmessungen	0,8 x 1,0 mm		
Empfohlene Bohrung in der Leiterplatte	ø 1,4 mm		
Lötstiftlänge	4,1 mm		
Schutzart nach IEC 60529	IP 20		
Abisolierlänge min.	8 mm		
Farbe	schwarz		

Maßzeichnung

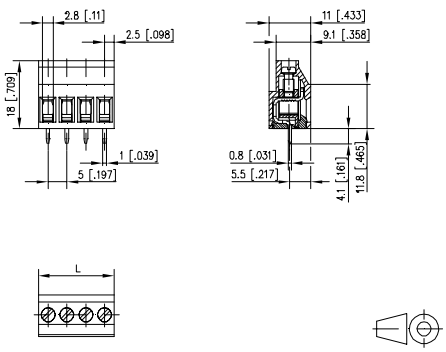

L = (Polzahl - 1) * RM + 5 mm

Art.-Nr.

310711 ☐

Ergänzen Sie die Art.-Nr. mit der gewünschten Polzahl.

	02	03	04	05	06	07	08
09	10	11	12	13	14	15	16
17	18	19	20	21	22	23	24

(Hinweise: Seite 67)

Standard-Polzahlen

Produktfamilie	Polzahl	Farbe	Option	
RT02	5xx	H	B	L U *(Typ 072)
Raster	Aufbau	Funktion		*alte Produktbezeichnung

- Schraubklemme, lötbar
- Rastermaß 5,00 mm, Anschlussrichtung 90°
- Liftsystem, anreihbar
- Farbe schwarz

Technische Daten

V / A / AWG 300 / 20 / 22 - 12

2,5 mm² 250 V / 16 A / T60

Überspannungskategorie	III	III	II
Verschmutzungsgrad	3	2	2
Bemessungsspannung	320 V	800 V	800 V
Bemessungsstoßspannung	4 kV	4,0 kV	4 kV
Isolierstoffgruppe	CTI 600		
Anschlussvermögen (eindrähtig)	0,34 - 2,5 mm²		
Anschlussvermögen (mehrdrähtig)	0,34 - 2,5 mm²		
Anschlussvermögen (eindrähtig)	AWG 22 - 12		
Anschlussvermögen (mehrdrähtig)	AWG 22 - 12		
Kleinste Luft- und Kriechstrecke	4 mm		
Lötstiftabmessungen	0,8 x 1,0 mm		
Empfohlene Bohrung in der Leiterplatte	ø 1,4 mm		
Lötstiftlänge	4,1 mm		
Schutzart nach IEC 60529	IP 20		
Abisolierlänge min.	8 mm		
Farbe	schwarz		

Maßzeichnung

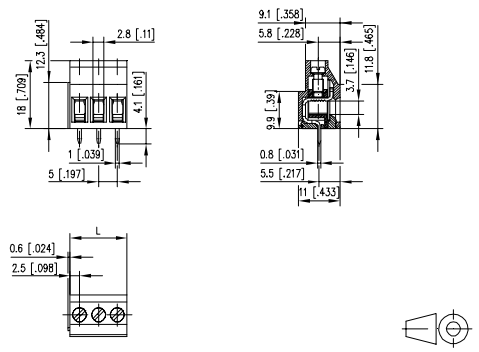

L = (Polzahl - 1) * RM + 5 mm

Art.-Nr.

310721 ☐

Ergänzen Sie die Art.-Nr. mit der gewünschten Polzahl.

	02	03	04				

(Hinweise: Seite 67)

Standard-Polzahlen

Produktfamilie Polzahl Farbe Option

RT145xxHBVC *(Typ 204)

Raster Aufbau Funktion *alte Produktbezeichnung

- Schraubklemme, lötbar
- Rastermaß 5,00 mm, Anschlussrichtung 90°
- Liftsystem, aneinanderreihbar ohne Polverlust
- Farbe schwarz

Technische Daten

V / A / AWG 300 / 15 / 28 - 12

2,5 mm² 250 V / 16 A / T60

Überspannungskategorie	III	III	II
Verschmutzungsgrad	3	2	2
Bemessungsspannung	320 V	800 V	800 V
Bemessungsstoßspannung	4 kV	4,0 kV	4 kV
Isolierstoffgruppe	CTI 600		
Anschlussvermögen (eindrähtig)	0,08 - 2,5 mm²		
Anschlussvermögen (mehrdrähtig)	0,08 - 2,5 mm²		
Anschlussvermögen (eindrähtig)	AWG 28 - 12		
Anschlussvermögen (mehrdrähtig)	AWG 28 - 12		
Kleinste Luft- und Kriechstrecke	4 mm		
Lötstiftabmessungen	0,8 x 1,0 mm		
Empfohlene Bohrung in der Leiterplatte	ø 1,4 mm		
Lötstiftlänge	3,6 mm		
Schutzart nach IEC 60529	IP 20		
Abisolierlänge min.	8 mm		
Farbe	schwarz		

Maßzeichnung

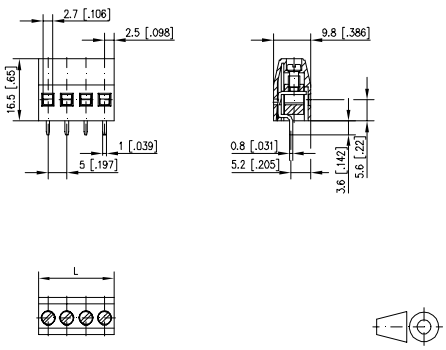

L = (Polzahl - 1) * RM + 5 mm

Art.-Nr.
312041 ☐

Ergänzen Sie die Art.-Nr. mit der gewünschten Polzahl.

	02	03	04	05	06	07	08
09	10	11	12	13	14	15	16
17	18	19	20	21	22	23	24

(Hinweise: Seite 67)

Standard-Polzahlen

Produktfamilie Polzahl Farbe Option

RT145xxMBLC *(Typ 269)

Raster Aufbau Funktion *alte Produktbezeichnung

- Schraubklemme, lötbar, Doppellötstifte
- Rastermaß 5,00 mm, Anschlussrichtung 90°
- Liftsystem, aneinanderreihbar ohne Polverlust
- Farbe schwarz
- Mehrfachpins

Technische Daten

V / A / AWG 300 / 15 / 28 - 12

2,5 mm² 250 V / 16 A / T60

Überspannungskategorie	III	III	II
Verschmutzungsgrad	3	2	2
Bemessungsspannung	320 V	800 V	800 V
Bemessungsstoßspannung	4 kV	4,0 kV	4 kV
Isolierstoffgruppe	CTI 600		
Anschlussvermögen (eindrähtig)	0,08 - 2,5 mm²		
Anschlussvermögen (mehrdrähtig)	0,08 - 2,5 mm²		
Anschlussvermögen (eindrähtig)	AWG 28 - 12		
Anschlussvermögen (mehrdrähtig)	AWG 28 - 12		
Kleinste Luft- und Kriechstrecke	4 mm		
Lötstiftabmessungen	2 x 0,8 x 1,0 mm		
Empfohlene Bohrung in der Leiterplatte	ø 1,4 mm		
Lötstiftlänge	3,2 mm		
Schutzart nach IEC 60529	IP 20		
Abisolierlänge min.	8 mm		
Farbe	schwarz		

Maßzeichnung

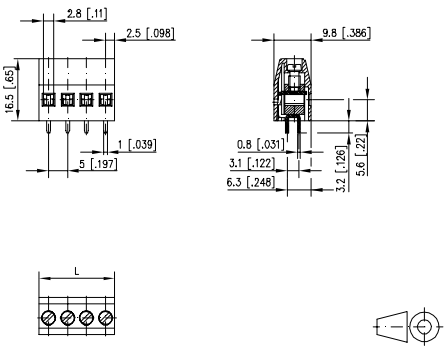

L = (Polzahl - 1) * RM + 5 mm

Art.-Nr.
312691 ☐

Ergänzen Sie die Art.-Nr. mit der gewünschten Polzahl.

	02	03	04	05	06	07	08
09	10	11	12	13	14	15	16
17	18	19	20	21	22	23	24

(Hinweise: Seite 67)

Standard-Polzahlen

Produktfamilie Polzahl Farbe Option

RT165xxHBNC *(Typ 170)

Raster Aufbau Funktion *alte Produktbezeichnung

- Schraubklemme, lötbar, Doppellötstifte
- Rastermaß 5,00 mm, Anschlussrichtung 90°
- aneinanderreihbar ohne Polverlust
- Farbe schwarz
- großer Klemmkörper zur Aufnahme von 2 Einzelleitern mit je 2,50 mm²

Technische Daten

V / A / AWG 300 / 20 / 20 - 10

2x2,5 mm² 250 V / 24 A / T60

Überspannungskategorie	III	III	II
Verschmutzungsgrad	3	2	2
Bemessungsspannung	250 V	630 V	630 V
Bemessungsstoßspannung	4,0 kV	4,0 kV	4 kV
Isolierstoffgruppe	CTI 600		
Anschlussvermögen (eindrähtig)	0,5 - 4 mm²		
Anschlussvermögen (mehrdrähtig)	0,5 - 4 mm²		
Anschlussvermögen (eindrähtig)	AWG 20 - 10		
Anschlussvermögen (mehrdrähtig)	AWG 20 - 10		
Kleinste Luft- und Kriechstrecke	3,5 mm		
Lötstiftabmessungen	2 x 1,5 x 1,5 mm		
Empfohlene Bohrung in der Leiterplatte	ø 2,4 mm		
Lötstiftlänge	2,9 mm		
Schutzart nach IEC 60529	IP 10		
Abisolierlänge min.	9,5 mm		
Farbe	schwarz		

Maßzeichnung

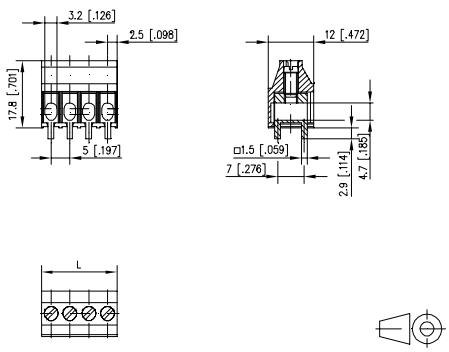

L = (Polzahl - 1) * RM + 5 mm

Art.-Nr.

311701 ☐

Ergänzen Sie die Art.-Nr. mit der gewünschten Polzahl.

	02	03	04	05	06	07	08
09	10	11	12				

(Hinweise: Seite 67)

Standard-Polzahlen

Produktfamilie Polzahl Farbe Option

RT035xxHBLU *(Typ 094)

Raster Aufbau Funktion *alte Produktbezeichnung

- Schraubklemme, lötbar
- Rastermaß 5,00 mm, Anschlussrichtung 90°
- Liftsystem, anreihbar
- Farbe schwarz

Technische Daten

V / A / AWG 300 / 10 / 26 - 16

1,5 mm² 250 V / 17,5 A / T60

Überspannungskategorie	III	III	II
Verschmutzungsgrad	3	2	2
Bemessungsspannung	250 V	630 V	630 V
Bemessungsstoßspannung	4,0 kV	4,0 kV	4 kV
Isolierstoffgruppe	CTI 600		
Anschlussvermögen (eindrähtig)	0,2 - 1,5 mm²		
Anschlussvermögen (mehrdrähtig)	0,2 - 1,5 mm²		
Anschlussvermögen (eindrähtig)	AWG 26 - 16		
Anschlussvermögen (mehrdrähtig)	AWG 26 - 16		
Kleinste Luft- und Kriechstrecke	3,2 mm		
Lötstiftabmessungen	0,5 x 1,0 mm		
Empfohlene Bohrung in der Leiterplatte	ø 1,3 mm		
Lötstiftlänge	3,4 mm		
Schutzart nach IEC 60529	IP 20		
Abisolierlänge min.	6 mm		
Farbe	schwarz		

Maßzeichnung

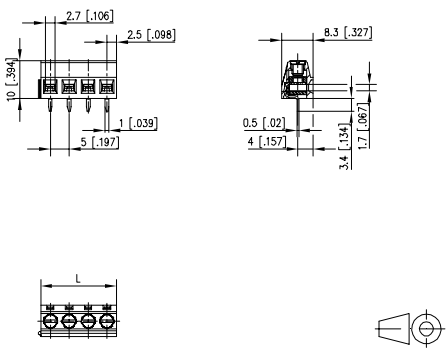

L = (Polzahl - 1) * RM + 5 mm

Art.-Nr.

310941 ☐

Ergänzen Sie die Art.-Nr. mit der gewünschten Polzahl.

	02	03	04	05	06	07	08
09	10	11	12	13	14	15	16
17	18	19	20	21	22	23	24

(Hinweise: Seite 67)

Standard-Polzahlen

Zubehör

	Seite
für **RT075xxHBLU**	
711401	294
711401	294

Produktfamilie | Polzahl | Farbe | Option

RT075xxHBLU *(Typ 092)

Raster | Aufbau | Funktion | *alte Produktbezeichnung

- Schraubklemme, lötbar, Doppellötstifte
- Rastermaß 5,00 mm, Anschlussrichtung 90°
- Liftsystem, anreihbar
- Farbe schwarz
- doppelstöckig

Technische Daten

V / A / AWG 300 / 10 / 26 - 16

1,5 mm² 250 V / 17,5 A / T60

Überspannungskategorie	III	III	II
Verschmutzungsgrad	3	2	2
Bemessungsspannung	250 V	630 V	630 V
Bemessungsstoßspannung	4,0 kV	4,0 kV	4 kV
Isolierstoffgruppe	CTI 600		
Anschlussvermögen (eindrähtig)	0,34 - 1,5 mm²		
Anschlussvermögen (mehrdrähtig)	0,34 - 1,5 mm²		
Anschlussvermögen (eindrähtig)	AWG 26 - 16		
Anschlussvermögen (mehrdrähtig)	AWG 26 - 16		
Kleinste Luft- und Kriechstrecke	3,2 mm		
Lötstiftabmessungen	2 x 0,5 x 1,0 mm		
Empfohlene Bohrung in der Leiterplatte	ø 1,3 mm		
Lötstiftlänge	3,4 mm		
Schutzart nach IEC 60529	IP 20		
Abisolierlänge min.	6 mm		
Farbe	schwarz		

Maßzeichnung

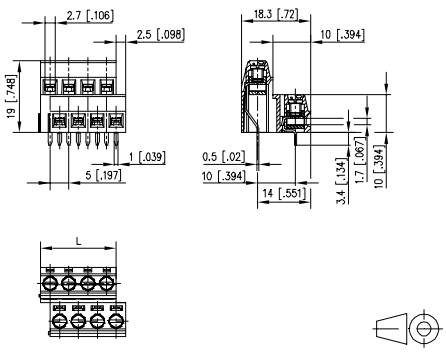

L = (Polzahl - 1) * RM + 5 mm

Art.-Nr.
310921 ☐

Ergänzen Sie die Art.-Nr. mit der gewünschten Polzahl.

	04	06	08	10	12	14	16

(Hinweise: Seite 67)

Standard-Polzahlen

Produktfamilie | Polzahl | Farbe | Option

RT205xxHBLU *(Typ 096)

Raster | Aufbau | Funktion | *alte Produktbezeichnung

- Schraubklemme, lötbar, Doppellötstifte
- Rastermaß 5,00 mm, Anschlussrichtung 90°
- Liftsystem, anreihbar
- Farbe schwarz
- doppelstöckig

Technische Daten

V / A / AWG 300 / 20 / 22 - 12

2,5 mm² 250 V / 24 A / T60

Überspannungskategorie	III	III	II
Verschmutzungsgrad	3	2	2
Bemessungsspannung	320 V	800 V	800 V
Bemessungsstoßspannung	4 kV	4,0 kV	4 kV
Isolierstoffgruppe	CTI 600		
Anschlussvermögen (eindrähtig)	0,34 - 2,5 mm²		
Anschlussvermögen (mehrdrähtig)	0,34 - 2,5 mm²		
Anschlussvermögen (eindrähtig)	AWG 22 - 12		
Anschlussvermögen (mehrdrähtig)	AWG 22 - 12		
Kleinste Luft- und Kriechstrecke	4 mm		
Lötstiftabmessungen	2 x 0,8 x 1,0 mm		
Empfohlene Bohrung in der Leiterplatte	ø 1,4 mm		
Lötstiftlänge	5 mm		
Schutzart nach IEC 60529	IP 20		
Abisolierlänge min.	6 mm		
Farbe	schwarz		

Maßzeichnung

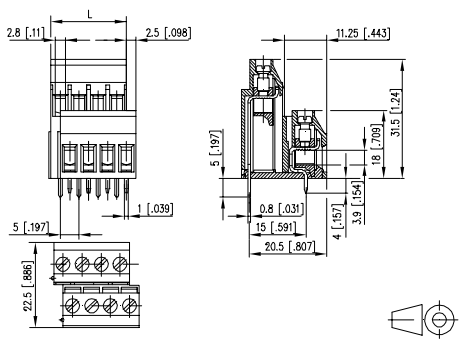

L = (Polzahl - 1) * RM + 5 mm

Art.-Nr.
310961 ☐

Ergänzen Sie die Art.-Nr. mit der gewünschten Polzahl.

	04	06					

(Hinweise: Seite 67)

Standard-Polzahlen

Produktfamilie	Polzahl	Farbe	Option	
RT025	xx	OG	LU	*(Typ 065)
Raster		Aufbau	Funktion	*alte Produktbezeichnung

- Schraubklemme, lötbar
- Rastermaß 5,00 mm, Anschlussrichtung 90°
- Liftsystem, anreihbar
- Farbe grün
- Verteilerklemme, alle Pole potentialgleich, hochisoliert

Technische Daten

V / A / AWG 300 / 20 / 22 - 12

2,5 mm² 250 V / 24 A / T60

Überspannungskategorie	III	III	II
Verschmutzungsgrad	3	2	2
Bemessungsspannung	320 V	800 V	800 V
Bemessungsstoßspannung	4 kV	4,0 kV	4 kV
Isolierstoffgruppe	CTI 600		
Anschlussvermögen (eindrähtig)	0,34 - 2,5 mm²		
Anschlussvermögen (mehrdrähtig)	0,34 - 2,5 mm²		
Anschlussvermögen (eindrähtig)	AWG 22 - 12		
Anschlussvermögen (mehrdrähtig)	AWG 22 - 12		
Kleinste Luft- und Kriechstrecke	4,0 mm		
Lötstiftabmessungen	0,8 x 1,0 mm		
Empfohlene Bohrung in der Leiterplatte	ø 1,4 mm		
Lötstiftlänge	5,1 mm		
Schutzart nach IEC 60529	IP 20		
Abisolierlänge min.	8,0 mm		
Farbe	grün		

Maßzeichnung

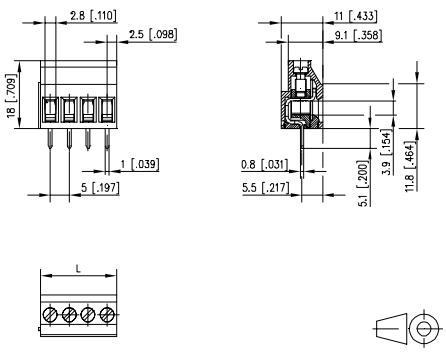

L = (Polzahl - 1) * RM + 5 mm

Art.-Nr.

310651 ☐

Ergänzen Sie die Art.-Nr. mit der gewünschten Polzahl.

	02	03	04	05	06	07	08
09	10	11	12				

(Hinweise: Seite 67)

Standard-Polzahlen

Produktfamilie	Polzahl	Farbe	Option	
RT025	xx	HD	LL	*(Typ 385)
Raster		Aufbau	Funktion	*alte Produktbezeichnung

- Schraubklemme, lötbar
- Rastermaß 5,00 mm, Anschlussrichtung 90°
- Liftsystem, aneinanderreihbar ohne Polverlust
- Farbe grau
- Lötpins rechtwinklig nach links

Technische Daten

V / A / AWG 300 / 20 / 20 - 12

2,50 mm² 250 V / 24 A / T60

Überspannungskategorie	III	III	II
Verschmutzungsgrad	3	2	2
Bemessungsspannung	320 V	800 V	800 V
Bemessungsstoßspannung	4 kV	4,0 kV	4 kV
Isolierstoffgruppe	CTI 600		
Anschlussvermögen (eindrähtig)	0,34 - 2,5 mm²		
Anschlussvermögen (mehrdrähtig)	0,34 - 2,5 mm²		
Anschlussvermögen (eindrähtig)	AWG 20 - 12		
Anschlussvermögen (mehrdrähtig)	AWG 20 - 12		
Kleinste Luft- und Kriechstrecke	4,0 mm		
Lötstiftabmessungen	siehe Maßzeichnung mm		
Empfohlene Bohrung in der Leiterplatte	ø 1,4 mm		
Lötstiftlänge	3,9 mm		
Schutzart nach IEC 60529	IP 20		
Abisolierlänge min.	8,0 mm		
Farbe	grau		

Maßzeichnung

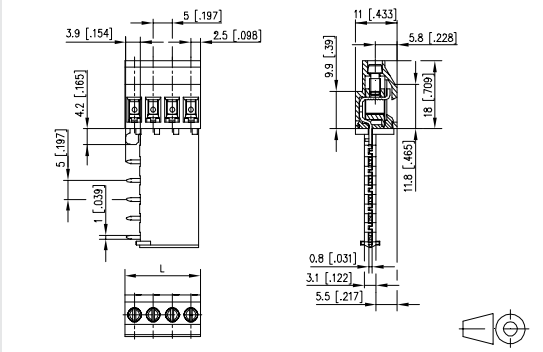

L = (Polzahl - 1) * RM + 5 mm

Art.-Nr.

313851 ☐

Ergänzen Sie die Art.-Nr. mit der gewünschten Polzahl.

	02	03	04				

(Hinweise: Seite 67)

Standard-Polzahlen

Produktfamilie	Polzahl	Farbe	Option
RT025	xx	H	D L R

*(Typ 386)

Raster | Aufbau | Funktion | *alte Produktbezeichnung

- Schraubklemme, lötbar
- Rastermaß 5,00 mm, Anschlussrichtung 90°
- Liftsystem, aneinanderreihbar ohne Polverlust
- Farbe grau
- Lötpins rechtwinklig nach rechts

Technische Daten

V / A / AWG 300 / 20 / 20 - 12

2,5 mm² 250 V / 24 A / T60

Überspannungskategorie	III	III	II
Verschmutzungsgrad	3	2	2
Bemessungsspannung	320 V	800 V	800 V
Bemessungsstoßspannung	4 kV	4,0 kV	4 kV
Isolierstoffgruppe	CTI 600		
Anschlussvermögen (eindrähtig)	0,34 - 4 mm²		
Anschlussvermögen (mehrdrähtig)	0,34 - 2,5 mm²		
Anschlussvermögen (eindrähtig)	AWG 20 - 12		
Anschlussvermögen (mehrdrähtig)	AWG 20 - 12		
Kleinste Luft- und Kriechstrecke	4,0 mm		
Lötstiftabmessungen	siehe Maßzeichnung mm		
Empfohlene Bohrung in der Leiterplatte	ø 1,4 mm		
Lötstiftlänge	3,9 mm		
Schutzart nach IEC 60529	IP 20		
Abisolierlänge min.	8,0 mm		
Farbe	grau		

Maßzeichnung

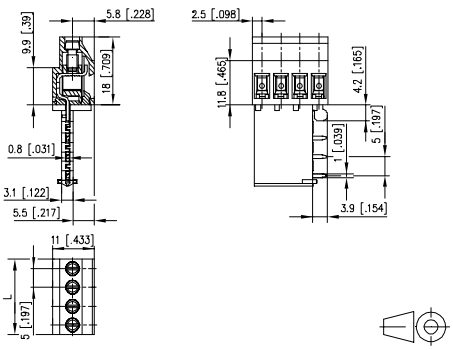

L = (Polzahl - 1) * RM + 5 mm

Art.-Nr.
313861 ☐

Ergänzen Sie die Art.-Nr. mit der gewünschten Polzahl.

	02	03	04				

(Hinweise: Seite 67)

Standard-Polzahlen

Produktfamilie	Polzahl	Farbe	Option
RT085	xx	D B	W C

*(Typ 005)

Raster | Aufbau | Funktion | *alte Produktbezeichnung

- Schraubklemme, lötbar
- Rastermaß 5,00 mm, Anschlussrichtung 45°
- Drahtschutz, aneinanderreihbar ohne Polverlust
- Farbe schwarz

Technische Daten

V / A / AWG 300 / 20 / 22 - 12

2,5 mm² 250 V / 24 A / T60

Überspannungskategorie	III	III	II
Verschmutzungsgrad	3	2	2
Bemessungsspannung	200 V	500 V	500 V
Bemessungsstoßspannung	2,5 kV	2,5 kV	2,5 kV
Isolierstoffgruppe	CTI 600		
Anschlussvermögen (eindrähtig)	0,34 - 2,5 mm²		
Anschlussvermögen (mehrdrähtig)	0,34 - 2,5 mm²		
Anschlussvermögen (eindrähtig)	AWG 22 - 12		
Anschlussvermögen (mehrdrähtig)	AWG 22 - 12		
Kleinste Luft- und Kriechstrecke	2,6 mm		
Lötstiftabmessungen	1,0 mm		
Empfohlene Bohrung in der Leiterplatte	ø 1,3 mm		
Lötstiftlänge	5,0 mm		
Schutzart nach IEC 60529	IP 20		
Abisolierlänge min.	8,0 mm		
Farbe	schwarz		

Maßzeichnung

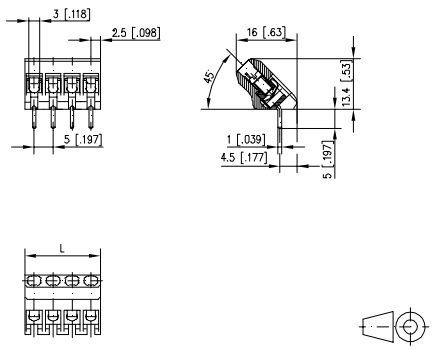

L = (Polzahl - 1) * RM + 5 mm

Art.-Nr.
310051 ☐

Ergänzen Sie die Art.-Nr. mit der gewünschten Polzahl.

	02	03	04	05	06	07	08
09	10	11	12				

(Hinweise: Seite 67)

Standard-Polzahlen

Produktfamilie | Polzahl | Farbe | Option

RT045xxUBLC *(Typ 205)

Raster | Aufbau | Funktion | *alte Produktbezeichnung

- Schraubklemme, lötbar
- Rastermaß 5,00 mm, Anschlussrichtung 55°
- Liftsystem, aneinanderreihbar ohne Polverlust
- Farbe schwarz

Technische Daten

V / A / AWG 300 / 15 / 28 - 12

2,5 mm² 250 V / 24 A / T60

Überspannungskategorie	III	III	II
Verschmutzungsgrad	3	2	2
Bemessungsspannung	250 V	630 V	630 V
Bemessungsstoßspannung	4,0 kV	4,0 kV	4 kV
Isolierstoffgruppe	CTI 600		
Anschlussvermögen (eindrähtig)	0,34 - 2,5 mm²		
Anschlussvermögen (mehrdrähtig)	0,34 - 2,5 mm²		
Anschlussvermögen (eindrähtig)	AWG 28 - 12		
Anschlussvermögen (mehrdrähtig)	AWG 28 - 12		
Kleinste Luft- und Kriechstrecke	3,2 mm		
Lötstiftabmessungen	0,8 x 1,0 mm		
Empfohlene Bohrung in der Leiterplatte	ø 1,4 mm		
Lötstiftlänge	3,4 mm		
Schutzart nach IEC 60529	IP 20		
Abisolierlänge min.	7 mm		
Farbe	schwarz		

Maßzeichnung

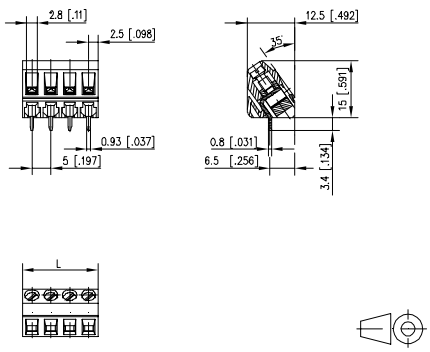

L = (Polzahl - 1) * RM + 5 mm

Art.-Nr.

312051 ☐

Ergänzen Sie die Art.-Nr. mit der gewünschten Polzahl.

	02	03	04	05	06	07	08
09	10	11	12	13	14	15	16
17	18	19	20	21	22	23	24

(Hinweise: Seite 67)

■ **Standard-Polzahlen**

Produktfamilie | Polzahl | Farbe | Option

RT015xxVDWC *(Typ 063)

Raster | Aufbau | Funktion | *alte Produktbezeichnung

- Schraubklemme, lötbar
- Rastermaß 5,00 mm, Anschlussrichtung 0°
- Drahtschutz, aneinanderreihbar ohne Polverlust
- Farbe grau

Technische Daten

V / A / AWG 300 / 15 / 22 - 14

1,5 mm² 130 V / 13 A / T60

Überspannungskategorie	III	III	II
Verschmutzungsgrad	3	2	2
Bemessungsspannung	200 V	500 V	500 V
Bemessungsstoßspannung	2,5 kV	2,5 kV	2,5 kV
Isolierstoffgruppe	CTI 600		
Anschlussvermögen (eindrähtig)	0,34 - 2,0 mm²		
Anschlussvermögen (mehrdrähtig)	0,34 - 2,0 mm²		
Anschlussvermögen (eindrähtig)	AWG 22 - 14		
Anschlussvermögen (mehrdrähtig)	AWG 22 - 14		
Kleinste Luft- und Kriechstrecke	2,6 mm		
Lötstiftabmessungen	0,9 mm		
Empfohlene Bohrung in der Leiterplatte	ø 1,3 mm		
Lötstiftlänge	3,4 mm		
Schutzart nach IEC 60529	IP 10		
Abisolierlänge min.	6 mm		
Farbe	grau		

Maßzeichnung

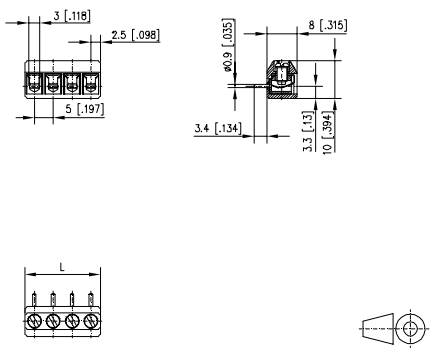

L = (Polzahl - 1) * RM + 5 mm

Art.-Nr.

310631 ☐

Ergänzen Sie die Art.-Nr. mit der gewünschten Polzahl.

	02	03	04	05	06	07	08
09	10	11	12	13	14	15	16
17	18	19	20	21	22		

(Hinweise: Seite 67)

■ **Standard-Polzahlen**

Produktfamilie	Polzahl	Farbe	Option
RT09	5xx	VBW	C

*(Typ 147)

Raster Aufbau Funktion *alte Produktbezeichnung

- Schraubklemme, lötbar
- Rastermaß 5,00 mm, Anschlussrichtung 0°
- Drahtschutz, aneinanderreihbar ohne Polverlust
- Farbe schwarz

Technische Daten

V / A / AWG 300 / 15 / 22 - 14

1,5 mm² 250 V / 17,5 A / T60

Überspannungskategorie	III	III	II
Verschmutzungsgrad	3	2	2
Bemessungsspannung	320 V	800 V	800 V
Bemessungsstoßspannung	4 kV	4,0 kV	4 kV
Isolierstoffgruppe	CTI 600		
Anschlussvermögen (eindrähtig)	0,34 - 2,0 mm²		
Anschlussvermögen (mehrdrähtig)	0,34 - 2,0 mm²		
Anschlussvermögen (eindrähtig)	AWG 22 - 14		
Anschlussvermögen (mehrdrähtig)	AWG 22 - 14		
Kleinste Luft- und Kriechstrecke	4 mm		
Lötstiftabmessungen	1,0 mm		
Empfohlene Bohrung in der Leiterplatte	ø 1,3 mm		
Lötstiftlänge	3,25 mm		
Schutzart nach IEC 60529	IP 00		
Abisolierlänge min.	8 mm		
Farbe	schwarz		

Maßzeichnung

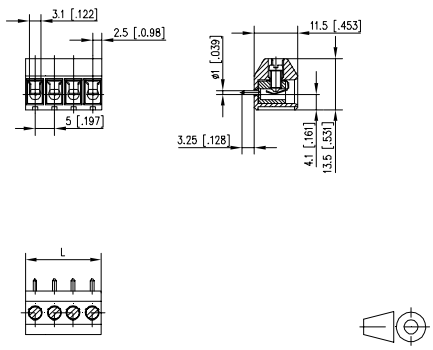

L = (Polzahl - 1) * RM + 5 mm

Art.-Nr.

311471 □

Ergänzen Sie die Art.-Nr. mit der gewünschten Polzahl.

	02	03	04	05	06	07	08
09	10	11	12	13	14	15	16
17	18	19	20	21	22	23	24

(Hinweise: Seite 67)

Standard-Polzahlen

Produktfamilie | Polzahl | Farbe | Option

RT016xxHBWC *(Typ 101)

Raster | Aufbau | Funktion | *alte Produktbezeichnung

- Schraubklemme, lötbar
- Rastermaß 5,08 mm, Anschlussrichtung 90°
- Drahtschutz, aneinanderreihbar ohne Polverlust
- Farbe schwarz

Technische Daten

V / A / AWG	300 / 15 / 28 - 14		
1,5 mm²	130 V / 13 A / T60		
Überspannungskategorie	III	III	II
Verschmutzungsgrad	3	2	2
Bemessungsspannung	200 V	500 V	500 V
Bemessungsstoßspannung	2,5 kV	2,5 kV	2,5 kV
Isolierstoffgruppe	CTI 600		
Anschlussvermögen (eindrähtig)	0,34 - 2,0 mm²		
Anschlussvermögen (mehrdrähtig)	0,34 - 2,0 mm²		
Anschlussvermögen (eindrähtig)	AWG 28 - 14		
Anschlussvermögen (mehrdrähtig)	AWG 28 - 14		
Kleinste Luft- und Kriechstrecke	2,7 mm		
Lötstiftabmessungen	0,9 mm		
Empfohlene Bohrung in der Leiterplatte	ø 1,3 mm		
Lötstiftlänge	3,8 mm		
Schutzart nach IEC 60529	IP 10		
Abisolierlänge min.	6 mm		
Farbe	schwarz		

Maßzeichnung

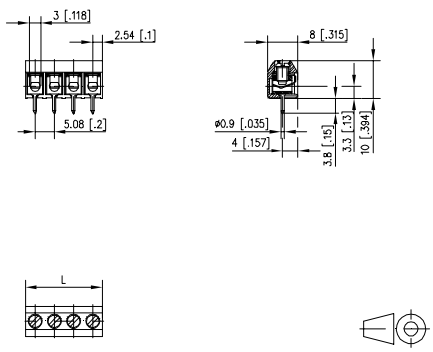

L = (Polzahl - 1) * RM + 5,08 mm

Art.-Nr.
311011 ☐

Ergänzen Sie die Art.-Nr. mit der gewünschten Polzahl.

	02	03	04	05	06	07	08
09	10	11	12	13	14	15	16
17	18	19	20	21	22		

(Hinweise: Seite 67)

Standard-Polzahlen

Produktfamilie | Polzahl | Farbe | Option

RT056xxHBLU *(Typ 015)

Raster | Aufbau | Funktion | *alte Produktbezeichnung

- Schraubklemme, lötbar
- Rastermaß 5,08 mm, Anschlussrichtung 90°
- Liftsystem, anreihbar
- Farbe schwarz

Technische Daten

V / A / AWG	300 / 15 / 22 - 14		
1,5 mm²	250 V / 17,5 A / T60		
Überspannungskategorie	III	III	II
Verschmutzungsgrad	3	2	2
Bemessungsspannung	250 V	630 V	630 V
Bemessungsstoßspannung	4,0 kV	4,0 kV	4 kV
Isolierstoffgruppe	CTI 600		
Anschlussvermögen (eindrähtig)	0,34 - 2,0 mm²		
Anschlussvermögen (mehrdrähtig)	0,34 - 2,0 mm²		
Anschlussvermögen (eindrähtig)	AWG 22 - 14		
Anschlussvermögen (mehrdrähtig)	AWG 22 - 14		
Kleinste Luft- und Kriechstrecke	3,9 mm		
Lötstiftabmessungen	0,8 x 1,0 mm		
Empfohlene Bohrung in der Leiterplatte	ø 1,4 mm		
Lötstiftlänge	4,1 mm		
Schutzart nach IEC 60529	IP 20		
Abisolierlänge min.	7 mm		
Farbe	schwarz		

Maßzeichnung

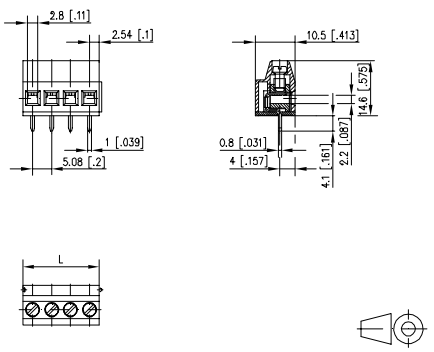

L = (Polzahl - 1) * RM + 5,08 mm

Art.-Nr.
310151 ☐

Ergänzen Sie die Art.-Nr. mit der gewünschten Polzahl.

	02	03					

(Hinweise: Seite 67)

Standard-Polzahlen

Produktfamilie Polzahl Farbe Option

RT036xxHBLU *(Typ 095)

Raster Aufbau Funktion *alte Produktbezeichnung

- Schraubklemme, lötbar
- Rastermaß 5,08 mm, Anschlussrichtung 90°
- Liftsystem, anreihbar
- Farbe schwarz

Technische Daten

V / A / AWG 300 / 10 / 26 - 16

1,5 mm² 250 V / 17,5 A / T60

Überspannungskategorie	III	III	II
Verschmutzungsgrad	3	2	2
Bemessungsspannung	250 V	630 V	630 V
Bemessungsstoßspannung	4,0 kV	4,0 kV	4 kV
Isolierstoffgruppe	CTI 600		
Anschlussvermögen (eindrähtig)	0,2 - 1,5 mm²		
Anschlussvermögen (mehrdrähtig)	0,2 - 1,0 mm²		
Anschlussvermögen (eindrähtig)	AWG 26 - 16		
Anschlussvermögen (mehrdrähtig)	AWG 26 - 16		
Kleinste Luft- und Kriechstrecke	3,2 mm		
Lötstiftabmessungen	0,5 x 1,0 mm		
Empfohlene Bohrung in der Leiterplatte	ø 1,3 mm		
Lötstiftlänge	3,4 mm		
Schutzart nach IEC 60529	IP 20		
Abisolierlänge min.	6 mm		
Farbe	schwarz		

Maßzeichnung

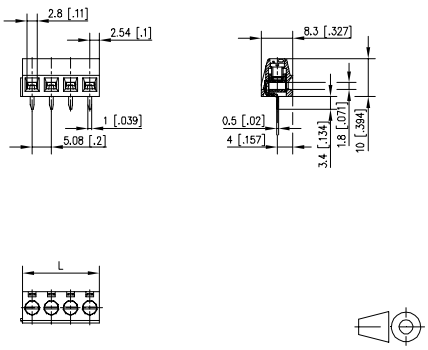

L = (Polzahl - 1) * RM + 5,08 mm

Art.-Nr.
310951 ☐

Ergänzen Sie die Art.-Nr. mit der gewünschten Polzahl.

	02	03				

(Hinweise: Seite 67)

Standard-Polzahlen

Produktfamilie Polzahl Farbe Option

RT046xxHBWU *(Typ 083)

Raster Aufbau Funktion *alte Produktbezeichnung

- Schraubklemme, lötbar
- Rastermaß 5,08 mm, Anschlussrichtung 90°
- Drahtschutz, anreihbar
- Farbe schwarz

Technische Daten

V / A / AWG 300 / 20 / 22 - 14

2,5 mm² 250 V / 24 A / T60

Überspannungskategorie	III	III	II
Verschmutzungsgrad	3	2	2
Bemessungsspannung	250 V	630 V	630 V
Bemessungsstoßspannung	4,0 kV	4,0 kV	4 kV
Isolierstoffgruppe	CTI 600		
Anschlussvermögen (eindrähtig)	0,34 - 2,5 mm²		
Anschlussvermögen (mehrdrähtig)	0,34 - 2,5 mm²		
Anschlussvermögen (eindrähtig)	AWG 22 - 12		
Anschlussvermögen (mehrdrähtig)	AWG 22 - 12		
Kleinste Luft- und Kriechstrecke	3,9 mm		
Lötstiftabmessungen	0,9 mm		
Empfohlene Bohrung in der Leiterplatte	ø 1,3 mm		
Lötstiftlänge	4 mm		
Schutzart nach IEC 60529	IP 20		
Abisolierlänge min.	8 mm		
Farbe	schwarz		

Maßzeichnung

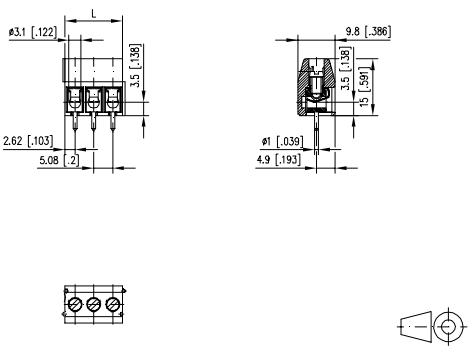

L = (Polzahl - 1) * RM + 5,08 mm

Art.-Nr.
310831 ☐

Ergänzen Sie die Art.-Nr. mit der gewünschten Polzahl.

	02	03				

(Hinweise: Seite 67)

Standard-Polzahlen

Zubehör

	Seite
für **RT076xxHBLU**	
711401	294
711401	294

Produktfamilie | Polzahl | Farbe | Option

RT076xxHBLU *(Typ 093)

Raster | Aufbau | Funktion | *alte Produktbezeichnung

- Schraubklemme, lötbar, Doppellötstifte
- Rastermaß 5,08 mm, Anschlussrichtung 90°
- Liftsystem, anreihbar
- Farbe schwarz
- doppelstöckig

Technische Daten

V / A / AWG 300 / 10 / 26 - 16

1,5 mm² 250 V / 17,5 A / T60

Überspannungskategorie	III	III	II
Verschmutzungsgrad	3	2	2
Bemessungsspannung	250 V	630 V	630 V
Bemessungsstoßspannung	4,0 kV	4,0 kV	4 kV
Isolierstoffgruppe	CTI 600		
Anschlussvermögen (eindrähtig)	0,34 - 1,5 mm²		
Anschlussvermögen (mehrdrähtig)	0,34 - 1,5 mm²		
Anschlussvermögen (eindrähtig)	AWG 26 - 16		
Anschlussvermögen (mehrdrähtig)	AWG 26 - 16		
Kleinste Luft- und Kriechstrecke	3,2 mm		
Lötstiftabmessungen	2 x 0,5 x 1,0 mm		
Empfohlene Bohrung in der Leiterplatte	ø 1,3 mm		
Lötstiftlänge	3,4 mm		
Schutzart nach IEC 60529	IP 10		
Abisolierlänge min.	6 mm		
Farbe	schwarz		

Maßzeichnung

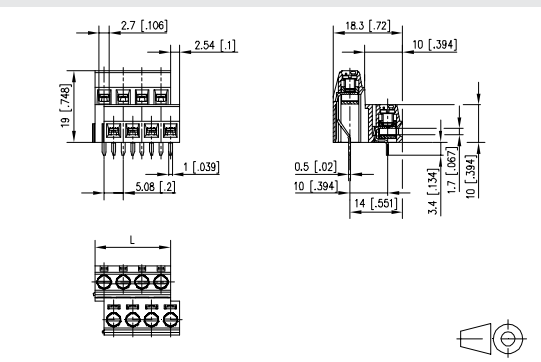

L = (Polzahl - 1) * RM + 5,08 mm

Art.-Nr.

310931 ☐

Ergänzen Sie die Art.-Nr. mit der gewünschten Polzahl.

04	06	08	10	12	14	16

(Hinweise: Seite 67)

Standard-Polzahlen

Produktfamilie | Polzahl | Farbe | Option

RT206xxHBLU *(Typ 097)

Raster | Aufbau | Funktion | *alte Produktbezeichnung

- Schraubklemme, lötbar, Doppellötstifte
- Rastermaß 5,08 mm, Anschlussrichtung 90°
- Liftsystem, anreihbar
- Farbe schwarz
- doppelstöckig

Technische Daten

V / A / AWG 300 / 20 / 22 - 12

2,5 mm² 250 V / 24 A / T60

Überspannungskategorie	III	III	II
Verschmutzungsgrad	3	2	2
Bemessungsspannung	320 V	800 V	800 V
Bemessungsstoßspannung	4 kV	4,0 kV	4 kV
Isolierstoffgruppe	CTI 600		
Anschlussvermögen (eindrähtig)	0,34 - 2,5 mm²		
Anschlussvermögen (mehrdrähtig)	0,34 - 2,5 mm²		
Anschlussvermögen (eindrähtig)	AWG 22 - 12		
Anschlussvermögen (mehrdrähtig)	AWG 22 - 12		
Kleinste Luft- und Kriechstrecke	4 mm		
Lötstiftabmessungen	2 x 0,8 x 1,0 mm		
Empfohlene Bohrung in der Leiterplatte	ø 1,4 mm		
Lötstiftlänge	5 mm		
Schutzart nach IEC 60529	IP 20		
Abisolierlänge min.	6 mm		
Farbe	schwarz		

Maßzeichnung

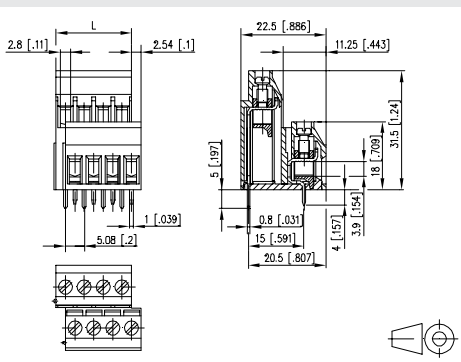

L = (Polzahl - 1) * RM + 5,08 mm

Art.-Nr.

310971 ☐

Ergänzen Sie die Art.-Nr. mit der gewünschten Polzahl.

04	06					

(Hinweise: Seite 67)

Standard-Polzahlen

Produktfamilie | Polzahl | Farbe | Option

RT026xxHBLU *(Typ 073)

Raster | Aufbau | Funktion | *alte Produktbezeichnung

- Schraubklemme, lötbar
- Rastermaß 5,08 mm, Anschlussrichtung 90°
- Liftsystem, anreihbar
- Farbe schwarz
- Max. empfohlene Polzahl: 6

Technische Daten

V / A / AWG 300 / 20 / 22 - 12

2,5 mm² 250 V / 16 A / T60

Überspannungskategorie	III	III	II
Verschmutzungsgrad	3	2	2
Bemessungsspannung	320 V	800 V	800 V
Bemessungsstoßspannung	4 kV	4,0 kV	4 kV
Isolierstoffgruppe	CTI 600		
Anschlussvermögen (eindrähtig)	0,34 - 2,5 mm²		
Anschlussvermögen (mehrdrähtig)	0,34 - 2,5 mm²		
Anschlussvermögen (eindrähtig)	AWG 22 - 12		
Anschlussvermögen (mehrdrähtig)	AWG 22 - 12		
Kleinste Luft- und Kriechstrecke	4 mm		
Lötstiftabmessungen	0,8 x 1,0 mm		
Empfohlene Bohrung in der Leiterplatte	ø 1,4 mm		
Lötstiftlänge	4,1 mm		
Schutzart nach IEC 60529	IP 20		
Abisolierlänge min.	8 mm		
Farbe	schwarz		

Maßzeichnung

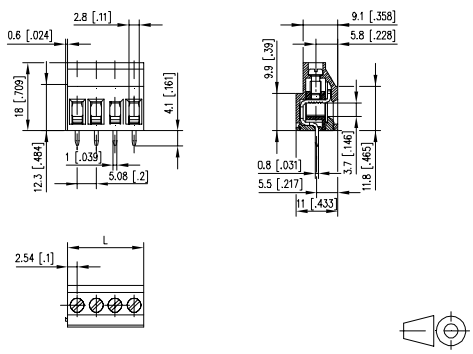

L = (Polzahl - 1) * RM + 5 mm

Art.-Nr.
310731 ☐

Ergänzen Sie die Art.-Nr. mit der gewünschten Polzahl.

	02	03				

(Hinweise: Seite 67)

Standard-Polzahlen

Produktfamilie | Polzahl | Farbe | Option

RT016xxVBWC *(Typ 163)

Raster | Aufbau | Funktion | *alte Produktbezeichnung

- Schraubklemme, lötbar
- Rastermaß 5,08 mm, Anschlussrichtung 0°
- Drahtschutz, aneinanderreihbar ohne Polverlust
- Farbe schwarz

Technische Daten

V / A / AWG 300 / 15 / 28 - 14

1,5 mm² 130 V / 13 A / T60

Überspannungskategorie	III	III	II
Verschmutzungsgrad	3	2	2
Bemessungsspannung	200 V	500 V	500 V
Bemessungsstoßspannung	2,5 kV	2,5 kV	2,5 kV
Isolierstoffgruppe	CTI 600		
Anschlussvermögen (eindrähtig)	0,34 - 2,0 mm²		
Anschlussvermögen (mehrdrähtig)	0,34 - 1,5 mm²		
Anschlussvermögen (eindrähtig)	AWG 28 - 14		
Anschlussvermögen (mehrdrähtig)	AWG 28 - 14		
Kleinste Luft- und Kriechstrecke	2,6 mm		
Lötstiftabmessungen	0,9 mm		
Empfohlene Bohrung in der Leiterplatte	ø 1,3 mm		
Lötstiftlänge	3,4 mm		
Schutzart nach IEC 60529	IP 10		
Abisolierlänge min.	6 mm		
Farbe	schwarz		

Maßzeichnung

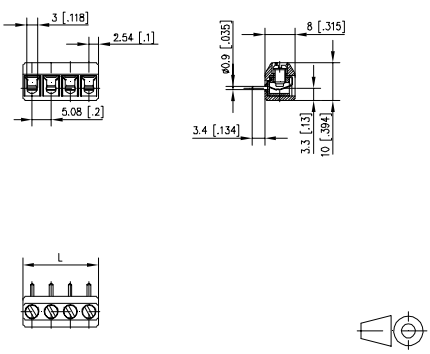

L = (Polzahl - 1) * RM + 5,08 mm

Art.-Nr.
311631 ☐

Ergänzen Sie die Art.-Nr. mit der gewünschten Polzahl.

	02	03	04	05	06	07	08
09	10	11	12	13	14	15	16

(Hinweise: Seite 67)

Standard-Polzahlen

Produktfamilie	Polzahl		Farbe	Option		
RT11	L	xx	H	G	L	U

*(Typ 701)

Raster Aufbau Funktion *alte Produktbezeichnung

- Schraubklemme, lötbar
- Rastermaß 6,35 mm, Anschlussrichtung 90°
- Liftsystem, anreihbar
- Farbe grün

Technische Daten

V / A / AWG 300 / 30 / 26 - 10

4,0 mm² 450 V / 32 A / T60

Überspannungskategorie	III	III	II
Verschmutzungsgrad	3	2	2
Bemessungsspannung	400 V	1000 V	1000 V
Bemessungsstoßspannung	4 kV	4,0 kV	4,0 kV
Isolierstoffgruppe	CTI 600		
Anschlussvermögen (eindrähtig)	0,2 - 4,0 mm²		
Anschlussvermögen (mehrdrähtig)	0,2 - 4,0 mm²		
Anschlussvermögen (eindrähtig)	AWG 26 - 10		
Anschlussvermögen (mehrdrähtig)	AWG 26 - 10		
Kleinste Luft- und Kriechstrecke	5 mm		
Lötstiftabmessungen	0,8 x 1,0 mm		
Empfohlene Bohrung in der Leiterplatte	ø 1,3 mm		
Lötstiftlänge	4,5 mm		
Schutzart nach IEC 60529	IP 20		
Abisolierlänge min.	7 mm		
Farbe	grün		

Maßzeichnung

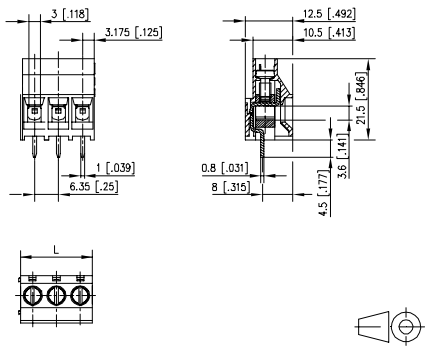

L = (Polzahl - 1) * RM + 6,35 mm

Art.-Nr.

317011 ☐

Ergänzen Sie die Art.-Nr. mit der gewünschten Polzahl.

	02	03				

(Hinweise: Seite 67)

Standard-Polzahlen

Produktfamilie | Polzahl | Farbe | Option

RT137xxHBWC *(Typ 171)

Raster | Aufbau | Funktion | *alte Produktbezeichnung

- Schraubklemme, lötbar
- Rastermaß 7,50 mm, Anschlussrichtung 90°
- Drahtschutz, aneinanderreihbar ohne Polverlust
- Farbe schwarz

Technische Daten

V / A / AWG 300 / 15 / 26 - 14

2,5 mm² 450 V / 24 A / T60

Überspannungskategorie	III	III	II
Verschmutzungsgrad	3	2	2
Bemessungsspannung	400 V	1000 V	1000 V
Bemessungsstoßspannung	6,0 kV	6,0 kV	6 kV
Isolierstoffgruppe	CTI 600		
Anschlussvermögen (eindrähtig)	0,12 - 2,5 mm²		
Anschlussvermögen (mehrdrähtig)	0,12 - 1,5 mm²		
Anschlussvermögen (eindrähtig)	AWG 26 - 14		
Anschlussvermögen (mehrdrähtig)	AWG 26 - 14		
Kleinste Luft- und Kriechstrecke	5,8 mm		
Lötstiftabmessungen	1,0 mm		
Empfohlene Bohrung in der Leiterplatte	ø 1,3 mm		
Lötstiftlänge	2,8 mm		
Schutzart nach IEC 60529	IP 20		
Abisolierlänge min.	8 mm		
Farbe	schwarz		

Maßzeichnung

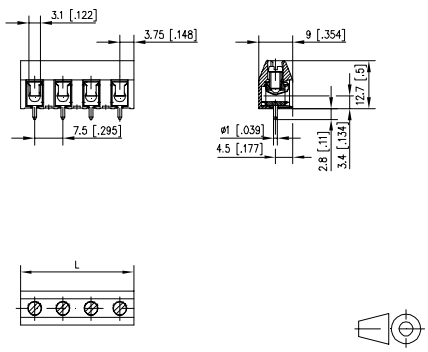

L = (Polzahl - 1) * RM + 7,5 mm

Art.-Nr.
311711 ☐

Ergänzen Sie die Art.-Nr. mit der gewünschten Polzahl.

	02	03	04	05	06	07	08
09	10	11	12				

(Hinweise: Seite 67)

Standard-Polzahlen

Produktfamilie | Polzahl | Farbe | Option

RT027xxHBLC *(Typ 175)

Raster | Aufbau | Funktion | *alte Produktbezeichnung

- Schraubklemme, lötbar
- Rastermaß 7,50 mm, Anschlussrichtung 90°
- Liftsystem, aneinanderreihbar ohne Polverlust
- Farbe schwarz

Technische Daten

V / A / AWG 300 / 20 / 22 - 12

2,5 mm² 750 V / 24 A / T60

Überspannungskategorie	III	III	II
Verschmutzungsgrad	3	2	2
Bemessungsspannung	500 V	1250 V	1250 V
Bemessungsstoßspannung	6,0 kV	6,0 kV	6 kV
Isolierstoffgruppe	CTI 600		
Anschlussvermögen (eindrähtig)	0,34 - 4,0 mm²		
Anschlussvermögen (mehrdrähtig)	0,34 - 4,0 mm²		
Anschlussvermögen (eindrähtig)	AWG 22 - 12		
Anschlussvermögen (mehrdrähtig)	AWG 22 - 12		
Kleinste Luft- und Kriechstrecke	6,5 mm		
Lötstiftabmessungen	0,8 x 1,0 mm		
Empfohlene Bohrung in der Leiterplatte	ø 1,4 mm		
Lötstiftlänge	4,1 mm		
Schutzart nach IEC 60529	IP 20		
Abisolierlänge min.	8 mm		
Farbe	schwarz		

Maßzeichnung

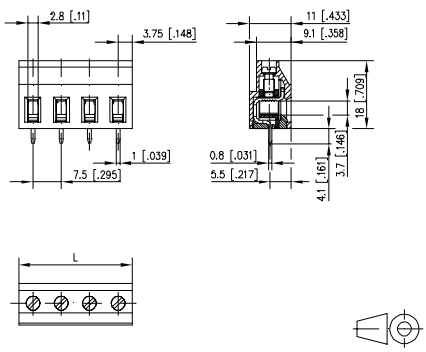

L = (Polzahl - 1) * RM + 7,5 mm

Art.-Nr.
311751 ☐

Ergänzen Sie die Art.-Nr. mit der gewünschten Polzahl.

	02	03	04	05	06	07	08
09	10	11	12				

(Hinweise: Seite 67)

Standard-Polzahlen

Schraubklemmen | Lötbar | RM 9,52

Produktfamilie		Polzahl		Farbe	Option	
RT10	N	xx	H	G	L	U

*(Typ 703)

Raster Aufbau Funktion *alte Produktbezeichnung

- Schraubklemme, lötbar
- Rastermaß 9,52 mm, Anschlussrichtung 90°
- Liftsystem, anreihbar
- Farbe grün

Technische Daten

V / A / AWG 300 / 30 / 26 - 10

4,0 mm² 800 V / 32 A / T60

Überspannungskategorie	III	III	II
Verschmutzungsgrad	3	2	2
Bemessungsspannung	630 V	1600 V	1600 V
Bemessungsstoßspannung	8,0 kV	8 kV	8,0 kV
Isolierstoffgruppe	CTI 600		
Anschlussvermögen (eindrähtig)	0,2 - 4,0 mm²		
Anschlussvermögen (mehrdrähtig)	0,2 - 4,0 mm²		
Anschlussvermögen (eindrähtig)	AWG 26 - 10		
Anschlussvermögen (mehrdrähtig)	AWG 26 - 10		
Kleinste Luft- und Kriechstrecke	8,5 mm		
Lötstiftabmessungen	0,8 x 1,0 mm		
Empfohlene Bohrung in der Leiterplatte	ø 1,3 mm		
Lötstiftlänge	4,5 mm		
Schutzart nach IEC 60529	IP 20		
Abisolierlänge min.	7 mm		
Farbe	grün		

Maßzeichnung

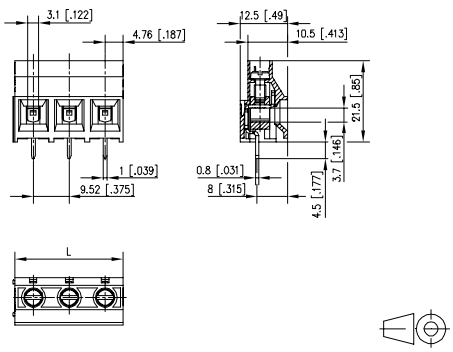

L = (Polzahl - 1) * RM + 9,52 mm

Art.-Nr.

317031 ☐

Ergänzen Sie die Art.-Nr. mit der gewünschten Polzahl.

	02	03					

(Hinweise: Seite 67)

Standard-Polzahlen

Produktfamilie Polzahl Farbe Option

RT019xxHDWC *(Typ 001)

Raster Aufbau Funktion *alte Produktbezeichnung

- Schraubklemme, lötbar
- Rastermaß 10,00 mm, Anschlussrichtung 90°
- Drahtschutz, aneinanderreihbar ohne Polverlust
- Farbe grau

Technische Daten

c UL us V / A / AWG 600 / 15 / 22 - 14

SEV 1,5 mm² 750 V / 13 A / T60

Überspannungskategorie	III	III	II
Verschmutzungsgrad	3	2	2
Bemessungsspannung	500 V	1250 V	1250 V
Bemessungsstoßspannung	6,0 kV	6,0 kV	6 kV
Isolierstoffgruppe	CTI 600		
Anschlussvermögen (eindrähtig)	0,34 - 2 mm²		
Anschlussvermögen (mehrdrähtig)	0,34 - 2 mm²		
Anschlussvermögen (eindrähtig)	AWG 22 - 14		
Anschlussvermögen (mehrdrähtig)	AWG 22 - 14		
Kleinste Luft- und Kriechstrecke	7,6 mm		
Lötstiftabmessungen	0,9 mm		
Empfohlene Bohrung in der Leiterplatte	ø 1,3 mm		
Lötstiftlänge	3,8 mm		
Schutzart nach IEC 60529	IP 10		
Abisolierlänge min.	6 mm		
Farbe	grau		

Maßzeichnung

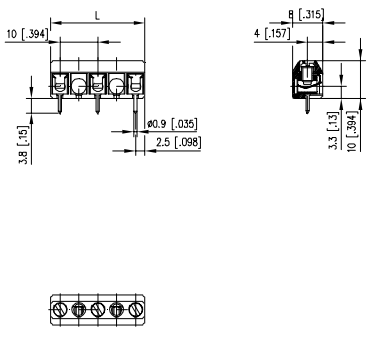

L = (Polzahl - 1) * RM + 5 mm

Art.-Nr.
310012 ☐

Ergänzen Sie die Art.-Nr. mit der gewünschten Polzahl.

	02	03	04	05	06	07	08
09	10	11					

(Hinweise: Seite 67)

■ **Standard-Polzahlen**

Produktfamilie Polzahl Farbe Option

RT019xxHDWC *(Typ 067)

Raster Aufbau Funktion *alte Produktbezeichnung

- Schraubklemme, lötbar
- Rastermaß 10,00 mm, Anschlussrichtung 90°
- Drahtschutz
- Farbe grau

Technische Daten

c UL us V / A / AWG 300 / 15 / 22 - 14

SEV 1,5 mm² 750 V / 13 A / T60

Überspannungskategorie	III	III	II
Verschmutzungsgrad	3	2	2
Bemessungsspannung	630 V	1600 V	1600 V
Bemessungsstoßspannung	8,0 kV	8 kV	8,0 kV
Isolierstoffgruppe	CTI 600		
Anschlussvermögen (eindrähtig)	0,34 - 2,5 mm²		
Anschlussvermögen (mehrdrähtig)	0,34 - 1,5 mm²		
Anschlussvermögen (eindrähtig)	AWG 22 - 14		
Anschlussvermögen (mehrdrähtig)	AWG 22 - 14		
Kleinste Luft- und Kriechstrecke	9,1 mm		
Lötstiftabmessungen	0,9 mm		
Empfohlene Bohrung in der Leiterplatte	ø 1,3 mm		
Lötstiftlänge	3,8 mm		
Schutzart nach IEC 60529	IP 10		
Abisolierlänge min.	7 mm		
Farbe	grau		

Maßzeichnung

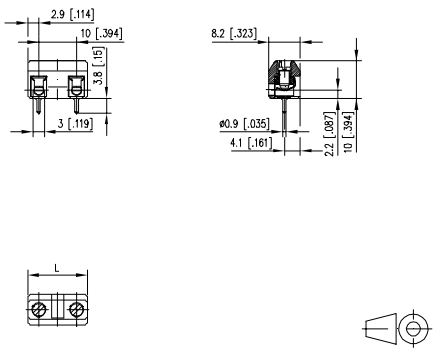

L = (Polzahl - 1) * RM + 5,8 mm

Art.-Nr.
310671 ☐

Ergänzen Sie die Art.-Nr. mit der gewünschten Polzahl.

	02						

(Hinweise: Seite 67)

■ **Standard-Polzahlen**

Produktfamilie	Polzahl	Farbe	Option	
RT139	xx	H	BWC	*(Typ 271)
Raster	Aufbau	Funktion	*alte Produktbezeichnung	

- Schraubklemme, lötbar
- Rastermaß 10,00 mm, Anschlussrichtung 90°
- Drahtschutz, aneinanderreihbar ohne Polverlust
- Farbe schwarz

Technische Daten

V / A / AWG 300 / 15 / 26 - 14

2,5 mm² 750 V / 24 A / T60

Überspannungskategorie	III	III	II
Verschmutzungsgrad	3	2	2
Bemessungsspannung	630 V	1600 V	1600 V
Bemessungsstoßspannung	8,0 kV	8 kV	8,0 kV
Isolierstoffgruppe	CTI 600		
Anschlussvermögen (eindrähtig)	0,08 - 4,0 mm²		
Anschlussvermögen (mehrdrähtig)	0,08 - 2,5 mm²		
Anschlussvermögen (eindrähtig)	AWG 26 - 14		
Anschlussvermögen (mehrdrähtig)	AWG 26 - 14		
Kleinste Luft- und Kriechstrecke	8,8 mm		
Lötstiftabmessungen	1,0 mm		
Empfohlene Bohrung in der Leiterplatte	ø 1,3 mm		
Lötstiftlänge	4 mm		
Schutzart nach IEC 60529	IP 20		
Abisolierlänge min.	8 mm		
Farbe	schwarz		

Maßzeichnung

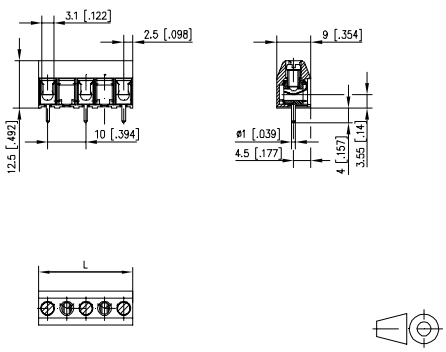

L = (Polzahl - 1) * RM + 5 mm

Art.-Nr.

312712 ☐

Ergänzen Sie die Art.-Nr. mit der gewünschten Polzahl.

	02	03	04	05	06	07	08
09	10	11	12				

(Hinweise: Seite 67)

Standard-Polzahlen

Produktfamilie	Polzahl	Farbe	Option	
RT049	xx	H	BWC	*(Typ 003)
Raster	Aufbau	Funktion	*alte Produktbezeichnung	

- Schraubklemme, lötbar
- Rastermaß 10,00 mm, Anschlussrichtung 90°
- Drahtschutz, aneinanderreihbar ohne Polverlust
- Farbe schwarz

Technische Daten

V / A / AWG 600 / 20 / 22 - 12

2,5 mm² 630 V / 24 A / T60

Überspannungskategorie	III	III	II
Verschmutzungsgrad	3	2	2
Bemessungsspannung	630 V	1600 V	1600 V
Bemessungsstoßspannung	8,0 kV	8 kV	8,0 kV
Isolierstoffgruppe	CTI 600		
Anschlussvermögen (eindrähtig)	0,34 - 2,5 mm²		
Anschlussvermögen (mehrdrähtig)	0,34 - 2,5 mm²		
Anschlussvermögen (eindrähtig)	AWG 22 - 12		
Anschlussvermögen (mehrdrähtig)	AWG 22 - 12		
Kleinste Luft- und Kriechstrecke	8,9 mm		
Lötstiftabmessungen	1,0 mm		
Empfohlene Bohrung in der Leiterplatte	ø 1,3 mm		
Lötstiftlänge	4 mm		
Schutzart nach IEC 60529	IP 20		
Abisolierlänge min.	8 mm		
Farbe	schwarz		

Maßzeichnung

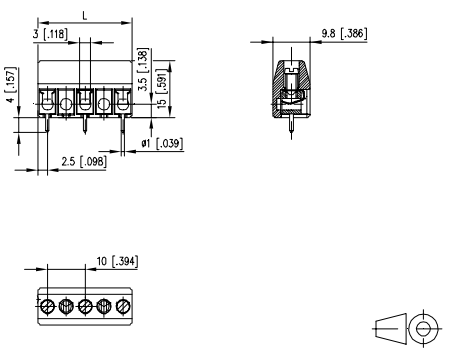

L = (Polzahl - 1) * RM + 5 mm

Art.-Nr.

310032 ☐

Ergänzen Sie die Art.-Nr. mit der gewünschten Polzahl.

	02	03	04	05	06	07	08
09	10	11	12				

(Hinweise: Seite 67)

Standard-Polzahlen

Produktfamilie Polzahl Farbe Option

RT049xxMBWC *(Typ 069)

Raster Aufbau Funktion *alte Produktbezeichnung

- Schraubklemme, lötbar, Doppellötstifte
- Rastermaß 10,00 mm, Anschlussrichtung 90°
- Drahtschutz, aneinanderreihbar ohne Polverlust
- Farbe schwarz

Technische Daten

V / A / AWG	600 / 20 / 22 - 12		
2,5 mm²	630 V / 24 A / T60		
Überspannungskategorie	III	III	II
Verschmutzungsgrad	3	2	2
Bemessungsspannung	630 V	1600 V	1600 V
Bemessungsstoßspannung	8,0 kV	8 kV	8,0 kV
Isolierstoffgruppe	CTI 600		
Anschlussvermögen (eindrähtig)	0,34 - 2,5 mm²		
Anschlussvermögen (mehrdrähtig)	0,34 - 2,5 mm²		
Anschlussvermögen (eindrähtig)	AWG 22 - 12		
Anschlussvermögen (mehrdrähtig)	AWG 22 - 12		
Kleinste Luft- und Kriechstrecke	8,9 mm		
Lötstiftabmessungen	2 x 0,9 x 0,9 mm		
Empfohlene Bohrung in der Leiterplatte	ø 1,4 mm		
Lötstiftlänge	3,5 mm		
Schutzart nach IEC 60529	IP 20		
Abisolierlänge min.	8 mm		
Farbe	schwarz		

Maßzeichnung

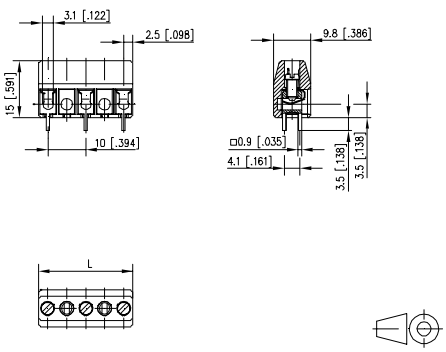

L = (Polzahl - 1) * RM + 5 mm

Art.-Nr.
310692 ☐

Ergänzen Sie die Art.-Nr. mit der gewünschten Polzahl.

	02	03	04	05	06	07	08
09	10	11	12				

(Hinweise: Seite 67)

Standard-Polzahlen

Produktfamilie Polzahl Farbe Option

RT059xxHBLC *(Typ 011)

Raster Aufbau Funktion *alte Produktbezeichnung

- Schraubklemme, lötbar
- Rastermaß 10,00 mm, Anschlussrichtung 90°
- Liftsystem, aneinanderreihbar ohne Polverlust
- Farbe schwarz

Technische Daten

V / A / AWG	600 / 15 / 22 - 14		
1,5 mm²	500 V / 17,5 A / T60		
Überspannungskategorie	III	III	II
Verschmutzungsgrad	3	2	2
Bemessungsspannung	630 V	1600 V	1600 V
Bemessungsstoßspannung	8,0 kV	8 kV	8,0 kV
Isolierstoffgruppe	CTI 600		
Anschlussvermögen (eindrähtig)	0,34 - 2,5 mm²		
Anschlussvermögen (mehrdrähtig)	0,34 - 2,5 mm²		
Anschlussvermögen (eindrähtig)	AWG 28 - 12		
Anschlussvermögen (mehrdrähtig)	AWG 28 - 12		
Kleinste Luft- und Kriechstrecke	8,9 mm		
Lötstiftabmessungen	0,8 x 1,0 mm		
Empfohlene Bohrung in der Leiterplatte	ø 1,4 mm		
Lötstiftlänge	4,1 mm		
Schutzart nach IEC 60529	IP 20		
Abisolierlänge min.	7 mm		
Farbe	schwarz		

Maßzeichnung

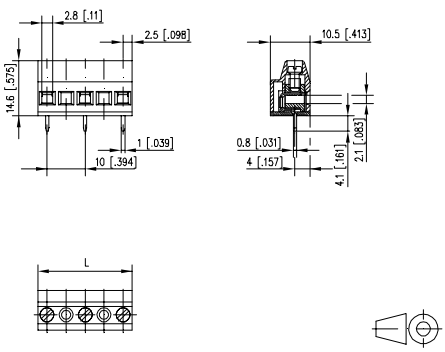

L = (Polzahl - 1) * RM + 5 mm

Art.-Nr.
310112 ☐

Ergänzen Sie die Art.-Nr. mit der gewünschten Polzahl.

	02	03	04	05	06	07	08

(Hinweise: Seite 67)

Standard-Polzahlen

Produktfamilie	Polzahl	Farbe	Option	
RT029	xx	H	B L C	*(Typ 071)
Raster	Aufbau	Funktion		*alte Produktbezeichnung

- Schraubklemme, lötbar
- Rastermaß 10,00 mm, Anschlussrichtung 90°
- Liftsystem, aneinanderreihbar ohne Polverlust
- Farbe schwarz

Technische Daten

V / A / AWG 600 / 20 / 22 - 12

2,5 mm² 750 V / 24 A / T60

Überspannungskategorie	III	III	II
Verschmutzungsgrad	3	2	2
Bemessungsspannung	630 V	1600 V	1600 V
Bemessungsstoßspannung	8,0 kV	8 kV	8,0 kV
Isolierstoffgruppe	CTI 600		
Anschlussvermögen (eindrähtig)	0,34 - 2,5 mm²		
Anschlussvermögen (mehrdrähtig)	0,34 - 2,5 mm²		
Anschlussvermögen (eindrähtig)	AWG 22 - 12		
Anschlussvermögen (mehrdrähtig)	AWG 22 - 12		
Kleinste Luft- und Kriechstrecke	9 mm		
Lötstiftabmessungen	0,8 x 1,0 mm		
Empfohlene Bohrung in der Leiterplatte	ø 1,4 mm		
Lötstiftlänge	4,1 mm		
Schutzart nach IEC 60529	IP 20		
Abisolierlänge min.	8 mm		
Farbe	schwarz		

Maßzeichnung

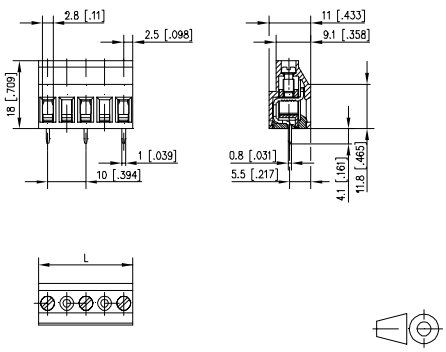

L = (Polzahl - 1) * RM + 5 mm

Art.-Nr.
310712 ☐

Ergänzen Sie die Art.-Nr. mit der gewünschten Polzahl.

	02	03	04	05	06	07	08
09	10	11	12				

(Hinweise: Seite 67)

Standard-Polzahlen

Produktfamilie	Polzahl	Farbe	Option	
RT149	xx	M	B L C	*(Typ 269)
Raster	Aufbau	Funktion		*alte Produktbezeichnung

- Schraubklemme, lötbar, Doppellötstifte
- Rastermaß 10,00 mm, Anschlussrichtung 90°
- Liftsystem, aneinanderreihbar ohne Polverlust
- Farbe schwarz

Technische Daten

V / A / AWG 600 / 15 / 28 - 12

2,5 mm² 630 V / 16 A / T60

Überspannungskategorie	III	III	II
Verschmutzungsgrad	3	2	2
Bemessungsspannung	630 V	1600 V	1600 V
Bemessungsstoßspannung	8,0 kV	8 kV	8,0 kV
Isolierstoffgruppe	CTI 600		
Anschlussvermögen (eindrähtig)	0,08 - 4 mm²		
Anschlussvermögen (mehrdrähtig)	0,08 - 2,5 mm²		
Anschlussvermögen (eindrähtig)	AWG 28 - 12		
Anschlussvermögen (mehrdrähtig)	AWG 28 - 12		
Kleinste Luft- und Kriechstrecke	9 mm		
Lötstiftabmessungen	2 x 0,8 x 1,0 mm		
Empfohlene Bohrung in der Leiterplatte	ø 1,4 mm		
Lötstiftlänge	3,2 mm		
Schutzart nach IEC 60529	IP 20		
Abisolierlänge min.	8 mm		
Farbe	schwarz		

Maßzeichnung

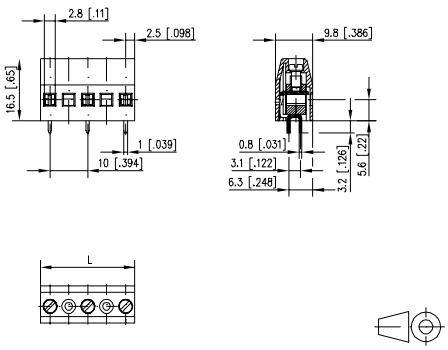

L = (Polzahl - 1) * RM + 5 mm

Art.-Nr.
312692 ☐

Ergänzen Sie die Art.-Nr. mit der gewünschten Polzahl.

	02	03	04	05	06	07	08
09	10	11	12				

(Hinweise: Seite 67)

Standard-Polzahlen

Produktfamilie	Polzahl	Farbe	Option	
RT04	9xx	U	B L C	*(Typ 205)
Raster	Aufbau	Funktion		*alte Produktbezeichnung

- Schraubklemme, lötbar
- Rastermaß 10,00 mm, Anschlussrichtung 55°
- Liftsystem, aneinanderreihbar ohne Polverlust
- Farbe schwarz

Technische Daten

c UL us V / A / AWG 600 / 15 / 28 - 12

SEV 2,5 mm² 250 V / 24 A / T60

Überspannungskategorie	III	III	II
Verschmutzungsgrad	3	2	2
Bemessungsspannung	630 V	1600 V	1600 V
Bemessungsstoßspannung	8,0 kV	8 kV	8,0 kV
Isolierstoffgruppe	CTI 600		
Anschlussvermögen (eindrähtig)	0,34 - 4,0 mm²		
Anschlussvermögen (mehrdrähtig)	0,34 - 2,5 mm²		
Anschlussvermögen (eindrähtig)	AWG 28 - 12		
Anschlussvermögen (mehrdrähtig)	AWG 28 - 12		
Kleinste Luft- und Kriechstrecke	8,2 mm		
Lötstiftabmessungen	0,8 x 1,0 mm		
Empfohlene Bohrung in der Leiterplatte	ø 1,4 mm		
Lötstiftlänge	3,4 mm		
Schutzart nach IEC 60529	IP 20		
Abisolierlänge min.	7 mm		
Farbe	schwarz		

Maßzeichnung

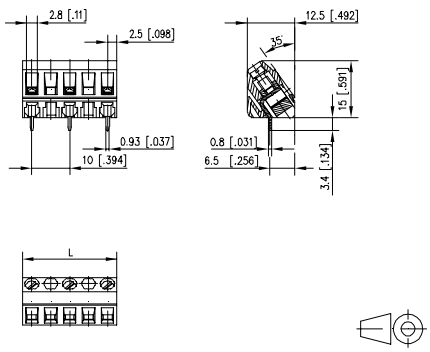

L = (Polzahl - 1) * RM + 5 mm

Art.-Nr.
312052 ☐

Ergänzen Sie die Art.-Nr. mit der gewünschten Polzahl.

	02	03	04	05	06	07	08
09	10	11	12				

(Hinweise: Seite 67)

Standard-Polzahlen

Produktfamilie	Polzahl	Farbe	Option	
RT01	9xx	V	D W C	*(Typ 063)
Raster	Aufbau	Funktion		*alte Produktbezeichnung

- Schraubklemme, lötbar
- Rastermaß 10,00 mm, Anschlussrichtung 0°
- Drahtschutz, aneinanderreihbar ohne Polverlust
- Farbe grau

Technische Daten

c UL us V / A / AWG 600 / 15 / 22 - 14

SEV 1,5 mm² 750 V / 13 A / T60

Überspannungskategorie	III	III	II
Verschmutzungsgrad	3	2	2
Bemessungsspannung	500 V	1250 V	1250 V
Bemessungsstoßspannung	6,0 kV	6,0 kV	6 kV
Isolierstoffgruppe	CTI 600		
Anschlussvermögen (eindrähtig)	0,34 - 2,0 mm²		
Anschlussvermögen (mehrdrähtig)	0,34 - 2,0 mm²		
Anschlussvermögen (eindrähtig)	AWG 22 - 14		
Anschlussvermögen (mehrdrähtig)	AWG 22 - 14		
Kleinste Luft- und Kriechstrecke	7,6 mm		
Lötstiftabmessungen	0,9 mm		
Empfohlene Bohrung in der Leiterplatte	ø 1,3 mm		
Lötstiftlänge	3,4 mm		
Schutzart nach IEC 60529	IP 10		
Abisolierlänge min.	6 mm		
Farbe	grau		

Maßzeichnung

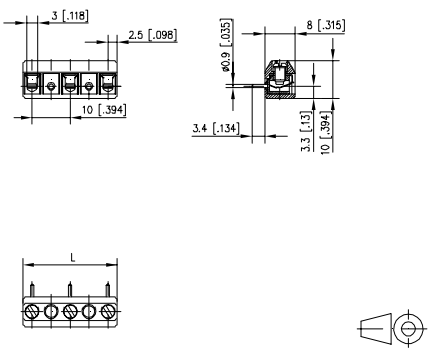

L = (Polzahl - 1) * RM + 5 mm

Art.-Nr.
310632 ☐

Ergänzen Sie die Art.-Nr. mit der gewünschten Polzahl.

	02	03	04	05	06	07	08
09	10	11					

(Hinweise: Seite 67)

Standard-Polzahlen

Produktfamilie	Polzahl		Farbe		Option	
RT09	9	xx	V	B	W	C *(Typ 147)
	Raster		Aufbau		Funktion	*alte Produktbezeichnung

- Schraubklemme, lötbar
- Rastermaß 10,00 mm, Anschlussrichtung 0°
- Drahtschutz, aneinanderreihbar ohne Polverlust
- Farbe schwarz

Technische Daten

V / A / AWG 600 / 15 / 22 - 14

1,5 mm² 800 V / 17,5 A / T60

Überspannungskategorie	III	III	II
Verschmutzungsgrad	3	2	2
Bemessungsspannung	630 V	1600 V	1600 V
Bemessungsstoßspannung	8,0 kV	8 kV	8,0 kV
Isolierstoffgruppe	CTI 600		
Anschlussvermögen (eindrähtig)	0,34 - 2,0 mm²		
Anschlussvermögen (mehrdrähtig)	0,34 - 2,0 mm²		
Anschlussvermögen (eindrähtig)	AWG 22 - 14		
Anschlussvermögen (mehrdrähtig)	AWG 22 - 14		
Kleinste Luft- und Kriechstrecke	9 mm		
Lötstiftabmessungen	1,0 mm		
Empfohlene Bohrung in der Leiterplatte	ø 1,3 mm		
Lötstiftlänge	3,25 mm		
Schutzart nach IEC 60529	IP 00		
Abisolierlänge min.	8 mm		
Farbe	schwarz		

Maßzeichnung

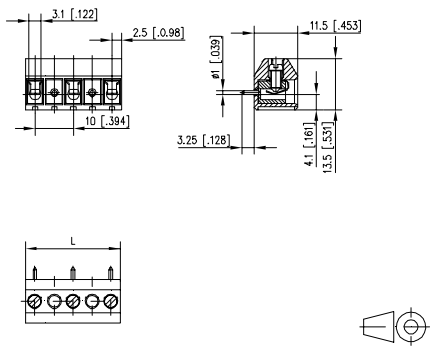

L = (Polzahl - 1) * RM + 5 mm

Art.-Nr.

311472 □

Ergänzen Sie die Art.-Nr. mit der gewünschten Polzahl.

	02	03	04	05	06	07	08
09	10	11	12				

(Hinweise: Seite 67)

■ **Standard-Polzahlen**

Produktfamilie	Polzahl	Farbe	Option	
RT01	AxxV	B	W	C *(Typ 163)
	Raster	Aufbau	Funktion	*alte Produktbezeichnung

- Schraubklemme, lötbar
- Rastermaß 10,16 mm, Anschlussrichtung 0°
- Drahtschutz, aneinanderreihbar ohne Polverlust
- Farbe schwarz

Technische Daten

V / A / AWG 600 / 15 / 28 - 14

1,5 mm² 750 V / 13 A / T60

Überspannungskategorie	III	III	II
Verschmutzungsgrad	3	2	2
Bemessungsspannung	500 V	1250 V	1250 V
Bemessungsstoßspannung	6,0 kV	6,0 kV	6 kV
Isolierstoffgruppe	CTI 600		
Anschlussvermögen (eindrähtig)	0,34 - 2,0 mm²		
Anschlussvermögen (mehrdrähtig)	0,34 - 1,5 mm²		
Anschlussvermögen (eindrähtig)	AWG 28 - 14		
Anschlussvermögen (mehrdrähtig)	AWG 28 - 14		
Kleinste Luft- und Kriechstrecke	7,68 mm		
Lötstiftabmessungen	0,9 mm		
Empfohlene Bohrung in der Leiterplatte	ø 1,3 mm		
Lötstiftlänge	3,4 mm		
Schutzart nach IEC 60529	IP 10		
Abisolierlänge min.	6 mm		
Farbe	schwarz		

Maßzeichnung

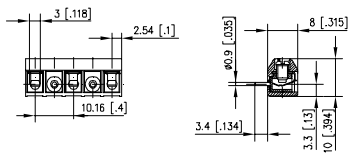

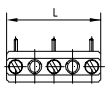

L = (Polzahl - 1) * RM + 5,08 mm

Ergänzen Sie die Art.-Nr. mit der gewünschten Polzahl.

Art.-Nr.

311632 ☐

	02	03	04	05	06	07	08

(Hinweise: Seite 67)

Standard-Polzahlen

Passende Stiftleisten

zu RP023xxHBWC	Seite
PR033xxVBHC (Typ 224)	150
PM013xxVBHC (Typ 424)	153

Zubehör

für RP023xxHBWC	Seite
720158	288
720158	288
720159	291
720159	291

Passende Stiftleisten

zu RP023xxHBNF	Seite
PR013xxVBHC (Typ 024)	146

Zubehör

für RP023xxHBNF	Seite
720158	288
720158	288
720159	291
720159	291

Produktfamilie | Polzahl | Farbe | Option

RP023xxHBWC *(Typ 166)

Raster | Aufbau | Funktion | *alte Produktbezeichnung

- Schraubklemme, steckbar
- Rastermaß 3,50 mm, Anschlussrichtung 90°
- Drahtschutz, aneinanderreihbar ohne Polverlust
- Farbe schwarz
- Drahteinführung rechtwinklig zur Steckrichtung

Technische Daten

V / A / AWG 125 / 8 / 28 - 16

6 A / 200 V / 2,5 kV / 3 / 0,08 - 1,0 mm² / IEC 61984

Überspannungskategorie	III	III	II
Verschmutzungsgrad	3	2	2
Bemessungsspannung	160 V	400 V	400 V
Bemessungsstoßspannung	2,5 kV	2,5 kV	2,5 kV
Isolierstoffgruppe	CTI 600		
Anschlussvermögen (eindrähtig)	0,08 - 0,75 mm²		
Anschlussvermögen (mehrdrähtig)	0,08 - 0,75 mm²		
Anschlussvermögen (eindrähtig)	AWG 28 - 18		
Anschlussvermögen (mehrdrähtig)	AWG 28 - 18		
Kleinste Luft- und Kriechstrecke	2 mm		
Schutzart nach IEC 60529	IP 00		
Abisolierlänge min.	5 mm		
Farbe	schwarz		

Maßzeichnung

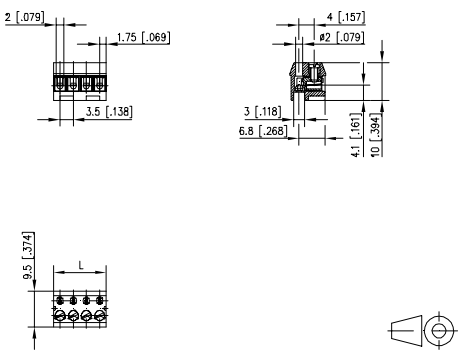

L = (Polzahl - 1) * RM + 3,5 mm

Art.-Nr.
311661 ☐

Ergänzen Sie die Art.-Nr. mit der gewünschten Polzahl.

	02	03	04	05	06	07	08
09	10	11	12	13	14	15	16
17	18	19	20	21	22	23	24

(Hinweise: Seite 67)

Standard-Polzahlen

Produktfamilie | Polzahl | Farbe | Option

RP023xxHBNF *(Typ 165)

Raster | Aufbau | Funktion | *alte Produktbezeichnung

- Schraubklemme, steckbar
- Rastermaß 3,50 mm, Anschlussrichtung 90°
- Drahtschutz, aneinanderreihbar ohne Polverlust
- Farbe schwarz

Technische Daten

V / A / AWG 125 / 10 / 28 - 16

6 A / 200 V / 2,5 kV / 3 / 0,08 - 1,0 mm² / IEC 61984

Überspannungskategorie	III	III	II
Verschmutzungsgrad	3	2	2
Bemessungsspannung	160 V	400 V	400 V
Bemessungsstoßspannung	2,5 kV	2,5 kV	2,5 kV
Isolierstoffgruppe	CTI 600		
Anschlussvermögen (eindrähtig)	0,08 - 1,5 mm²		
Anschlussvermögen (mehrdrähtig)	0,08 - 1,5 mm²		
Anschlussvermögen (eindrähtig)	AWG 28 - 16		
Anschlussvermögen (mehrdrähtig)	AWG 28 - 16		
Kleinste Luft- und Kriechstrecke	2 mm		
Schutzart nach IEC 60529	IP 00		
Abisolierlänge min.	5 mm		
Farbe	schwarz		

Maßzeichnung

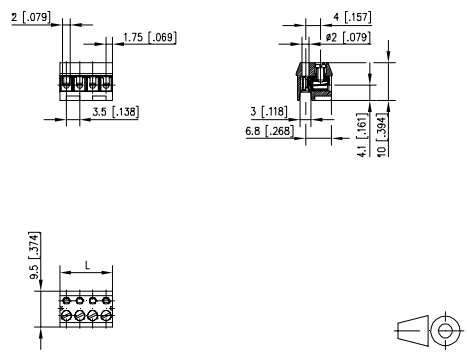

L = (Polzahl - 1) * RM + 3,5 mm

Art.-Nr.
311651 ☐

Ergänzen Sie die Art.-Nr. mit der gewünschten Polzahl.

	02	03	04	05	06	07	08
09	10	11	12	13	14	15	16
17	18	19	20	21	22	23	24

(Hinweise: Seite 67)

Standard-Polzahlen

Passende Stiftleisten

zu **RP043xxHBLC** — **Seite**

PR043xxHBBN (Typ 188)	146
PT093xxHBBN (Typ 342)	149
PR043xxVBBN (Typ 189)	151
PT093xxVBBN (Typ 343)	154

Passende Stiftleisten

zu **RP043xxHBLD** — **Seite**

PR043xxHBBN (Typ 188)	146
PT093xxHBBN (Typ 342)	149
PR043xxVBBN (Typ 189)	151
PT093xxVBBN (Typ 343)	154

Produktfamilie — Polzahl — Farbe — Option

RP043xxHBLC *(Typ 614)

Raster — Aufbau — Funktion — *alte Produktbezeichnung

- Schraubklemme, steckbar
- Rastermaß 3,50 mm, Anschlussrichtung 90°
- Liftsystem, aneinanderreihbar ohne Polverlust
- Farbe schwarz
- mit alternativem Steckgesicht, Drahteinführung auf der nicht kodierbaren Seite rechtwinklig zur Steckrichtung

Technische Daten

V / A / AWG 300 / 10 / 28 - 16

10 A / 130 V / 2,5 kV / 3 / 0,34 - 1,0 mm² / IEC 61984

Überspannungskategorie	III	III	II
Verschmutzungsgrad	3	2	2
Bemessungsspannung	200 V	500 V	500 V
Bemessungsstoßspannung	2,5 kV	2,5 kV	2,5 kV
Isolierstoffgruppe	CTI 600		
Anschlussvermögen (eindrähtig)	0,08 - 1,5 mm²		
Anschlussvermögen (mehrdrähtig)	0,08 - 1,5 mm²		
Anschlussvermögen (eindrähtig)	AWG 28 - 16		
Anschlussvermögen (mehrdrähtig)	AWG 28 - 16		
Kleinste Luft- und Kriechstrecke	2,7 mm		
Schutzart nach IEC 60529	IP 20		
Abisolierlänge min.	7 mm		
Farbe	schwarz		

Maßzeichnung

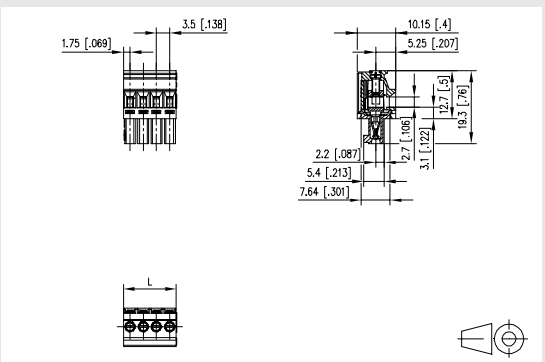

L = (Polzahl - 1) * RM + 3,5 mm

Art.-Nr.
316141 ☐

Ergänzen Sie die Art.-Nr. mit der gewünschten Polzahl.

	02	03	04	05	06	07	08
09	10	11	12	13	14	15	16
17	18	19	20	21	22	23	24

(Hinweise: Seite 67)

Standard-Polzahlen

Produktfamilie — Polzahl — Farbe — Option

RP043xxHBLD *(Typ 613)

Raster — Aufbau — Funktion — *alte Produktbezeichnung

- Schraubklemme, steckbar
- Rastermaß 3,50 mm, Anschlussrichtung 90°
- Liftsystem, aneinanderreihbar ohne Polverlust
- Farbe schwarz
- mit alternativem Steckgesicht, Drahteinführung auf der kodierbaren Seite rechtwinklig zur Steckrichtung

Technische Daten

V / A / AWG 300 / 10 / 28 - 16

10 A / 130 V / 2,5 kV / 3 / 0,34 - 1,0 mm² / IEC 61984

Überspannungskategorie	III	III	II
Verschmutzungsgrad	3	2	2
Bemessungsspannung	200 V	500 V	500 V
Bemessungsstoßspannung	2,5 kV	2,5 kV	2,5 kV
Isolierstoffgruppe	CTI 600		
Anschlussvermögen (eindrähtig)	0,08 - 1,5 mm²		
Anschlussvermögen (mehrdrähtig)	0,08 - 1,5 mm²		
Anschlussvermögen (eindrähtig)	AWG 28 - 16		
Anschlussvermögen (mehrdrähtig)	AWG 28 - 16		
Kleinste Luft- und Kriechstrecke	2,7 mm		
Schutzart nach IEC 60529	IP 20		
Abisolierlänge min.	7 mm		
Farbe	schwarz		

Maßzeichnung

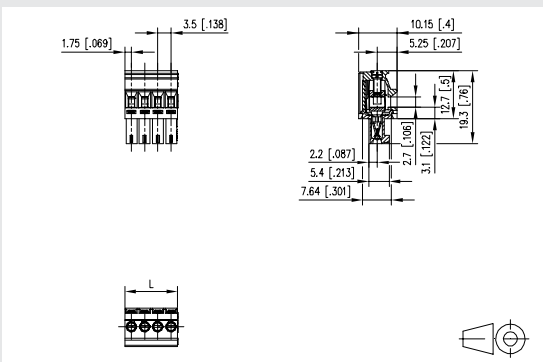

L = (Polzahl - 1) * RM + 3,5 mm

Art.-Nr.
316131 ☐

Ergänzen Sie die Art.-Nr. mit der gewünschten Polzahl.

	02	03	04	05	06	07	08
09	10	11	12	13	14	15	16
17	18	19	20	21	22	23	24

(Hinweise: Seite 67)

Standard-Polzahlen

Passende Stiftleisten

zu RP043xxHBLF	Seite
PR043xxHBBF (Typ 388)	147
PT093xxHBBF (Typ 394)	149
PR043xxVBBF (Typ 389)	151

Passende Stiftleisten

zu RP043xxHBLS	Seite
PR043xxHBBF (Typ 388)	147
PT093xxHBBF (Typ 394)	149
PR043xxVBBF (Typ 389)	151

Produktfamilie	Polzahl	Farbe	Option
RP043	xx	H B	L F
Raster	Aufbau	Funktion	

RP043xxHBLF *(Typ 634)

*alte Produktbezeichnung

- Schraubklemme, steckbar
- Rastermaß 3,50 mm, Anschlussrichtung 90°
- Liftsystem
- Farbe schwarz, Befestigungsflansch
- Drahteinführung auf der nicht kodierbaren Seite rechtwinklig zur Steckrichtung

Technische Daten

V / A / AWG 300 / 10 / 28 - 16

10 A / 130 V / 2,5 kV / 3 / 0,34 - 1,0 mm² / IEC 61984

Überspannungskategorie	III	III	II
Verschmutzungsgrad	3	2	2
Bemessungsspannung	200 V	500 V	500 V
Bemessungsstoßspannung	2,5 kV	2,5 kV	2,5 kV
Isolierstoffgruppe	CTI 600		
Anschlussvermögen (eindrähtig)	0,08 - 1,5 mm²		
Anschlussvermögen (mehrdrähtig)	0,08 - 1,5 mm²		
Anschlussvermögen (eindrähtig)	AWG 28 - 16		
Anschlussvermögen (mehrdrähtig)	AWG 28 - 16		
Kleinste Luft- und Kriechstrecke	2,7 mm		
Schutzart nach IEC 60529	IP 20		
Abisolierlänge min.	7 mm		
Farbe	schwarz		

Maßzeichnung

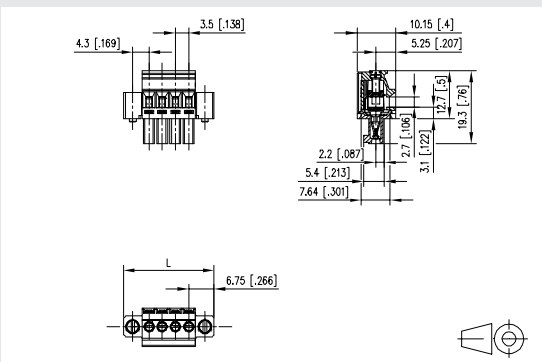

L = (Polzahl - 1) * RM + 13,5 mm

Art.-Nr.

316341 ☐

Ergänzen Sie die Art.-Nr. mit der gewünschten Polzahl.

	02	03	04	05	06	07	08
09	10	11	12	13	14	15	16
17	18	19	20	21	22	23	24

(Hinweise: Seite 67)

Standard-Polzahlen

Produktfamilie	Polzahl	Farbe	Option
RP043	xx	H B	L S
Raster	Aufbau	Funktion	

RP043xxHBLS *(Typ 633)

*alte Produktbezeichnung

- Schraubklemme, steckbar
- Rastermaß 3,50 mm, Anschlussrichtung 90°
- Liftsystem
- Farbe schwarz, Befestigungsflansch
- Drahteinführung auf der kodierbaren Seite rechtwinklig zur Steckrichtung

Technische Daten

V / A / AWG 300 / 10 / 28 - 16

10 A / 130 V / 2,5 kV / 3 / 0,34 - 1,0 mm² / IEC 61984

Überspannungskategorie	III	III	II
Verschmutzungsgrad	3	2	2
Bemessungsspannung	200 V	500 V	500 V
Bemessungsstoßspannung	2,5 kV	2,5 kV	2,5 kV
Isolierstoffgruppe	CTI 600		
Anschlussvermögen (eindrähtig)	0,08 - 1,5 mm²		
Anschlussvermögen (mehrdrähtig)	0,08 - 1,5 mm²		
Anschlussvermögen (eindrähtig)	AWG 28 - 16		
Anschlussvermögen (mehrdrähtig)	AWG 28 - 16		
Kleinste Luft- und Kriechstrecke	2,7 mm		
Schutzart nach IEC 60529	IP 20		
Abisolierlänge min.	7 mm		
Farbe	schwarz		

Maßzeichnung

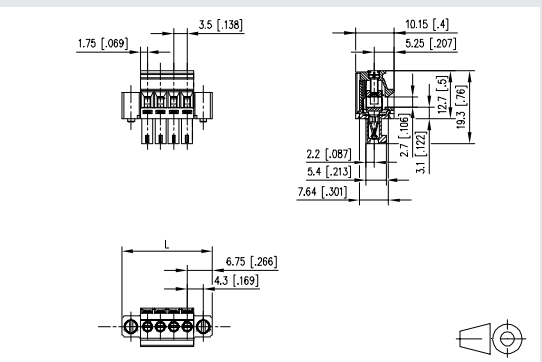

L = (Polzahl - 1) * RM + 13,5 mm

Art.-Nr.

316331 ☐

Ergänzen Sie die Art.-Nr. mit der gewünschten Polzahl.

	02	03	04	05	06	07	08
09	10	11	12	13	14	15	16
17	18	19	20	21	22	23	24

(Hinweise: Seite 67)

Standard-Polzahlen

Passende Stiftleisten

zu **RW043xxHBLC** — **Seite**

- **PW063xxHBBN (Typ 523)** 148
- **PW063xxVBBN (Typ 524)** 152

Passende Stiftleisten

zu **RW043xxHBLD** — **Seite**

- **PW063xxHBBN (Typ 523)** 148
- **PW063xxVBBN (Typ 524)** 152

Produktfamilie | Polzahl | Farbe | Option

RW043xxHBLC *(Typ 514)

Raster | Aufbau | Funktion | *alte Produktbezeichnung

- Schraubklemme, steckbar
- Rastermaß 3,50 mm, Anschlussrichtung 90°
- Liftsystem, aneinanderreihbar ohne Polverlust
- Farbe schwarz
- mit alternativem Steckgesicht, Drahteinführung auf der nicht kodierbaren Seite rechtwinklig zur Steckrichtung

Technische Daten

V / A / AWG 300 / 10 / 28 - 16

10 A / 130 V / 2,5 kV / 3 / 0,08 - 1,0 mm² / IEC 61984

Überspannungskategorie	III	III	II
Verschmutzungsgrad	3	2	2
Bemessungsspannung	200 V	500 V	500 V
Bemessungsstoßspannung	2,5 kV	2,5 kV	2,5 kV
Isolierstoffgruppe	CTI 600		
Anschlussvermögen (eindrähtig)	0,08 - 1,5 mm²		
Anschlussvermögen (mehrdrähtig)	0,08 - 1,5 mm²		
Anschlussvermögen (eindrähtig)	AWG 28 - 16		
Anschlussvermögen (mehrdrähtig)	AWG 28 - 16		
Kleinste Luft- und Kriechstrecke	2,7 mm		
Schutzart nach IEC 60529	IP 20		
Abisolierlänge min.	7 mm		
Farbe	schwarz		

Maßzeichnung

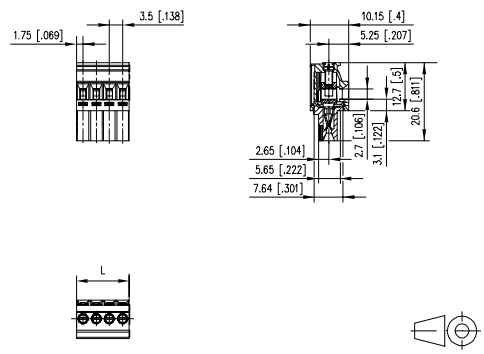

L = (Polzahl - 1) * RM + 3,5 mm

Art.-Nr.
315141 ☐

Ergänzen Sie die Art.-Nr. mit der gewünschten Polzahl.

	02	03	04	05	06	07	08
09	10	11	12	13	14	15	16
17	18	19	20	21	22	23	24

(Hinweise: Seite 67)

Standard-Polzahlen

Produktfamilie | Polzahl | Farbe | Option

RW043xxHBLD *(Typ 513)

Raster | Aufbau | Funktion | *alte Produktbezeichnung

- Schraubklemme, steckbar
- Rastermaß 3,50 mm, Anschlussrichtung 90°
- Liftsystem, aneinanderreihbar ohne Polverlust
- Farbe schwarz
- mit alternativem Steckgesicht, Drahteinführung auf der kodierbaren Seite rechtwinklig zur Steckrichtung

Technische Daten

V / A / AWG 300 / 10 / 28 - 16

10 A / 130 V / 2,5 kV / 3 / 0,08 - 1,0 mm² / IEC 61984

Überspannungskategorie	III	III	II
Verschmutzungsgrad	3	2	2
Bemessungsspannung	200 V	500 V	500 V
Bemessungsstoßspannung	2,5 kV	2,5 kV	2,5 kV
Isolierstoffgruppe	CTI 600		
Anschlussvermögen (eindrähtig)	0,08 - 1,5 mm²		
Anschlussvermögen (mehrdrähtig)	0,08 - 1,5 mm²		
Anschlussvermögen (eindrähtig)	AWG 28 - 16		
Anschlussvermögen (mehrdrähtig)	AWG 28 - 16		
Kleinste Luft- und Kriechstrecke	2,7 mm		
Schutzart nach IEC 60529	IP 20		
Abisolierlänge min.	7 mm		
Farbe	schwarz		

Maßzeichnung

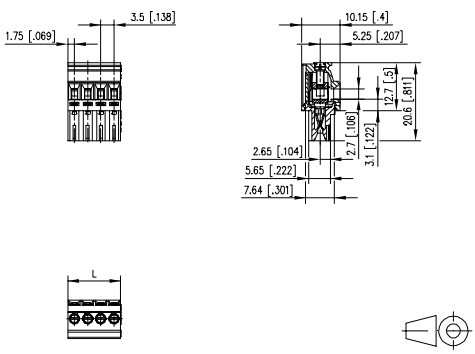

L = (Polzahl - 1) * RM + 3,5 mm

Art.-Nr.
315131 ☐

Ergänzen Sie die Art.-Nr. mit der gewünschten Polzahl.

	02	03	04	05	06	07	08
09	10	11	12	13	14	15	16
17	18	19	20	21	22	23	24

(Hinweise: Seite 67)

Standard-Polzahlen

Passende Stiftleisten

zu RW043xxHBLF	Seite
PW063xxHBBF (Typ 525)	148
PW063xxVBBF (Typ 526)	153

Passende Stiftleisten

zu RW043xxHBLS	Seite
PW063xxHBBF (Typ 525)	148
PW063xxVBBF (Typ 526)	153

Produktfamilie | Polzahl | Farbe | Option

RW043xxHBLF *(Typ 534)

Raster | Aufbau | Funktion | *alte Produktbezeichnung

- Schraubklemme, steckbar
- Rastermaß 3,50 mm, Anschlussrichtung 90°
- Liftsystem
- Farbe schwarz, Befestigungsflansch
- mit alternativem Steckgesicht, Drahteinführung auf der nicht kodierbaren Seite rechtwinklig zur Steckrichtung

Technische Daten

V / A / AWG 300 / 10 / 28 - 16

10 A / 130 V / 2,5 kV / 3 / 0,08 - 1,0 mm² / IEC 61984

Überspannungskategorie	III	III	II
Verschmutzungsgrad	3	2	2
Bemessungsspannung	200 V	500 V	500 V
Bemessungsstoßspannung	2,5 kV	2,5 kV	2,5 kV
Isolierstoffgruppe	CTI 600		
Anschlussvermögen (eindrähtig)	0,08 - 1,5 mm²		
Anschlussvermögen (mehrdrähtig)	0,08 - 1,5 mm²		
Anschlussvermögen (eindrähtig)	AWG 28 - 16		
Anschlussvermögen (mehrdrähtig)	AWG 28 - 16		
Kleinste Luft- und Kriechstrecke	2,7 mm		
Schutzart nach IEC 60529	IP 20		
Abisolierlänge min.	7 mm		
Farbe	schwarz		

Maßzeichnung

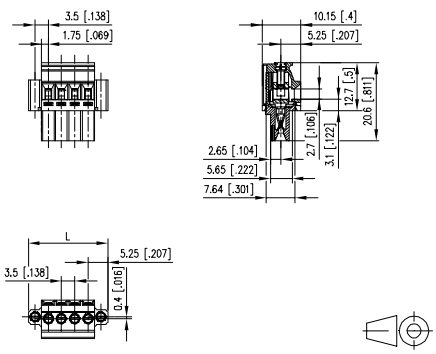

L = (Polzahl - 1) * RM + 10,5 mm

Art.-Nr.
315341 ☐

Ergänzen Sie die Art.-Nr. mit der gewünschten Polzahl.

	02	03	04	05	06	07	08
09	10	11	12	13	14	15	16
17	18	19	20	21	22	23	24

(Hinweise: Seite 67)

Standard-Polzahlen

Produktfamilie | Polzahl | Farbe | Option

RW043xxHBLS *(Typ 533)

Raster | Aufbau | Funktion | *alte Produktbezeichnung

- Schraubklemme, steckbar
- Rastermaß 3,50 mm, Anschlussrichtung 90°
- Liftsystem
- Farbe schwarz, Befestigungsflansch
- mit alternativem Steckgesicht, Drahteinführung auf der kodierbaren Seite rechtwinklig zur Steckrichtung

Technische Daten

V / A / AWG 300 / 10 / 28 - 16

10 A / 130 V / 2,5 kV / 3 / 0,08 - 1,0 mm² / IEC 61984

Überspannungskategorie	III	III	II
Verschmutzungsgrad	3	2	2
Bemessungsspannung	200 V	500 V	500 V
Bemessungsstoßspannung	2,5 kV	2,5 kV	2,5 kV
Isolierstoffgruppe	CTI 600		
Anschlussvermögen (eindrähtig)	0,08 - 1,5 mm²		
Anschlussvermögen (mehrdrähtig)	0,08 - 1,5 mm²		
Anschlussvermögen (eindrähtig)	AWG 28 - 16		
Anschlussvermögen (mehrdrähtig)	AWG 28 - 16		
Kleinste Luft- und Kriechstrecke	2,7 mm		
Schutzart nach IEC 60529	IP 20		
Abisolierlänge min.	7 mm		
Farbe	schwarz		

Maßzeichnung

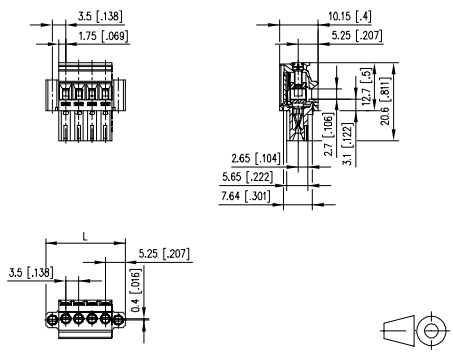

L = (Polzahl - 1) * RM + 10,5 mm

Art.-Nr.
315331 ☐

Ergänzen Sie die Art.-Nr. mit der gewünschten Polzahl.

	02	03	04	05	06	07	08
09	10	11	12	13	14	15	16
17	18	19	20	21	22	23	24

(Hinweise: Seite 67)

Standard-Polzahlen

Passende Stiftleisten

zu **RP013xxVBWN**	Seite
PT113xxHBBN (Typ 182)	150
PT113xxVBBN (Typ 183)	154

Zubehör

für **RP013xxVBWN**	Seite
720243	296
720243	297

Passende Stiftleisten

zu **RP033xxVBLC**	Seite
PR043xxHBBN (Typ 188)	146
PT093xxHBBN (Typ 342)	149
PR043xxVBBN (Typ 189)	151
PT093xxVBBN (Typ 343)	154

Produktfamilie	Polzahl	Farbe	Option
RP013	xx	V	B W N

Raster | Aufbau | Funktion | *alte Produktbezeichnung

***(Typ 169)**

- Schraubklemme, steckbar
- Rastermaß 3,50 mm, Anschlussrichtung 0°
- Drahtschutz
- Farbe schwarz
- Drahteinführung auf der nicht kodierbaren Seite parallel zur Steckrichtung

Technische Daten

V / A / AWG 250 / 10 / 28 - 16

5 A / 125 V / 2,5 kV / 3 / 0,08 - 1,0 mm² / IEC 61984

Überspannungskategorie	III	III	II
Verschmutzungsgrad	3	2	2
Bemessungsspannung	160 V	400 V	400 V
Bemessungsstoßspannung	2,5 kV	2,5 kV	2,5 kV
Isolierstoffgruppe	CTI 600		
Anschlussvermögen (eindrähtig)	0,08 - 1,5 mm²		
Anschlussvermögen (mehrdrähtig)	0,08 - 1 mm²		
Anschlussvermögen (eindrähtig)	AWG 28 - 16		
Anschlussvermögen (mehrdrähtig)	AWG 28 - 16		
Kleinste Luft- und Kriechstrecke	2 mm		
Schutzart nach IEC 60529	IP 20		
Abisolierlänge min.	5 mm		
Farbe	schwarz		

Maßzeichnung

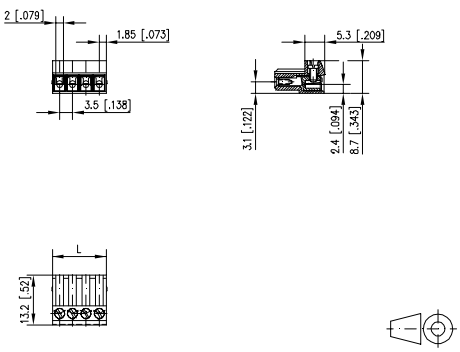

L = (Polzahl - 1) * RM + 3,7 mm

Art.-Nr.
311691 ☐

Ergänzen Sie die Art.-Nr. mit der gewünschten Polzahl.

	02	03	04	05	06	07	08
09	10	11	12	13	14	15	16
17	18						

(Hinweise: Seite 67)

Standard-Polzahlen

Produktfamilie	Polzahl	Farbe	Option
RP033	xx	V	B L C

Raster | Aufbau | Funktion | *alte Produktbezeichnung

***(Typ 339)**

- Schraubklemme, steckbar
- Rastermaß 3,50 mm, Anschlussrichtung 0°
- Liftsystem, aneinanderreihbar ohne Polverlust
- Farbe schwarz
- Drahteinführung auf der nicht kodierbaren Seite parallel zur Steckrichtung

Technische Daten

V / A / AWG 300 / 8 / 28 - 16

9 A / 125 V / 2,5 kV / 3 / 0,08 - 1,5 mm² / IEC 61984

Überspannungskategorie	III	III	II
Verschmutzungsgrad	3	2	2
Bemessungsspannung	160 V	400 V	400 V
Bemessungsstoßspannung	2,5 kV	2,5 kV	2,5 kV
Isolierstoffgruppe	CTI 600		
Anschlussvermögen (eindrähtig)	0,08 - 1,5 mm²		
Anschlussvermögen (mehrdrähtig)	0,08 - 1,5 mm²		
Anschlussvermögen (eindrähtig)	AWG 28 - 16		
Anschlussvermögen (mehrdrähtig)	AWG 28 - 16		
Kleinste Luft- und Kriechstrecke	2,2 mm		
Schutzart nach IEC 60529	IP 20		
Abisolierlänge min.	6 mm		
Farbe	schwarz		

Maßzeichnung

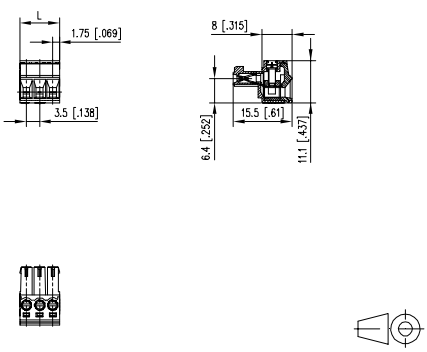

L = (Polzahl - 1) * RM + 3,5 mm

Art.-Nr.
313391 ☐

Ergänzen Sie die Art.-Nr. mit der gewünschten Polzahl.

	02	03	04	05	06	07	08
09	10	11	12				

(Hinweise: Seite 67)

Standard-Polzahlen

Passende Stiftleisten

zu **RP034xxHBLN** — **Seite**

PR044xxHBBN (Typ 190)	155
PT094xxHBBN (Typ 382)	156
PR044xxVBBN (Typ 191)	157
PT094xxVBBN (Typ 383)	158

Passende Stiftleisten

zu **RP034xxHBLO** — **Seite**

PR044xxHBBN (Typ 190)	155
PT094xxHBBN (Typ 382)	156
PR044xxVBBN (Typ 191)	157
PT094xxVBBN (Typ 383)	158

Produktfamilie | Polzahl | Farbe | Option

RP034xxHBLN *(Typ 114)

Raster | Aufbau | Funktion | *alte Produktbezeichnung

- Schraubklemme, steckbar
- Rastermaß 3,81 mm, Anschlussrichtung 90°
- Liftsystem
- Farbe schwarz
- Drahteinführung auf der nicht kodierbaren Seite rechtwinklig zur Steckrichtung

Technische Daten

V / A / AWG 300 / 11 / 28 - 16

9 A / 160 V / 2,5 kV / 3 / 0,08 - 1,5 mm² / IEC 61984

Überspannungskategorie	III	III	II
Verschmutzungsgrad	3	2	2
Bemessungsspannung	200 V	500 V	500 V
Bemessungsstoßspannung	2,5 kV	2,5 kV	2,5 kV
Isolierstoffgruppe	CTI 600		
Anschlussvermögen (eindrähtig)	0,08 - 2,0 mm²		
Anschlussvermögen (mehrdrähtig)	0,08 - 1,5 mm²		
Anschlussvermögen (eindrähtig)	AWG 28 - 14		
Anschlussvermögen (mehrdrähtig)	AWG 28 - 16		
Kleinste Luft- und Kriechstrecke	2,9 mm		
Schutzart nach IEC 60529	IP 20		
Abisolierlänge min.	7 mm		
Farbe	schwarz		

Maßzeichnung

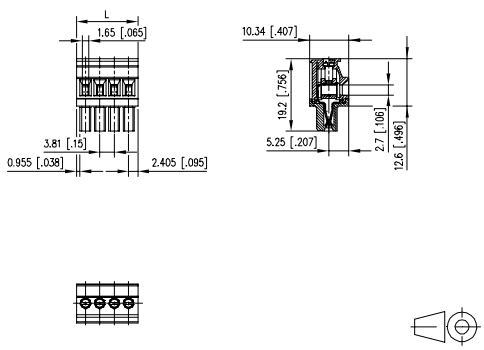

L = (Polzahl - 1) * RM + 4,81 mm

Art.-Nr.

311141 ☐

Ergänzen Sie die Art.-Nr. mit der gewünschten Polzahl.

	02	03	04	05	06	07	08
09	10	11	12	13	14	15	16
17	18	19	20	21			

(Hinweise: Seite 67)

Standard-Polzahlen

Produktfamilie | Polzahl | Farbe | Option

RP034xxHBLO *(Typ 113)

Raster | Aufbau | Funktion | *alte Produktbezeichnung

- Schraubklemme, steckbar
- Rastermaß 3,81 mm, Anschlussrichtung 90°
- Liftsystem
- Farbe schwarz
- Drahteinführung auf der kodierbaren Seite rechtwinklig zur Steckrichtung

Technische Daten

V / A / AWG 300 / 11 / 28 - 16

9 A / 160 V / 2,5 kV / 3 / 0,08 - 1,5 mm² / IEC 61984

Überspannungskategorie	III	III	II
Verschmutzungsgrad	3	2	2
Bemessungsspannung	200 V	500 V	500 V
Bemessungsstoßspannung	2,5 kV	2,5 kV	2,5 kV
Isolierstoffgruppe	CTI 600		
Anschlussvermögen (eindrähtig)	0,08 - 2,0 mm²		
Anschlussvermögen (mehrdrähtig)	0,08 - 1,5 mm²		
Anschlussvermögen (eindrähtig)	AWG 28 - 14		
Anschlussvermögen (mehrdrähtig)	AWG 28 - 16		
Kleinste Luft- und Kriechstrecke	2,9 mm		
Schutzart nach IEC 60529	IP 20		
Abisolierlänge min.	7 mm		
Farbe	schwarz		

Maßzeichnung

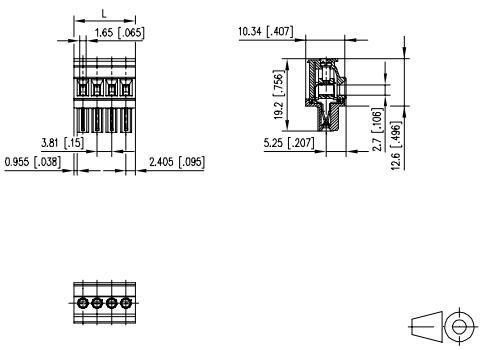

L = (Polzahl - 1) * RM + 4,81 mm

Art.-Nr.

311131 ☐

Ergänzen Sie die Art.-Nr. mit der gewünschten Polzahl.

	02	03	04	05	06	07	08
09	10	11	12	13	14	15	16
17	18	19	20	21			

(Hinweise: Seite 67)

Standard-Polzahlen

Passende Stiftleisten

zu RP034xxVBLN	Seite
PR044xxHBBN (Typ 190)	155
PT094xxHBBN (Typ 382)	156
PR044xxVBBN (Typ 191)	157
PT094xxVBBN (Typ 383)	158

Passende Stiftleisten

zu RP034xxVBLF	Seite
PR044xxHBBF (Typ 390)	155
PT094xxHBBF (Typ 392)	156
PR044xxVBBF (Typ 391)	157
PT094xxVBBF (Typ 393)	158

Produktfamilie | Polzahl | Farbe | Option

RP034xxVBLN *(Typ 369)

Raster | Aufbau | Funktion | *alte Produktbezeichnung

- Schraubklemme, steckbar
- Rastermaß 3,81 mm, Anschlussrichtung 0°
- Liftsystem
- Farbe schwarz
- Drahteinführung auf der nicht kodierbaren Seite rechtwinklig zur Steckrichtung

Technische Daten

cULus V / A / AWG 300 / 8 / 28 - 16

SEV 9 A / 160 V / 2,5 kV / 3 / 0,08 - 1,5 mm² / IEC 61984

Überspannungskategorie	III	III	II
Verschmutzungsgrad	3	2	2
Bemessungsspannung	250 V	630 V	630 V
Bemessungsstoßspannung	4,0 kV	4,0 kV	4 kV
Isolierstoffgruppe	CTI 600		
Anschlussvermögen (eindrähtig)	0,08 - 1,5 mm²		
Anschlussvermögen (mehrdrähtig)	0,08 - 1,5 mm²		
Anschlussvermögen (eindrähtig)	AWG 28 - 16		
Anschlussvermögen (mehrdrähtig)	AWG 22 - 16		
Kleinste Luft- und Kriechstrecke	3,5 mm		
Schutzart nach IEC 60529	IP 20		
Abisolierlänge min.	7 mm		
Farbe	schwarz		

Maßzeichnung

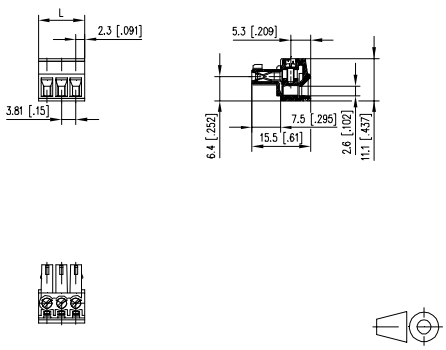

L = (Polzahl - 1) * RM + 4,6 mm

Art.-Nr.
313691 ☐

Ergänzen Sie die Art.-Nr. mit der gewünschten Polzahl.

	02	03	04	05	06	07	08
09	10	11	12	13	14	15	16
17	18	19	20	21	22	23	24

(Hinweise: Seite 67)

Standard-Polzahlen

Produktfamilie | Polzahl | Farbe | Option

RP034xxVBLF *(Typ 379)

Raster | Aufbau | Funktion | *alte Produktbezeichnung

- Schraubklemme, steckbar
- Rastermaß 3,81 mm, Anschlussrichtung 0°
- Liftsystem
- Farbe schwarz, Befestigungsflansch
- Drahteinführung auf der nicht kodierbaren Seite rechtwinklig zur Steckrichtung

Technische Daten

cULus V / A / AWG 300 / 8 / 28 - 16

SEV 9 A / 160 V / 2,5 kV / 3 / 0,08 - 1,5 mm² / IEC 61984

Überspannungskategorie	III	III	II
Verschmutzungsgrad	3	2	2
Bemessungsspannung	250 V	630 V	630 V
Bemessungsstoßspannung	4,0 kV	4,0 kV	4 kV
Isolierstoffgruppe	CTI 600		
Anschlussvermögen (eindrähtig)	0,08 - 1,5 mm²		
Anschlussvermögen (mehrdrähtig)	0,08 - 1,5 mm²		
Anschlussvermögen (eindrähtig)	AWG 28 - 16		
Anschlussvermögen (mehrdrähtig)	AWG 22 - 16		
Kleinste Luft- und Kriechstrecke	3,5 mm		
Schutzart nach IEC 60529	IP 20		
Abisolierlänge min.	7 mm		
Farbe	schwarz		

Maßzeichnung

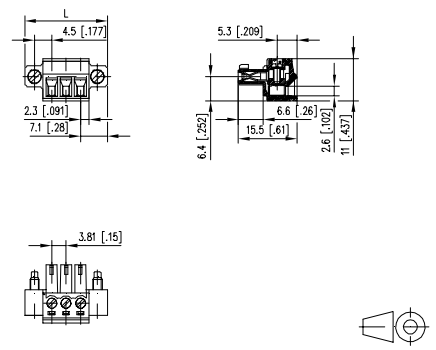

L = (Polzahl - 1) * RM + 14,2 mm

Art.-Nr.
313791 ☐

Ergänzen Sie die Art.-Nr. mit der gewünschten Polzahl.

	02	03	04	05	06	07	08
09	10	11	12	13	14	15	16
17	18	19	20	21	22	23	24

(Hinweise: Seite 67)

Standard-Polzahlen

Passende Stiftleisten

zu RP025xxIBWC	Seite
PT055xxHBHC (Typ 039)	163
PR015xxVBHC (Typ 017)	166
PR015xxVBVC (Typ 027)	166
PM035xxVBHC (Typ 417)	170
PT065xxVBEN (Typ 041)	172
PT065xxVBVN (Typ 042)	172

Zubehör

für RP025xxIBWC	Seite
710084	285
710085	285
710121	290
710122	290
716846	293

Passende Stiftleisten

zu RP025xxIBWU	Seite
PT055xxHBHC (Typ 039)	163
PR015xxVBHC (Typ 017)	166
PR015xxVBVC (Typ 027)	166
PM035xxVBHC (Typ 417)	170
PT065xxVBEN (Typ 041)	172
PT065xxVBVN (Typ 042)	172

Zubehör

für RP025xxIBWU	Seite
750150	286
750151	286
710121	290
710122	290
716846	293

Produktfamilie | Polzahl | Farbe | Option

RP025xxIBWC *(Typ 007)

Raster | Aufbau | Funktion | *alte Produktbezeichnung

- Schraubklemme, steckbar
- Rastermaß 5,00 mm, Anschlussrichtung 90°
- Drahtschutz, aneinanderreihbar ohne Polverlust
- Farbe schwarz
- Drahteinführung rechtwinklig zur Steckrichtung, Lamelle

Technische Daten

V / A / AWG 300 / 15 / 22 - 12

10 A / 250 V / 2,5 kV / 3 / 0,33 - 2,5 mm² / IEC 61984

Überspannungskategorie	III	III	II
Verschmutzungsgrad	3	2	2
Bemessungsspannung	160 V	400 V	400 V
Bemessungsstoßspannung	2,5 kV	2,5 kV	2,5 kV
Isolierstoffgruppe	CTI 600		
Anschlussvermögen (eindrähtig)	0,33 - 2,5 mm²		
Anschlussvermögen (mehrdrähtig)	0,33 - 2,5 mm²		
Anschlussvermögen (eindrähtig)	AWG 22 - 12		
Anschlussvermögen (mehrdrähtig)	AWG 22 - 12		
Kleinste Luft- und Kriechstrecke	2,3 mm		
Schutzart nach IEC 60529	IP 20		
Abisolierlänge min.	6 mm		
Farbe	schwarz		

Maßzeichnung

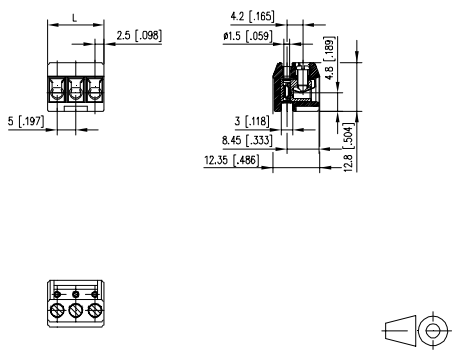

L = (Polzahl - 1) * RM + 5 mm

Art.-Nr.
310071 ☐

Ergänzen Sie die Art.-Nr. mit der gewünschten Polzahl.

	02	03	04	05	06	07	08
09	10	11	12	13	14	15	16
17	18	19	20	21	22	23	24

(Hinweise: Seite 67)

Standard-Polzahlen

Produktfamilie | Polzahl | Farbe | Option

RP025xxIBWU *(Typ 077)

Raster | Aufbau | Funktion | *alte Produktbezeichnung

- Schraubklemme, steckbar
- Rastermaß 5,00 mm, Anschlussrichtung 90°
- Drahtschutz, anreihbar
- Farbe schwarz
- Drahteinführung rechtwinklig zur Steckrichtung, Lamelle

Technische Daten

V / A / AWG 300 / 15 / 22 - 14

10 A / 250 V / 2,5 kV / 3 / 0,33 - 2,5 mm² / IEC 61984

Überspannungskategorie	III	III	II
Verschmutzungsgrad	3	2	2
Bemessungsspannung	160 V	400 V	400 V
Bemessungsstoßspannung	2,5 kV	2,5 kV	2,5 kV
Isolierstoffgruppe	CTI 600		
Anschlussvermögen (eindrähtig)	0,33 - 2,0 mm²		
Anschlussvermögen (mehrdrähtig)	0,33 - 2,0 mm²		
Anschlussvermögen (eindrähtig)	AWG 22 - 14		
Anschlussvermögen (mehrdrähtig)	AWG 22 - 14		
Kleinste Luft- und Kriechstrecke	2,3 mm		
Schutzart nach IEC 60529	IP 00		
Abisolierlänge min.	6 mm		
Farbe	schwarz		

Maßzeichnung

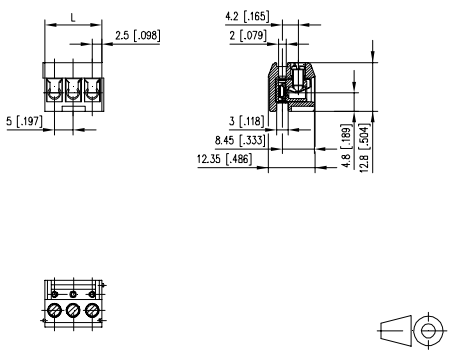

L = (Polzahl - 1) * RM + 5 mm

Art.-Nr.
310771 ☐

Ergänzen Sie die Art.-Nr. mit der gewünschten Polzahl.

	02	03					

(Hinweise: Seite 67)

Standard-Polzahlen

Passende Stiftleisten

zu RP025xxHBWC	Seite
PT055xxHBHC (Typ 039)	163
PR015xxVBHC (Typ 017)	166
PR015xxVBVC (Typ 027)	166
PM035xxVBHC (Typ 417)	170
PT065xxVBEN (Typ 041)	172
PT065xxVBVN (Typ 042)	172

Zubehör

für RP025xxHBWC	Seite
710084	285
710085	285
710121	290
710122	290
716846	293

Zubehör

für RP025xxMBWC	Seite
710084	285
710085	285
710121	290
710122	290
716846	293

Produktfamilie | Polzahl | Farbe | Option

RP025xxHBWC *(Typ 107)

Raster | Aufbau | Funktion | *alte Produktbezeichnung

- Schraubklemme, steckbar
- Rastermaß 5,00 mm, Anschlussrichtung 90°
- Drahtschutz, aneinanderreihbar ohne Polverlust
- Farbe schwarz
- Drahteinführung rechtwinklig zur Steckrichtung

Technische Daten

V / A / AWG	300 / 10 / 28 - 12		
10 A / 250 V / 2,5 kV / 3 / 0,33 - 2,5 mm² / IEC 61984			
Überspannungskategorie	III	III	II
Verschmutzungsgrad	3	2	2
Bemessungsspannung	160 V	400 V	400 V
Bemessungsstoßspannung	2,5 kV	2,5 kV	2,5 kV
Isolierstoffgruppe	CTI 600		
Anschlussvermögen (eindrähtig)	0,08 - 2,5 mm²		
Anschlussvermögen (mehrdrähtig)	0,08 - 2,5 mm²		
Anschlussvermögen (eindrähtig)	AWG 28 - 12		
Anschlussvermögen (mehrdrähtig)	AWG 28 - 12		
Kleinste Luft- und Kriechstrecke	2,3 mm		
Schutzart nach IEC 60529	IP 00		
Abisolierlänge min.	6 mm		
Farbe	schwarz		

Maßzeichnung

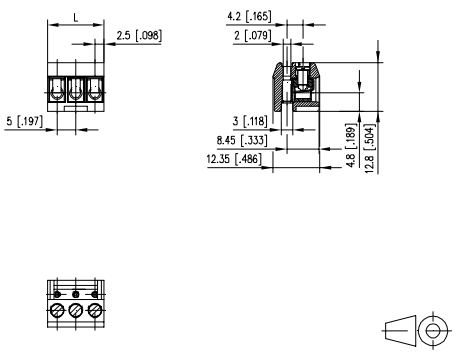

L = (Polzahl - 1) * RM + 5 mm

Art.-Nr.
311071 ☐

Ergänzen Sie die Art.-Nr. mit der gewünschten Polzahl.

	02	03	04	05	06	07	08
09	10	11	12	13	14	15	16
17	18	19	20	21	22	23	24

(Hinweise: Seite 67)

Standard-Polzahlen

Produktfamilie | Polzahl | Farbe | Option

RP025xxMBWC *(Typ 108)

Raster | Aufbau | Funktion | *alte Produktbezeichnung

- Schraubklemme, steckbar
- Rastermaß 5,00 mm, Anschlussrichtung 90°
- Drahtschutz, aneinanderreihbar ohne Polverlust
- Farbe schwarz
- Drahteinführung rechtwinklig zur Steckrichtung, Stifte werkseitig gesteckt

Technische Daten

V / A / AWG	300 / 10 / 28 - 12		
10 A / 250 V / 2,5 kV / 3 / 0,33 - 2,5 mm² / IEC 61984			
Überspannungskategorie	III	III	II
Verschmutzungsgrad	3	2	2
Bemessungsspannung	160 V	400 V	400 V
Bemessungsstoßspannung	2,5 kV	2,5 kV	2,5 kV
Isolierstoffgruppe	CTI 600		
Anschlussvermögen (eindrähtig)	0,08 - 2,5 mm²		
Anschlussvermögen (mehrdrähtig)	0,08 - 2,5 mm²		
Anschlussvermögen (eindrähtig)	AWG 28 - 12		
Anschlussvermögen (mehrdrähtig)	AWG 28 - 12		
Kleinste Luft- und Kriechstrecke	2,3 mm		
Lötstiftabmessungen	1,0 x 1,0 mm		
Empfohlene Bohrung in der Leiterplatte	ø 1,5 mm		
Lötstiftlänge	4,3 mm		
Schutzart nach IEC 60529	IP 00		
Abisolierlänge min.	6 mm		
Farbe	schwarz		

Maßzeichnung

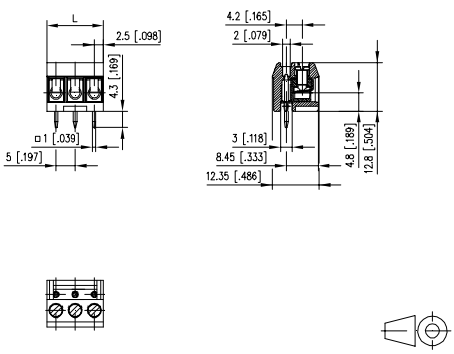

L = (Polzahl - 1) * RM + 5 mm

Art.-Nr.
311081 ☐

Ergänzen Sie die Art.-Nr. mit der gewünschten Polzahl.

	02	03	04	05	06	07	08
09	10	11	12	13	14	15	16
17	18	19	20	21	22	23	24

(Hinweise: Seite 67)

Standard-Polzahlen

Passende Stiftleisten

zu **RP025xxHBLC**	**Seite**
PR055xxVBHC (Typ 048)	168

Zubehör

für **RP025xxHBLC**	**Seite**
750313	287
750314	287
720159	291
720159	291

Passende Stiftleisten

zu **RP025xxIBLC**	**Seite**
PR015xxVBVC (Typ 027)	166

Zubehör

für **RP025xxIBLC**	**Seite**
750313	287
750314	287
720161	292
720161	292
716846	293

Produktfamilie | Polzahl | Farbe | Option

RP025xxHBLC *(Typ 207)

Raster | Aufbau | Funktion | *alte Produktbezeichnung

- Schraubklemme, steckbar
- Rastermaß 5,00 mm, Anschlussrichtung 90°
- Liftsystem, aneinanderreihbar ohne Polverlust
- Farbe schwarz
- Drahteinführung rechtwinklig zur Steckrichtung

Technische Daten

V / A / AWG	300 / 15 / 28 - 12		
10 A / 250 V / 2,5 kV / 3 / 0,08 - 2,5 mm² / IEC 61984			
Überspannungskategorie	III	III	II
Verschmutzungsgrad	3	2	2
Bemessungsspannung	250 V	630 V	630 V
Bemessungsstoßspannung	4,0 kV	4,0 kV	4 kV
Isolierstoffgruppe	CTI 600		
Anschlussvermögen (eindrähtig)	0,08 - 2,5 mm²		
Anschlussvermögen (mehrdrähtig)	0,08 - 2,5 mm²		
Anschlussvermögen (eindrähtig)	AWG 28 - 12		
Anschlussvermögen (mehrdrähtig)	AWG 28 - 12		
Kleinste Luft- und Kriechstrecke	3,2 mm		
Schutzart nach IEC 60529	IP 20		
Abisolierlänge min.	6 mm		
Farbe	schwarz		

Maßzeichnung

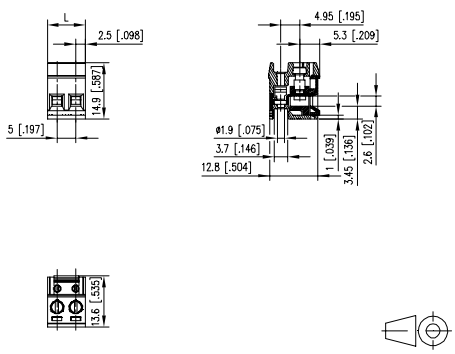

L = (Polzahl - 1) * RM + 5 mm

Art.-Nr.
312071 ☐

Ergänzen Sie die Art.-Nr. mit der gewünschten Polzahl.

	02	03	04	05	06	07	08
09	10	11	12	13	14	15	16
17	18	19	20	21	22	23	24

(Hinweise: Seite 67)

Standard-Polzahlen

Produktfamilie | Polzahl | Farbe | Option

RP025xxIBLC *(Typ 137)

Raster | Aufbau | Funktion | *alte Produktbezeichnung

- Schraubklemme, steckbar
- Rastermaß 5,00 mm, Anschlussrichtung 90°
- Liftsystem, aneinanderreihbar ohne Polverlust
- Farbe schwarz
- Drahteinführung rechtwinklig zur Steckrichtung, Lamelle

Technische Daten

V / A / AWG	300 / 15 / 26 - 12		
10 A / 250 V / 2,5 kV / 3 / 0,12 - 2,5 mm² / IEC 61984			
Überspannungskategorie	III	III	II
Verschmutzungsgrad	3	2	2
Bemessungsspannung	250 V	630 V	630 V
Bemessungsstoßspannung	4,0 kV	4,0 kV	4 kV
Isolierstoffgruppe	CTI 600		
Anschlussvermögen (eindrähtig)	0,13 - 2,5 mm²		
Anschlussvermögen (mehrdrähtig)	0,13 - 2,5 mm²		
Anschlussvermögen (eindrähtig)	AWG 26 - 12		
Anschlussvermögen (mehrdrähtig)	AWG 26 - 12		
Kleinste Luft- und Kriechstrecke	3,2 mm		
Schutzart nach IEC 60529	IP 20		
Abisolierlänge min.	8 mm		
Farbe	schwarz		

Maßzeichnung

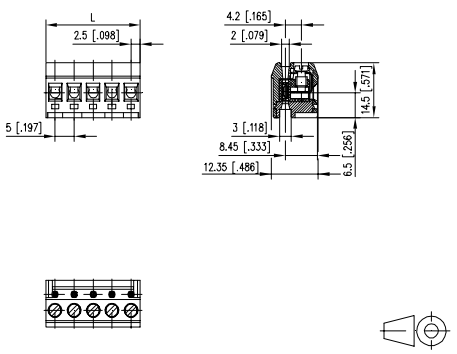

L = (Polzahl - 1) * RM + 5 mm

Art.-Nr.
311371 ☐

Ergänzen Sie die Art.-Nr. mit der gewünschten Polzahl.

	02	03	04	05	06	07	08
09	10	11	12	13	14	15	16
17	18	19	20	21	22	23	24

(Hinweise: Seite 67)

Standard-Polzahlen

Passende Stiftleisten

zu RP095xxRBWC	Seite
PM025xxVBHC (Typ 318)	167
PR035xxVBHC (Typ 046)	168

Passende Stiftleisten

zu RP095xxBBWC	Seite
PM025xxVBHC (Typ 318)	167
PR035xxVBHC (Typ 046)	168

Produktfamilie | Polzahl | Farbe | Option

RP095xxRBWC *(Typ 157 mit Rasttechnik)

Raster | Aufbau | Funktion | *alte Produktbezeichnung

- Schraubklemme, steckbar
- Rastermaß 5,00 mm, Anschlussrichtung 90°
- Drahtschutz, aneinanderreihbar ohne Polverlust
- Farbe schwarz
- steckbar von oben, Rasttechnik für Gehäuseeinbau

Technische Daten

cULus V / A / AWG	300 / 5 / 28 - 20		
SEV	13,5 A / 250 V / 4 kV / 3 / 0,08 - 2,5 mm² / IEC 61984		
Überspannungskategorie	III	III	II
Verschmutzungsgrad	3	2	2
Bemessungsspannung	320 V	800 V	800 V
Bemessungsstoßspannung	4 kV	4,0 kV	4 kV
Isolierstoffgruppe	CTI 600		
Anschlussvermögen (eindrähtig)	0,08 - 2,5 mm²		
Anschlussvermögen (mehrdrähtig)	0,08 - 2,5 mm²		
Anschlussvermögen (eindrähtig)	AWG 28 - 16		
Anschlussvermögen (mehrdrähtig)	AWG 28 - 16		
Kleinste Luft- und Kriechstrecke	4,15 mm		
Schutzart nach IEC 60529	IP 20		
Abisolierlänge min.	6 mm		
Farbe	schwarz		

Maßzeichnung

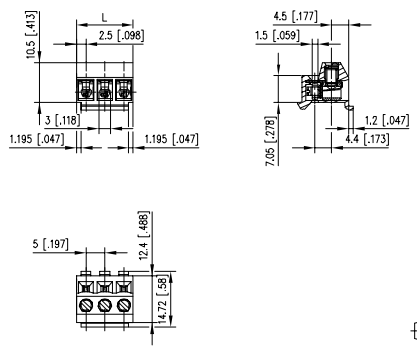

L = (Polzahl - 1) * RM + 5 mm

Art.-Nr.
311571 ☐

Ergänzen Sie die Art.-Nr. mit der gewünschten Polzahl.

	02	03	04	05	06	07	08
09	10	11	12	13	14	15	16
17	18	19	20	21	22	23	24

(Hinweise: Seite 67)

Standard-Polzahlen

Produktfamilie | Polzahl | Farbe | Option

RP095xxBBWC *(Typ 157 ohne Steg)

Raster | Aufbau | Funktion | *alte Produktbezeichnung

- Schraubklemme, steckbar
- Rastermaß 5,00 mm, Anschlussrichtung 90°
- Drahtschutz, aneinanderreihbar ohne Polverlust
- Farbe schwarz
- Unterseite plan für minimale Einbauhöhe

Technische Daten

cULus V / A / AWG	300 / 5 / 28 - 20		
SEV	13,5 A / 250 V / 4 kV / 3 / 0,08 - 2,5 mm² / IEC 61984		
Überspannungskategorie	III	III	II
Verschmutzungsgrad	3	2	2
Bemessungsspannung	320 V	800 V	800 V
Bemessungsstoßspannung	4 kV	4,0 kV	4 kV
Isolierstoffgruppe	CTI 600		
Anschlussvermögen (eindrähtig)	0,08 - 2,5 mm²		
Anschlussvermögen (mehrdrähtig)	0,08 - 2,5 mm²		
Anschlussvermögen (eindrähtig)	AWG 28 - 16		
Anschlussvermögen (mehrdrähtig)	AWG 28 - 16		
Kleinste Luft- und Kriechstrecke	4,15 mm		
Schutzart nach IEC 60529	IP 20		
Abisolierlänge min.	6 mm		
Farbe	schwarz		

Maßzeichnung

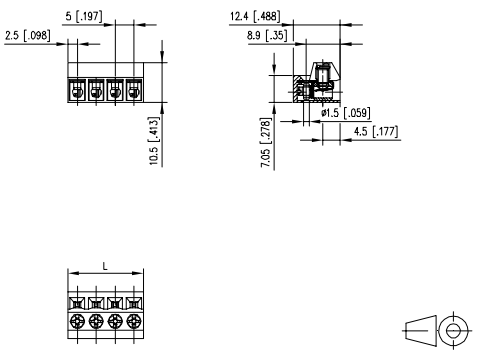

L = (Polzahl - 1) * RM + 5 mm

Art.-Nr.
311571 ☐ **-002730**

Ergänzen Sie die Art.-Nr. mit der gewünschten Polzahl.

	02	03	04	05	06	07	08
09	10	11	12	13	14	15	16
17	18	19	20	21	22	23	24

(Hinweise: Seite 67)

Standard-Polzahlen

Passende Stiftleisten

zu **RP095xxHBWC** — **Seite**

PM025xxVBHC (Typ 318) 167

PR035xxVBHC (Typ 046) 168

Passende Stiftleisten

zu **RP015xxWBWC** — **Seite**

PT045xxHBEC (Typ 029) 161

PT045xxHBBN (Typ 030) 162

PT045xxHBVC (Typ 031) 162

PT045xxVBEC (Typ 019) 171

PT045xxVBBN (Typ 020) 171

Zubehör

Seite

für **RP015xxWBWC**

716906 293

Produktfamilie | Polzahl | Farbe | Option

RP095xxHBWC *(Typ 157 mit Steg)

Raster | Aufbau | Funktion | *alte Produktbezeichnung

- Schraubklemme, steckbar
- Rastermaß 5,00 mm, Anschlussrichtung 90°
- Drahtschutz, aneinanderreihbar ohne Polverlust
- Farbe schwarz
- mit Steg

Technische Daten

c UL us V / A / AWG — 300 / 5 / 28 - 20

SEV 13,5 A / 250 V / 4 kV / 3 / 0,08 - 2,5 mm² / IEC 61984

Überspannungskategorie	III	III	II
Verschmutzungsgrad	3	2	2
Bemessungsspannung	320 V	800 V	800 V
Bemessungsstoßspannung	4 kV	4,0 kV	4 kV
Isolierstoffgruppe	CTI 600		
Anschlussvermögen (eindrähtig)	0,08 - 2,5 mm²		
Anschlussvermögen (mehrdrähtig)	0,08 - 2,5 mm²		
Anschlussvermögen (eindrähtig)	AWG 28 - 16		
Anschlussvermögen (mehrdrähtig)	AWG 28 - 16		
Kleinste Luft- und Kriechstrecke	4,15 mm		
Schutzart nach IEC 60529	IP 20		
Abisolierlänge min.	6 mm		
Farbe	schwarz		

Maßzeichnung

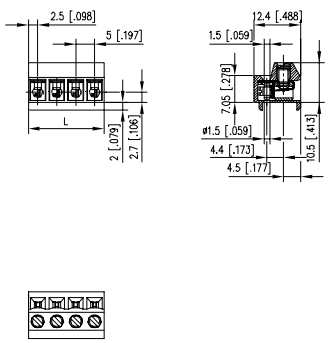

L = (Polzahl - 1) * RM + 5 mm

Art.-Nr.

311571 ☐ **-002740**

Ergänzen Sie die Art.-Nr. mit der gewünschten Polzahl.

	02	03	04	05	06	07	08
09	10	11	12	13	14	15	16
17	18	19	20	21	22	23	24

(Hinweise: Seite 67)

Standard-Polzahlen

Produktfamilie | Polzahl | Farbe | Option

RP015xxWBWC *(Typ 009)

Raster | Aufbau | Funktion | *alte Produktbezeichnung

- Schraubklemme, steckbar
- Rastermaß 5,00 mm, Anschlussrichtung 0°
- Drahtschutz, aneinanderreihbar ohne Polverlust
- Farbe schwarz
- Drahteinführung auf der nicht kodierbaren Seite parallel zur Steckrichtung, Lamelle

Technische Daten

c UL us V / A / AWG — 300 / 15 / 22 - 12

SEV 13,5 A / 150 V / 2,5 kV / 3 / 0,08 - 2,5 mm² / IEC 61984

Überspannungskategorie	III	III	II
Verschmutzungsgrad	3	2	2
Bemessungsspannung	125 V	320 V	320 V
Bemessungsstoßspannung	2,5 kV	2,5 kV	2,5 kV
Isolierstoffgruppe	CTI 600		
Anschlussvermögen (eindrähtig)	0,33 - 2,5 mm²		
Anschlussvermögen (mehrdrähtig)	0,33 - 2,5 mm²		
Anschlussvermögen (eindrähtig)	AWG 22 - 12		
Anschlussvermögen (mehrdrähtig)	AWG 22 - 12		
Kleinste Luft- und Kriechstrecke	1,9 mm		
Schutzart nach IEC 60529	IP 20		
Abisolierlänge min.	6 mm		
Farbe	schwarz		

Maßzeichnung

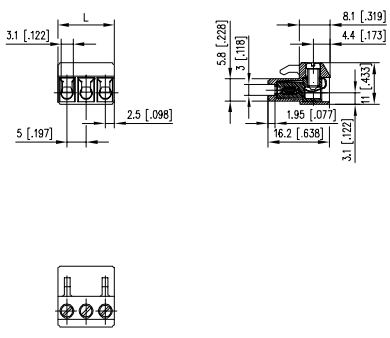

L = (Polzahl - 1) * RM + 5 mm

Art.-Nr.

310091 ☐

Ergänzen Sie die Art.-Nr. mit der gewünschten Polzahl.

	02	03	04	05	06	07	08
09	10	11	12	13	14	15	16
17	18	19	20	21			

(Hinweise: Seite 67)

Standard-Polzahlen

Passende Stiftleisten

zu RP015xxWBLC	Seite
PT045xxHBEC (Typ 029)	161
PT045xxHBBN (Typ 030)	162
PT045xxHBVC (Typ 031)	162
PT045xxVBEC (Typ 019)	171
PT045xxVBBN (Typ 020)	171

Zubehör

für RP015xxWBLC	Seite
716906	293

Passende Stiftleisten

zu RP015xxVBLC	Seite
PR065xxHBEC (Typ 476)	159
PR065xxHBBN (Typ 176)	159
PR075xxHBEL (Typ 337)	160
PR075xxHBER (Typ 338)	161
PT105xxHGDN (Typ 280)	163
PT115xxHBEC (Typ 329)	164
PT115xxHBBN (Typ 330)	164
PT165xxHGDN (Typ 276)	165
PR065xxVBEC (Typ 477)	169
PR065xxVBBN (Typ 177)	169
PT105xxVGDN (Typ 278)	173
PT115xxVBEC (Typ 319)	173
PT115xxVBBN (Typ 320)	174
PT165xxVGDN (Typ 274)	175
PT175xxVGDN (Typ 270)	175

Zubehör

für RP015xxVBLC	Seite
700025	298

Produktfamilie | Polzahl | Farbe | Option

RP015xxWBLC *(Typ 049)

Raster | Aufbau | Funktion | *alte Produktbezeichnung

- Schraubklemme, steckbar
- Rastermaß 5,00 mm, Anschlussrichtung 0°
- Liftsystem, aneinanderreihbar ohne Polverlust
- Farbe schwarz
- Drahteinführung auf der nicht kodierbaren Seite parallel zur Steckrichtung, Lamelle

Technische Daten

V / A / AWG 300 / 15 / 22 - 12

13,5 A / 320 V / 4 kV / 3 / 0,08 - 2,5 mm² / IEC 61984

Überspannungskategorie	III	III	II
Verschmutzungsgrad	3	2	2
Bemessungsspannung	320 V	800 V	800 V
Bemessungsstoßspannung	4 kV	4,0 kV	4 kV
Isolierstoffgruppe	CTI 600		
Anschlussvermögen (eindrähtig)	0,33 - 2,5 mm²		
Anschlussvermögen (mehrdrähtig)	0,33 - 2,5 mm²		
Anschlussvermögen (eindrähtig)	AWG 22 - 12		
Anschlussvermögen (mehrdrähtig)	AWG 22 - 12		
Kleinste Luft- und Kriechstrecke	4,7 mm		
Schutzart nach IEC 60529	IP 20		
Abisolierlänge min.	6 mm		
Farbe	schwarz		

Maßzeichnung

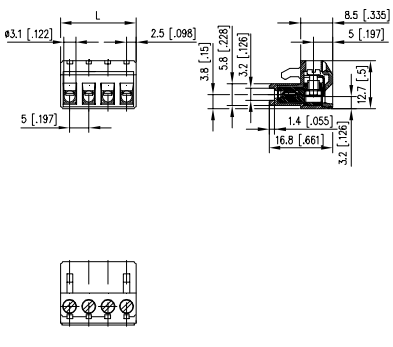

L = (Polzahl - 1) * RM + 5 mm

Art.-Nr.
310491 ☐

Ergänzen Sie die Art.-Nr. mit der gewünschten Polzahl.

	02	03	04	05	06	07	08
09	10	11	12	13	14	15	16
17	18	19	20	21	22	23	24

(Hinweise: Seite 67)

Standard-Polzahlen

Produktfamilie | Polzahl | Farbe | Option

RP015xxVBLC *(Typ 349)

Raster | Aufbau | Funktion | *alte Produktbezeichnung

- Schraubklemme, steckbar
- Rastermaß 5,00 mm, Anschlussrichtung 0°
- Liftsystem, aneinanderreihbar ohne Polverlust
- Farbe schwarz
- Drahteinführung auf der nicht kodierbaren Seite parallel zur Steckrichtung

Technische Daten

V / A / AWG 300 / 16 / 28 - 12

13,5 A / 320 V / 4 kV / 3 / 0,08 - 2,5 mm² / IEC 61984

Überspannungskategorie	III	III	II
Verschmutzungsgrad	3	2	2
Bemessungsspannung	250 V	630 V	630 V
Bemessungsstoßspannung	4,0 kV	4,0 kV	4 kV
Isolierstoffgruppe	CTI 600		
Anschlussvermögen (eindrähtig)	0,08 - 2,5 mm²		
Anschlussvermögen (mehrdrähtig)	0,08 - 2,5 mm²		
Anschlussvermögen (eindrähtig)	AWG 28 - 12		
Anschlussvermögen (mehrdrähtig)	AWG 28 - 12		
Kleinste Luft- und Kriechstrecke	3,6 mm		
Schutzart nach IEC 60529	IP 20		
Abisolierlänge min.	8 mm		
Farbe	schwarz		

Maßzeichnung

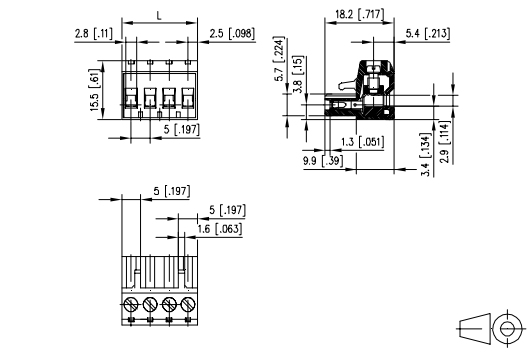

L = (Polzahl - 1) * RM + 5 mm

Art.-Nr.
313491 ☐

Ergänzen Sie die Art.-Nr. mit der gewünschten Polzahl.

	02	03	04	05	06	07	08
09	10	11	12	13	14	15	16
17	18	19	20	21	22	23	24

(Hinweise: Seite 67)

Standard-Polzahlen

Passende Stiftleisten

zu RP015xxSBLC	Seite
PR065xxHBEC (Typ 476)	159
PR065xxHBBN (Typ 176)	159
PR075xxHBEL (Typ 337)	160
PR075xxHBER (Typ 338)	161
PT105xxHGDN (Typ 280)	163
PT115xxHBEC (Typ 329)	164
PT115xxHBBN (Typ 330)	164
PT165xxHGDN (Typ 276)	165
PR065xxVBEC (Typ 477)	169
PR065xxVBBN (Typ 177)	169
PT105xxVGDN (Typ 278)	173
PT115xxVBEC (Typ 319)	173
PT115xxVBBN (Typ 320)	174
PT165xxVGDN (Typ 274)	175
PT175xxVGDN (Typ 270)	175

Zubehör

für RP015xxSBLC	Seite
700025	298

Passende Stiftleisten

zu RP015xxVBLF	Seite
PR065xxHBBF (Typ 396)	160
PT115xxHBBF (Typ 336)	165
PR065xxVBBF (Typ 397)	170
PT115xxVBBF (Typ 335)	174

Zubehör

für RP015xxVBLF	Seite
700025	298

Produktfamilie	Polzahl		Farbe	Option		
RP01	5	xx	S	B	L	C
	Raster		Aufbau		Funktion	

*(Typ 350)

*alte Produktbezeichnung

- Schraubklemme, steckbar
- Rastermaß 5,00 mm, Anschlussrichtung 0°
- Liftsystem, aneinanderreihbar ohne Polverlust
- Farbe schwarz
- Drahteinführung auf der nicht kodierbaren Seite parallel zur Steckrichtung, Abzugshilfe

Technische Daten

V / A / AWG 300 / 16 / 28 - 12

13,5 A / 320 V / 4 kV / 3 / 0,08 - 2,5 mm² / IEC 61984

Überspannungskategorie	III	III	II
Verschmutzungsgrad	3	2	2
Bemessungsspannung	250 V	630 V	630 V
Bemessungsstoßspannung	4,0 kV	4,0 kV	4 kV
Isolierstoffgruppe	CTI 600		
Anschlussvermögen (eindrähtig)	0,08 - 2,5 mm²		
Anschlussvermögen (mehrdrähtig)	0,08 - 2,5 mm²		
Anschlussvermögen (eindrähtig)	AWG 28 - 12		
Anschlussvermögen (mehrdrähtig)	AWG 28 - 12		
Kleinste Luft- und Kriechstrecke	3,6 mm		
Schutzart nach IEC 60529	IP 00		
Abisolierlänge min.	8 mm		
Farbe	schwarz		

Maßzeichnung

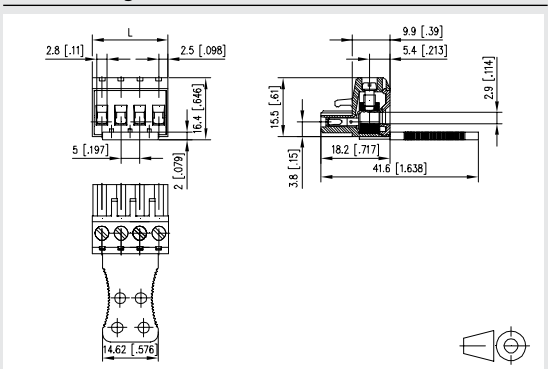

L = (Polzahl - 1) * RM + 5 mm

Art.-Nr.

313501 ☐

Ergänzen Sie die Art.-Nr. mit der gewünschten Polzahl.

	03	04	05	06	07	08	09
10	11	12					

(Hinweise: Seite 67)

Standard-Polzahlen

Produktfamilie	Polzahl		Farbe	Option		
RP01	5	xx	V	B	L	F
	Raster		Aufbau		Funktion	

*(Typ 351)

*alte Produktbezeichnung

- Schraubklemme, steckbar
- Rastermaß 5,00 mm, Anschlussrichtung 0°
- Liftsystem
- Farbe schwarz, Befestigungsflansch
- Drahteinführung auf der nicht kodierbaren Seite parallel zur Steckrichtung

Technische Daten

V / A / AWG 300 / 16 / 28 - 12

13,5 A / 320 V / 4 kV / 3 / 0,08 - 2,5 mm² / IEC 61984

Überspannungskategorie	III	III	II
Verschmutzungsgrad	3	2	2
Bemessungsspannung	250 V	630 V	630 V
Bemessungsstoßspannung	4,0 kV	4,0 kV	4 kV
Isolierstoffgruppe	CTI 600		
Anschlussvermögen (eindrähtig)	0,08 - 2,5 mm²		
Anschlussvermögen (mehrdrähtig)	0,08 - 2,5 mm²		
Anschlussvermögen (eindrähtig)	AWG 28 - 12		
Anschlussvermögen (mehrdrähtig)	AWG 28 - 12		
Kleinste Luft- und Kriechstrecke	3,6 mm		
Schutzart nach IEC 60529	IP 20		
Abisolierlänge min.	8 mm		
Farbe	schwarz		

Maßzeichnung

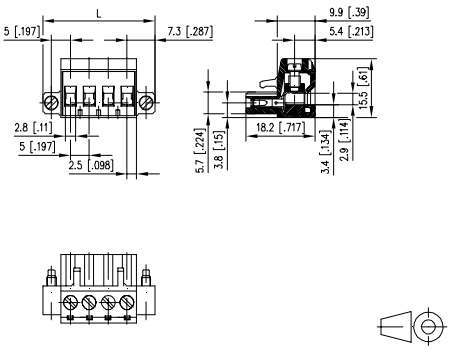

L = (Polzahl - 1) * RM + 14,6 mm

Art.-Nr.

313511 ☐

Ergänzen Sie die Art.-Nr. mit der gewünschten Polzahl.

	02	03	04	05	06	07	08
09	10	11	12	13	14	15	16
17	18	19	20	21	22	23	24

(Hinweise: Seite 67)

Standard-Polzahlen

Passende Stiftleisten

zu RP085xxVBLC	Seite
PR075xxHBEL (Typ 337)	160
PR075xxHBER (Typ 338)	161
PT045xxHBBN (Typ 030)	162
PT045xxHBVC (Typ 031)	162
PT045xxVBBN (Typ 020)	171

Zubehör

für RP085xxVBLC	Seite
700025	298

Passende Stiftleisten

zu RP035xxIBLN	Seite
PT045xxHBEC (Typ 029)	161
PT045xxHBBN (Typ 030)	162
PT045xxHBVC (Typ 031)	162
PT045xxVBEC (Typ 019)	171
PT045xxVBBN (Typ 020)	171

Produktfamilie	Polzahl	Farbe	Option	
RP085	xx	V	B	L C *(Typ 348)
Raster	Aufbau	Funktion		*alte Produktbezeichnung

- Schraubklemme, steckbar
- Rastermaß 5,00 mm, Anschlussrichtung 0°
- Liftsystem, aneinanderreihbar ohne Polverlust
- Farbe schwarz

Technische Daten

cULus V / A / AWG 300 / 17 / 24 - 12

SEV 12 A / 250 V / 4 kV / 3 / 0,08 - 2,5 mm² / IEC 61984

Überspannungskategorie	III	III	II
Verschmutzungsgrad	3	2	2
Bemessungsspannung	400 V	1000 V	1000 V
Bemessungsstoßspannung	6,0 kV	6,0 kV	6 kV
Isolierstoffgruppe	CTI 600		
Anschlussvermögen (eindrähtig)	0,2 - 2,5 mm²		
Anschlussvermögen (mehrdrähtig)	0,2 - 2,5 mm²		
Anschlussvermögen (eindrähtig)	AWG 24 - 12		
Anschlussvermögen (mehrdrähtig)	AWG 24 - 12		
Kleinste Luft- und Kriechstrecke	5,7 mm		
Schutzart nach IEC 60529	IP 20		
Abisolierlänge min.	8 mm		
Farbe	schwarz		

Maßzeichnung

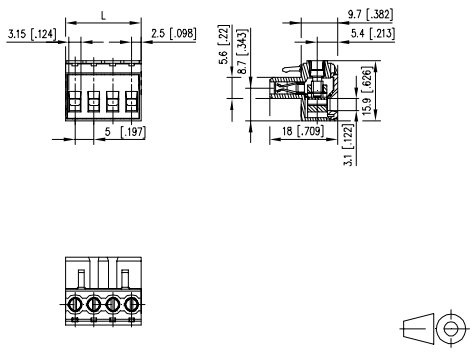

L = (Polzahl - 1) * RM + 5 mm

Art.-Nr.
313481 ☐

Ergänzen Sie die Art.-Nr. mit der gewünschten Polzahl.

	02	03	04	05	06	07	08
09	10	11	12				

(Hinweise: Seite 67)

Standard-Polzahlen

Produktfamilie	Polzahl	Farbe	Option	
RP035	xx	I	B	L N *(Typ 013)
Raster	Aufbau	Funktion		*alte Produktbezeichnung

- Schraubklemme, steckbar
- Rastermaß 5,00 mm, Anschlussrichtung 90°
- Liftsystem, aneinanderreihbar ohne Polverlust
- Farbe schwarz
- Drahteinführung auf der nicht kodierbaren Seite rechtwinklig zur Steckrichtung, Lamelle

Technische Daten

cULus V / A / AWG 300 / 15 / 22 - 12

SEV 13,5 A / 320 V / 4 kV / 3 / 0,08 - 2,5 mm² / IEC 61984

Überspannungskategorie	III	III	II
Verschmutzungsgrad	3	2	2
Bemessungsspannung	250 V	630 V	630 V
Bemessungsstoßspannung	4,0 kV	4,0 kV	4 kV
Isolierstoffgruppe	CTI 600		
Anschlussvermögen (eindrähtig)	0,33 - 2,5 mm²		
Anschlussvermögen (mehrdrähtig)	0,33 - 2,5 mm²		
Anschlussvermögen (eindrähtig)	AWG 22 - 12		
Anschlussvermögen (mehrdrähtig)	AWG 22 - 12		
Kleinste Luft- und Kriechstrecke	3,4 mm		
Schutzart nach IEC 60529	IP 20		
Abisolierlänge min.	7 mm		
Farbe	schwarz		

Maßzeichnung

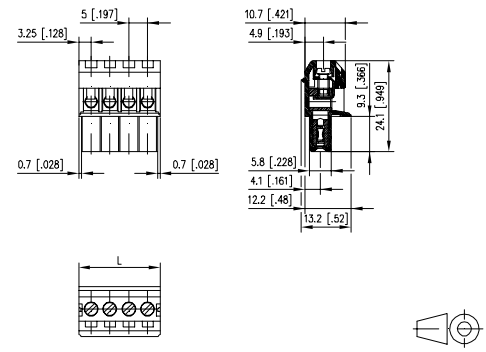

L = (Polzahl - 1) * RM + 6,5 mm

Art.-Nr.
310131 ☐

Ergänzen Sie die Art.-Nr. mit der gewünschten Polzahl.

	02	03	04	05	06	07	08
09	10	11	12	13	14	15	16
17	18	19	20	21	22	23	24

(Hinweise: Seite 67)

Standard-Polzahlen

Passende Stiftleisten

zu RP035xxHBLC	Seite
PR065xxHBEC (Typ 476)	159
PR065xxHBBN (Typ 176)	159
PR075xxHBEL (Typ 337)	160
PR075xxHBER (Typ 338)	161
PT115xxHBEC (Typ 329)	164
PT115xxHBBN (Typ 330)	164
PR065xxVBEC (Typ 477)	169
PR065xxVBBN (Typ 177)	169
PT115xxVBEC (Typ 319)	173
PT115xxVBBN (Typ 320)	174

Zubehör

für RP035xxHBLC	Seite
700025	298

Passende Stiftleisten

zu RP035xxHBLD	Seite
PR065xxHBEC (Typ 476)	159
PR065xxHBBN (Typ 176)	159
PR075xxHBEL (Typ 337)	160
PR075xxHBER (Typ 338)	161
PT105xxHGDN (Typ 280)	163
PT115xxHBEC (Typ 329)	164
PT115xxHBBN (Typ 330)	164
PT165xxHGDN (Typ 276)	165
PR065xxVBEC (Typ 477)	169
PR065xxVBBN (Typ 177)	169
PT105xxVGDN (Typ 278)	173
PT115xxVBEC (Typ 319)	173
PT115xxVBBN (Typ 320)	174
PT165xxVGDN (Typ 274)	175
PT175xxVGDN (Typ 270)	175

Zubehör

für RP035xxHBLD	Seite
700025	298

Produktfamilie	Polzahl	Farbe	Option
RP035	xx	H	B L C

Raster | Aufbau | Funktion

***(Typ 313)** *alte Produktbezeichnung

- Schraubklemme, steckbar
- Rastermaß 5,00 mm, Anschlussrichtung 90°
- Liftsystem, aneinanderreihbar ohne Polverlust
- Farbe schwarz
- Drahteinführung auf der nicht kodierbaren Seite rechtwinklig zur Steckrichtung

Technische Daten

c UL us V / A / AWG 300 / 12 / 28 - 12

SEV 13,5 A / 320 V / 4 kV / 3 / 0,08 - 2,5 mm² / IEC 61984

Überspannungskategorie	III	III	II
Verschmutzungsgrad	3	2	2
Bemessungsspannung	250 V	630 V	630 V
Bemessungsstoßspannung	4,0 kV	4,0 kV	4 kV
Isolierstoffgruppe	CTI 600		
Anschlussvermögen (eindrähtig)	0,08 - 2,5 mm²		
Anschlussvermögen (mehrdrähtig)	0,08 - 2,5 mm²		
Anschlussvermögen (eindrähtig)	AWG 28 - 12		
Anschlussvermögen (mehrdrähtig)	AWG 28 - 12		
Kleinste Luft- und Kriechstrecke	3,2 mm		
Schutzart nach IEC 60529	IP 20		
Abisolierlänge min.	8 mm		
Farbe	schwarz		

Maßzeichnung

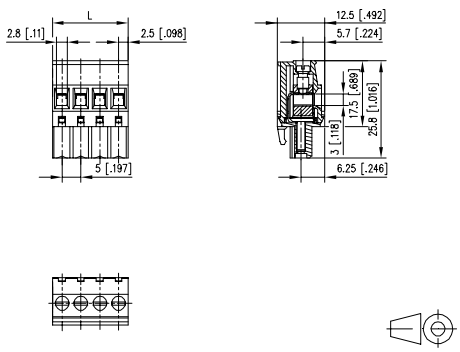

L = (Polzahl - 1) * RM + 5 mm

Art.-Nr.
313131 ☐

Ergänzen Sie die Art.-Nr. mit der gewünschten Polzahl.

	02	03	04	05	06	07	08
09	10	11	12	13	14	15	16
17	18	19	20	21	22	23	24

(Hinweise: Seite 67)

Standard-Polzahlen

Produktfamilie	Polzahl	Farbe	Option
RP035	xx	H	B L D

Raster | Aufbau | Funktion

***(Typ 314)** *alte Produktbezeichnung

- Schraubklemme, steckbar
- Rastermaß 5,00 mm, Anschlussrichtung 90°
- Liftsystem, aneinanderreihbar ohne Polverlust
- Farbe schwarz
- Drahteinführung auf der kodierbaren Seite rechtwinklig zur Steckrichtung

Technische Daten

c UL us V / A / AWG 300 / 12 / 28 - 12

SEV 13,5 A / 320 V / 4 kV / 3 / 0,08 - 2,5 mm² / IEC 61984

Überspannungskategorie	III	III	II
Verschmutzungsgrad	3	2	2
Bemessungsspannung	250 V	630 V	630 V
Bemessungsstoßspannung	4,0 kV	4,0 kV	4 kV
Isolierstoffgruppe	CTI 600		
Anschlussvermögen (eindrähtig)	0,08 - 2,5 mm²		
Anschlussvermögen (mehrdrähtig)	0,08 - 2,5 mm²		
Anschlussvermögen (eindrähtig)	AWG 28 - 12		
Anschlussvermögen (mehrdrähtig)	AWG 28 - 12		
Kleinste Luft- und Kriechstrecke	3,2 mm		
Schutzart nach IEC 60529	IP 20		
Abisolierlänge min.	8 mm		
Farbe	schwarz		

Maßzeichnung

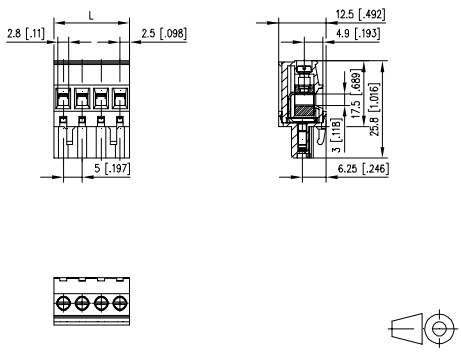

L = (Polzahl - 1) * RM + 5 mm

Art.-Nr.
313141 ☐

Ergänzen Sie die Art.-Nr. mit der gewünschten Polzahl.

	02	03	04	05	06	07	08
09	10	11	12	13	14	15	16
17	18	19	20	21	22	23	24

(Hinweise: Seite 67)

Standard-Polzahlen

Produktfamilie	Polzahl	Farbe	Option
RP995	xx	V	DNN
Raster	Aufbau	Funktion	

- Schraubklemme, steckbar
- Rastermaß 5,00 mm, Anschlussrichtung 0°
- Liftsystem, aneinanderreihbar ohne Polverlust
- Farbe grau

Technische Daten

V / A / AWG 300 / 6 / 24 - 12

Überspannungskategorie	III	III	II
Verschmutzungsgrad	3	2	2
Bemessungsspannung	250,0 V	630,0 V	630,0 V
Bemessungsstoßspannung	4,0 kV	4,0 kV	4,0 kV
Isolierstoffgruppe	CTI 600		
Anschlussvermögen (eindrähtig)	0,2 - 2,5 mm²		
Anschlussvermögen (mehrdrähtig)	0,2 - 2,5 mm²		
Anschlussvermögen (eindrähtig)	AWG 24 - 12		
Anschlussvermögen (mehrdrähtig)	AWG 24 - 12		
Kleinste Luft- und Kriechstrecke	3,2 mm		
Schutzart nach IEC 60529	IP 20		
Abisolierlänge min.	6,5 mm		
Farbe	grau		

Maßzeichnung

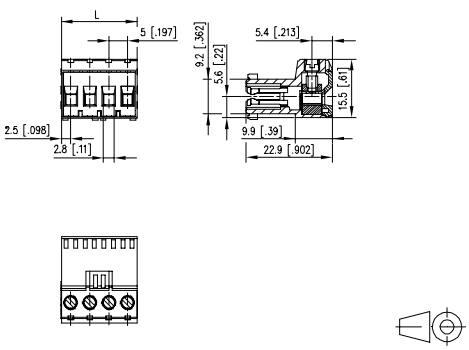

L = (Polzahl - 1) * RM + 5 mm

Art.-Nr.

RP995 ☐ VDNN

Ergänzen Sie die Art.-Nr. mit der gewünschten Polzahl.

	02	03	04	05	06	07	08
09	10	11	12				

(Hinweise: Seite 67)

■ **Standard-Polzahlen**

Passende Stiftleisten

zu **RP026xxIBWU**	Seite
PR016xxVBHC (Typ 018)	179
PR016xxVBVC (Typ 028)	180
PM016xxVBHC	180

Zubehör

für **RP026xxIBWU**	Seite
750150	286
750151	286
710121	290
710122	290
716846	293

Passende Stiftleisten

zu **RP016xxVBLC**	Seite
PR066xxHBEC (Typ 478)	176
PR066xxHBBN (Typ 178)	176
PT106xxHGDN (Typ 292)	177
PT116xxHBEC (Typ 229)	177
PT116xxHBBN (Typ 230)	178
PR066xxVBEC (Typ 479)	182
PR066xxVBBN (Typ 179)	182
PT106xxVGDN (Typ 290)	183
PT116xxVBEC (Typ 219)	183
PT116xxVBBN (Typ 220)	184

Zubehör

für **RP016xxVBLC**	Seite
700025	298

Produktfamilie	Polzahl	Farbe	Option
RP02	6xx	I	BWU

Raster | Aufbau | Funktion | *alte Produktbezeichnung

***(Typ 079)**

- Schraubklemme, steckbar
- Rastermaß 5,08 mm, Anschlussrichtung 90°
- Drahtschutz, anreihbar
- Farbe schwarz
- Drahteinführung rechtwinklig zur Steckrichtung, Lamelle

Technische Daten

c UL us V / A / AWG 300 / 15 / 22 - 14

10 A / 125 V / 2,5 kV / 3 / 0,33 - 2,5 mm² / IEC 61984

Überspannungskategorie	III	III	II
Verschmutzungsgrad	3	2	2
Bemessungsspannung	160 V	400 V	400 V
Bemessungsstoßspannung	2,5 kV	2,5 kV	2,5 kV
Isolierstoffgruppe	CTI 600		
Anschlussvermögen (eindrähtig)	0,33 - 2,0 mm²		
Anschlussvermögen (mehrdrähtig)	0,33 - 2,0 mm²		
Anschlussvermögen (eindrähtig)	AWG 22 - 14		
Anschlussvermögen (mehrdrähtig)	AWG 22 - 14		
Kleinste Luft- und Kriechstrecke	2,3 mm		
Schutzart nach IEC 60529	IP 00		
Abisolierlänge min.	6 mm		
Farbe	schwarz		

Maßzeichnung

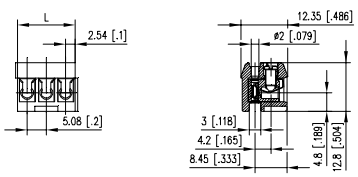

L = (Polzahl - 1) * RM + 5,08 mm

Art.-Nr.
310791 ☐

Ergänzen Sie die Art.-Nr. mit der gewünschten Polzahl.

	02	03				

(Hinweise: Seite 67)

Standard-Polzahlen

Produktfamilie	Polzahl	Farbe	Option
RP01	6xx	V	BLC

Raster | Aufbau | Funktion | *alte Produktbezeichnung

***(Typ 249)**

- Schraubklemme, steckbar
- Rastermaß 5,08 mm, Anschlussrichtung 0°
- Liftsystem, aneinanderreihbar ohne Polverlust
- Farbe schwarz
- Drahteinführung auf der nicht kodierbaren Seite parallel zur Steckrichtung

Technische Daten

c UL us V / A / AWG 300 / 16 / 28 - 12

SEV 13,5 A / 320 V / 4 kV / 3 / 0,08 - 2,5 mm² / IEC 61984

Überspannungskategorie	III	III	II
Verschmutzungsgrad	3	2	2
Bemessungsspannung	250 V	630 V	630 V
Bemessungsstoßspannung	4,0 kV	4,0 kV	4 kV
Isolierstoffgruppe	CTI 600		
Anschlussvermögen (eindrähtig)	0,08 - 2,5 mm²		
Anschlussvermögen (mehrdrähtig)	0,08 - 2,5 mm²		
Anschlussvermögen (eindrähtig)	AWG 28 - 12		
Anschlussvermögen (mehrdrähtig)	AWG 28 - 12		
Kleinste Luft- und Kriechstrecke	3,6 mm		
Schutzart nach IEC 60529	IP 20		
Abisolierlänge min.	8 mm		
Farbe	schwarz		

Maßzeichnung

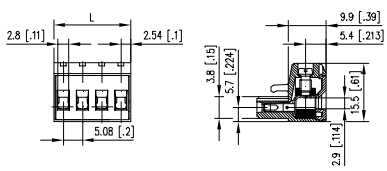

L = (Polzahl - 1) * RM + 5,08 mm

Art.-Nr.
312491 ☐

Ergänzen Sie die Art.-Nr. mit der gewünschten Polzahl.

	02	03	04	05	06	07	08
09	10	11	12	13	14	15	16
17	18	19	20	21	22	23	24

(Hinweise: Seite 67)

Standard-Polzahlen

Passende Stiftleisten

zu **RP016xxSBLC**	Seite
PR066xxHBEC (Typ 478)	176
PR066xxHBBN (Typ 178)	176
PT106xxHGDN (Typ 292)	177
PT116xxHBEC (Typ 229)	177
PT116xxHBBN (Typ 230)	178
PT166xxHGDN (Typ 288)	179
PR066xxVBEC (Typ 479)	182
PR066xxVBBN (Typ 179)	182
PT106xxVGDN (Typ 290)	183
PT116xxVBEC (Typ 219)	183
PT116xxVBBN (Typ 220)	184
PT166xxVGDN (Typ 286)	185

Zubehör

für **RP016xxSBLC**	Seite
700025	298

Passende Stiftleisten

zu **RP016xxVBLF**	Seite
PT116xxHBBF (Typ 236)	178
PR066xxHBBF (Typ 398)	181
PT116xxVBBF (Typ 235)	184

Zubehör

für **RP016xxVBLF**	Seite
700025	298

Produktfamilie	Polzahl		Farbe		Option	
RP01	6	xx	S	B	L	C
Raster		Aufbau		Funktion		

***(Typ 250)** *alte Produktbezeichnung

- Schraubklemme, steckbar
- Rastermaß 5,08 mm, Anschlussrichtung 0°
- Liftsystem, aneinanderreihbar ohne Polverlust
- Farbe schwarz
- Drahteinführung auf der nicht kodierbaren Seite parallel zur Steckrichtung, Abzugshilfe

Technische Daten

cULus V / A / AWG	300 / 16 / 28 - 12		
SEV	13,5 A / 320 V / 4 kV / 3 / 0,08 - 2,5 mm² / IEC 61984		
Überspannungskategorie	III	III	II
Verschmutzungsgrad	3	2	2
Bemessungsspannung	250 V	630 V	630 V
Bemessungsstoßspannung	4,0 kV	4,0 kV	4 kV
Isolierstoffgruppe	CTI 600		
Anschlussvermögen (eindrähtig)	0,08 - 2,5 mm²		
Anschlussvermögen (mehrdrähtig)	0,08 - 2,5 mm²		
Anschlussvermögen (eindrähtig)	AWG 28 - 12		
Anschlussvermögen (mehrdrähtig)	AWG 28 - 12		
Kleinste Luft- und Kriechstrecke	3,6 mm		
Schutzart nach IEC 60529	IP 00		
Abisolierlänge min.	8 mm		
Farbe	schwarz		

Maßzeichnung

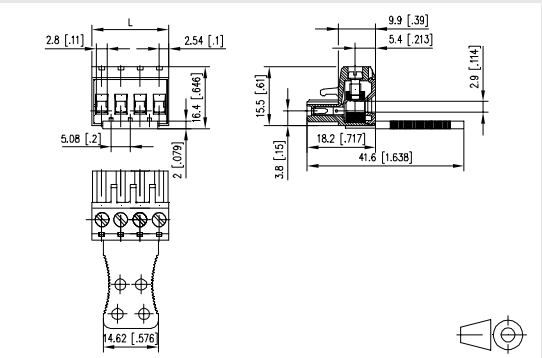

L = (Polzahl - 1) * RM + 5,08 mm

Art.-Nr.
312501 ☐

Ergänzen Sie die Art.-Nr. mit der gewünschten Polzahl.

	03	04	05	06	07	08	09
10	11	12					

(Hinweise: Seite 67)

Standard-Polzahlen

Produktfamilie	Polzahl		Farbe		Option	
RP01	6	xx	V	B	L	F
Raster		Aufbau		Funktion		

***(Typ 251)** *alte Produktbezeichnung

- Schraubklemme, steckbar
- Rastermaß 5,08 mm, Anschlussrichtung 0°
- Liftsystem
- Farbe schwarz, Befestigungsflansch
- Drahteinführung auf der nicht kodierbaren Seite parallel zur Steckrichtung

Technische Daten

cULus V / A / AWG	300 / 16 / 28 - 12		
SEV	13,5 A / 320 V / 4 kV / 3 / 0,08 - 2,5 mm² / IEC 61984		
Überspannungskategorie	III	III	II
Verschmutzungsgrad	3	2	2
Bemessungsspannung	250 V	630 V	630 V
Bemessungsstoßspannung	4,0 kV	4,0 kV	4 kV
Isolierstoffgruppe	CTI 600		
Anschlussvermögen (eindrähtig)	0,08 - 2,5 mm²		
Anschlussvermögen (mehrdrähtig)	0,08 - 2,5 mm²		
Anschlussvermögen (eindrähtig)	AWG 28 - 12		
Anschlussvermögen (mehrdrähtig)	AWG 28 - 12		
Kleinste Luft- und Kriechstrecke	3,6 mm		
Schutzart nach IEC 60529	IP 20		
Abisolierlänge min.	8 mm		
Farbe	schwarz		

Maßzeichnung

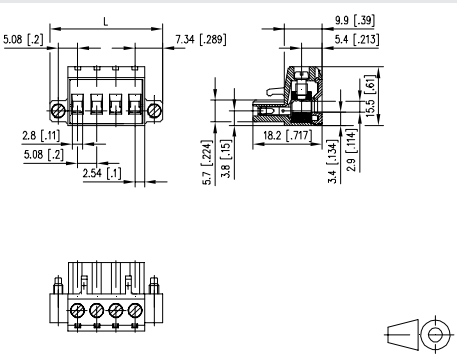

L = (Polzahl - 1) * RM + 14,68 mm

Art.-Nr.
312511 ☐

Ergänzen Sie die Art.-Nr. mit der gewünschten Polzahl.

	02	03	04	05	06	07	08
09	10	11	12	13	14	15	16
17	18	19	20	21	22	23	24

(Hinweise: Seite 67)

Standard-Polzahlen

Passende Stiftleisten

zu **RP036xxHBLC**	Seite
PR066xxHBEC (Typ 478)	176
PR066xxHBBN (Typ 178)	176
PT116xxHBEC (Typ 229)	177
PT116xxHBBN (Typ 230)	178
PR066xxVBEC (Typ 479)	182
PT116xxVBEC (Typ 219)	183
PT116xxVBBN (Typ 220)	184

Zubehör

für **RP036xxHBLC**	Seite
700025	298

Passende Stiftleisten

zu **RP036xxHBLD**	Seite
PR066xxHBEC (Typ 478)	176
PR066xxHBBN (Typ 178)	176
PT116xxHBEC (Typ 229)	177
PT116xxHBBN (Typ 230)	178
PT166xxHGDN (Typ 288)	179
PR066xxVBEC (Typ 479)	182
PT116xxVBEC (Typ 219)	183
PT116xxVBBN (Typ 220)	184
PT166xxVGDN (Typ 286)	185

Zubehör

für **RP036xxHBLD**	Seite
700025	298

Produktfamilie | Polzahl | Farbe | Option

RP036xxHBLC *(Typ 213)

Raster | Aufbau | Funktion | *alte Produktbezeichnung

- Schraubklemme, steckbar
- Rastermaß 5,08 mm, Anschlussrichtung 90°
- Liftsystem, aneinanderreihbar ohne Polverlust
- Farbe schwarz
- Drahteinführung auf der nicht kodierbaren Seite rechtwinklig zur Steckrichtung

Technische Daten

V / A / AWG 300 / 12 / 28 - 12

13,5 A / 320 V / 4 kV / 3 / 0,08 - 2,5 mm² / IEC 61984

Überspannungskategorie	III	III	II
Verschmutzungsgrad	3	2	2
Bemessungsspannung	250 V	630 V	630 V
Bemessungsstoßspannung	4,0 kV	4,0 kV	4 kV
Isolierstoffgruppe	CTI 600		
Anschlussvermögen (eindrähtig)	0,08 - 4,0 mm²		
Anschlussvermögen (mehrdrähtig)	0,08 - 2,5 mm²		
Anschlussvermögen (eindrähtig)	AWG 28 - 12		
Anschlussvermögen (mehrdrähtig)	AWG 28 - 12		
Kleinste Luft- und Kriechstrecke	3,2 mm		
Schutzart nach IEC 60529	IP 20		
Abisolierlänge min.	8 mm		
Farbe	schwarz		

Maßzeichnung

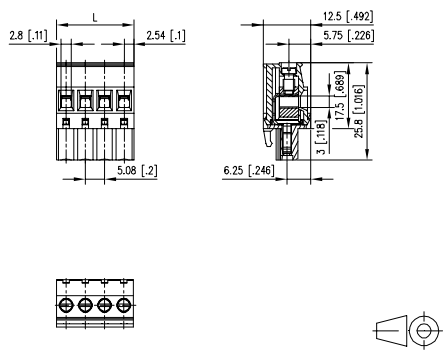

L = (Polzahl - 1) * RM + 5,08 mm

Art.-Nr.
312131 ☐

Ergänzen Sie die Art.-Nr. mit der gewünschten Polzahl.

	02	03	04	05	06	07	08
09	10	11	12	13	14	15	16
17	18	19	20	21	22	23	24

(Hinweise: Seite 67)

Standard-Polzahlen

Produktfamilie | Polzahl | Farbe | Option

RP036xxHBLD *(Typ 214)

Raster | Aufbau | Funktion | *alte Produktbezeichnung

- Schraubklemme, steckbar
- Rastermaß 5,08 mm, Anschlussrichtung 90°
- Liftsystem, aneinanderreihbar ohne Polverlust
- Farbe schwarz
- Drahteinführung auf der kodierbaren Seite rechtwinklig zur Steckrichtung

Technische Daten

V / A / AWG 300 / 12 / 28 - 12

13,5 A / 320 V / 4 kV / 3 / 0,08 - 2,5 mm² / IEC 61984

Überspannungskategorie	III	III	II
Verschmutzungsgrad	3	2	2
Bemessungsspannung	250 V	630 V	630 V
Bemessungsstoßspannung	4,0 kV	4,0 kV	4 kV
Isolierstoffgruppe	CTI 600		
Anschlussvermögen (eindrähtig)	0,08 - 4,0 mm²		
Anschlussvermögen (mehrdrähtig)	0,08 - 2,5 mm²		
Anschlussvermögen (eindrähtig)	AWG 28 - 12		
Anschlussvermögen (mehrdrähtig)	AWG 28 - 12		
Kleinste Luft- und Kriechstrecke	3,2 mm		
Schutzart nach IEC 60529	IP 20		
Abisolierlänge min.	8 mm		
Farbe	schwarz		

Maßzeichnung

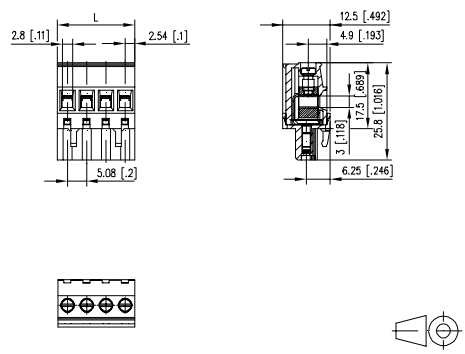

L = (Polzahl - 1) * RM + 5,08 mm

Art.-Nr.
312141 ☐

Ergänzen Sie die Art.-Nr. mit der gewünschten Polzahl.

	02	03	04	05	06	07	08
09	10	11	12	13	14	15	16
17	18	19	20	21	22	23	24

(Hinweise: Seite 67)

Standard-Polzahlen

Passende Stiftleisten

zu **RP036xxHBLF** — **Seite**

PT116xxHBBF (Typ 236)	178
PT116xxVBBF (Typ 235)	184

Zubehör

für **RP036xxHBLF** — **Seite**

700025	298

Passende Stiftleisten

zu **RP036xxHBLS** — **Seite**

PT116xxHBBF (Typ 236)	178
PT116xxVBBF (Typ 235)	184

Zubehör

für **RP036xxHBLS** — **Seite**

700025	298

Produktfamilie | Polzahl | Farbe | Option

RP036xxHBLF *(Typ 217)

Raster | Aufbau | Funktion | *alte Produktbezeichnung

- Schraubklemme, steckbar
- Rastermaß 5,08 mm, Anschlussrichtung 90°
- Liftsystem
- Farbe schwarz, Befestigungsflansch
- Drahteinführung auf der nicht kodierbaren Seite rechtwinklig zur Steckrichtung

Technische Daten

V / A / AWG 300 / 12 / 28 - 12

13,5 A / 320 V / 4 kV / 3 / 0,08 - 2,5 mm² / IEC 61984

Überspannungskategorie	III	III	II
Verschmutzungsgrad	3	2	2
Bemessungsspannung	250 V	630 V	630 V
Bemessungsstoßspannung	4,0 kV	4,0 kV	4 kV
Isolierstoffgruppe	CTI 600		
Anschlussvermögen (eindrähtig)	0,08 - 4,0 mm²		
Anschlussvermögen (mehrdrähtig)	0,08 - 2,5 mm²		
Anschlussvermögen (eindrähtig)	AWG 28 - 12		
Anschlussvermögen (mehrdrähtig)	AWG 28 - 12		
Kleinste Luft- und Kriechstrecke	3,2 mm		
Schutzart nach IEC 60529	IP 20		
Abisolierlänge min.	8 mm		
Farbe	schwarz		

Maßzeichnung

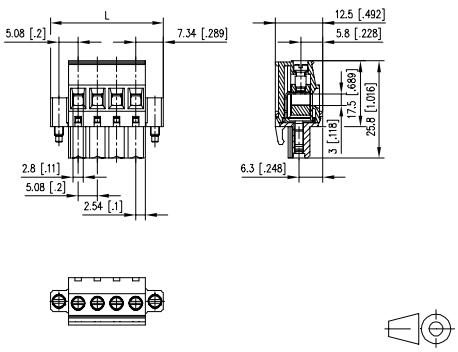

L = (Polzahl - 1) * RM + 14,68 mm

Art.-Nr.
312171 ☐

Ergänzen Sie die Art.-Nr. mit der gewünschten Polzahl.

	02	03	04	05	06	07	08
09	10	11	12				

(Hinweise: Seite 67)

Standard-Polzahlen

Produktfamilie | Polzahl | Farbe | Option

RP036xxHBLS *(Typ 218)

Raster | Aufbau | Funktion | *alte Produktbezeichnung

- Schraubklemme, steckbar
- Rastermaß 5,08 mm, Anschlussrichtung 90°
- Liftsystem
- Farbe schwarz, Befestigungsflansch
- Drahteinführung auf der kodierbaren Seite rechtwinklig zur Steckrichtung

Technische Daten

V / A / AWG 300 / 12 / 28 - 12

13,5 A / 320 V / 4 kV / 3 / 0,08 - 2,5 mm² / IEC 61984

Überspannungskategorie	III	III	II
Verschmutzungsgrad	3	2	2
Bemessungsspannung	250 V	630 V	630 V
Bemessungsstoßspannung	4,0 kV	4,0 kV	4 kV
Isolierstoffgruppe	CTI 600		
Anschlussvermögen (eindrähtig)	0,08 - 4,0 mm²		
Anschlussvermögen (mehrdrähtig)	0,08 - 2,5 mm²		
Anschlussvermögen (eindrähtig)	AWG 28 - 12		
Anschlussvermögen (mehrdrähtig)	AWG 28 - 12		
Kleinste Luft- und Kriechstrecke	3,2 mm		
Schutzart nach IEC 60529	IP 20		
Abisolierlänge min.	8 mm		
Farbe	schwarz		

Maßzeichnung

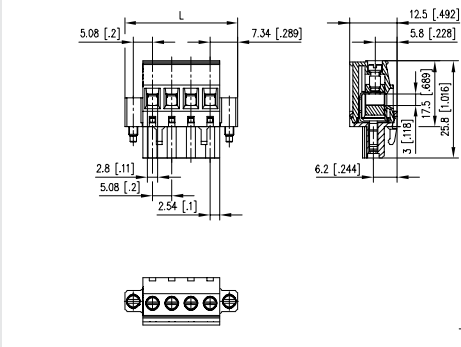

L = (Polzahl - 1) * RM + 14,68 mm

Art.-Nr.
312181 ☐

Ergänzen Sie die Art.-Nr. mit der gewünschten Polzahl.

	02	03	04	05	06	07	08
09	10	11	12				

(Hinweise: Seite 67)

Standard-Polzahlen

Passende Stiftleisten

zu **RP018xxVBLC**	**Seite**
PT118xxHBEC (Typ 265)	186
PT118xxHBBC (Typ 266)	186
PT118xxVBEC (Typ 263)	187
PT118xxVBBC (Typ 264)	187

Zubehör

für **RP018xxVBLC**	**Seite**
700025	298

Produktfamilie	Polzahl	Farbe	Option
RP018	xx	VB	LC
Raster	Aufbau	Funktion	

***(Typ 262)**

*alte Produktbezeichnung

- Schraubklemme, steckbar
- Rastermaß 7,62 mm, Anschlussrichtung 0°
- Liftsystem, aneinanderreihbar ohne Polverlust
- Farbe schwarz
- Drahteinführung auf der nicht kodierbaren Seite parallel zur Steckrichtung

Technische Daten

V / A / AWG 300 / 15 / 28 - 14

13,5 A / 500 V / 6 kV / 3 / 0,08 - 2,5 mm² / IEC 61984

Überspannungskategorie	III	III	II
Verschmutzungsgrad	3	2	2
Bemessungsspannung	400 V	1000 V	1000 V
Bemessungsstoßspannung	6,0 kV	6,0 kV	6 kV
Isolierstoffgruppe	CTI 600		
Anschlussvermögen (eindrähtig)	0,08 - 2,0 mm²		
Anschlussvermögen (mehrdrähtig)	0,08 - 2,0 mm²		
Anschlussvermögen (eindrähtig)	AWG 28 - 14		
Anschlussvermögen (mehrdrähtig)	AWG 28 - 14		
Kleinste Luft- und Kriechstrecke	6,1 mm		
Schutzart nach IEC 60529	IP 20		
Abisolierlänge min.	8 mm		
Farbe	schwarz		

Maßzeichnung

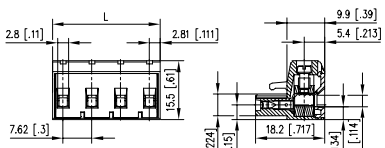

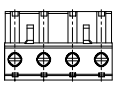

L = (Polzahl - 1) * RM + 5,62 mm

Ergänzen Sie die Art.-Nr. mit der gewünschten Polzahl.

Art.-Nr.

312621 ☐

	02	03	04	05	06	07	08
09	10	11	12				

(Hinweise: Seite 67)

Standard-Polzahlen

Passende Stiftleisten

zu **RP029xxIBWC**	Seite
PT069xxVBVN (Typ 042)	189

Zubehör

für **RP029xxIBWC**	Seite
710084	285
710085	285
710121	290
710122	290
716846	293

Passende Stiftleisten

zu **RP019xxWBLC**	Seite
PT049xxHBBN (Typ 030)	188
PT049xxVBBN (Typ 020)	190

Zubehör

für **RP019xxWBLC**	Seite
716906	293

Produktfamilie | Polzahl | Farbe | Option

RP029 9xx I B W C *(Typ 007)

Raster | Aufbau | Funktion | *alte Produktbezeichnung

- Schraubklemme, steckbar
- Rastermaß 10,00 mm, Anschlussrichtung 90°
- Drahtschutz, aneinanderreihbar ohne Polverlust
- Farbe schwarz

Technische Daten

cULus V / A / AWG 600 / 15 / 22 - 12

SEV 10 A / 630 V / 6 kV / 3 / 0,33 - 2,5 mm² / IEC 61984

Überspannungskategorie	III	III	II
Verschmutzungsgrad	3	2	2
Bemessungsspannung	500 V	1250 V	1250 V
Bemessungsstoßspannung	6,0 kV	6,0 kV	6 kV
Isolierstoffgruppe	CTI 600		
Anschlussvermögen (eindrähtig)	0,33 - 2,5 mm²		
Anschlussvermögen (mehrdrähtig)	0,33 - 2,5 mm²		
Anschlussvermögen (eindrähtig)	AWG 22 - 12		
Anschlussvermögen (mehrdrähtig)	AWG 22 - 12		
Kleinste Luft- und Kriechstrecke	7,3 mm		
Schutzart nach IEC 60529	IP 20		
Abisolierlänge min.	6 mm		
Farbe	schwarz		

Maßzeichnung

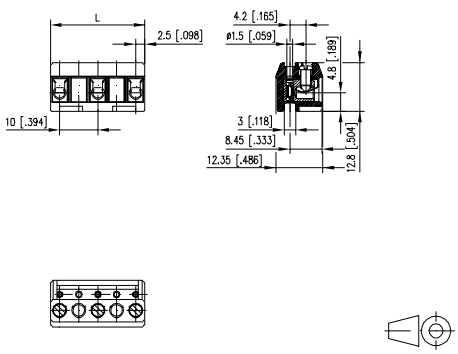

L = (Polzahl - 1) * RM + 5 mm

Art.-Nr.
310072 ☐

Ergänzen Sie die Art.-Nr. mit der gewünschten Polzahl.

	02	03	04	05	06	07	08
09	10	11	12				

(Hinweise: Seite 67)

Standard-Polzahlen

Produktfamilie | Polzahl | Farbe | Option

RP019 9xx W B L C *(Typ 049)

Raster | Aufbau | Funktion | *alte Produktbezeichnung

- Schraubklemme, steckbar
- Rastermaß 10,00 mm, Anschlussrichtung 0°
- Liftsystem, aneinanderreihbar ohne Polverlust
- Farbe schwarz

Technische Daten

cULus V / A / AWG 600 / 15 / 22 - 12

SEV 13,5 A / 630 V / 6 kV / 3 / 0,08 - 2,5 mm² / IEC 61984

Überspannungskategorie	III	III	II
Verschmutzungsgrad	3	2	2
Bemessungsspannung	630 V	1600 V	1600 V
Bemessungsstoßspannung	8,0 kV	8 kV	8,0 kV
Isolierstoffgruppe	CTI 600		
Anschlussvermögen (eindrähtig)	0,33 - 2,5 mm²		
Anschlussvermögen (mehrdrähtig)	0,33 - 2,5 mm²		
Anschlussvermögen (eindrähtig)	AWG 22 - 12		
Anschlussvermögen (mehrdrähtig)	AWG 22 - 12		
Kleinste Luft- und Kriechstrecke	9,07 mm		
Schutzart nach IEC 60529	IP 20		
Abisolierlänge min.	6 mm		
Farbe	schwarz		

Maßzeichnung

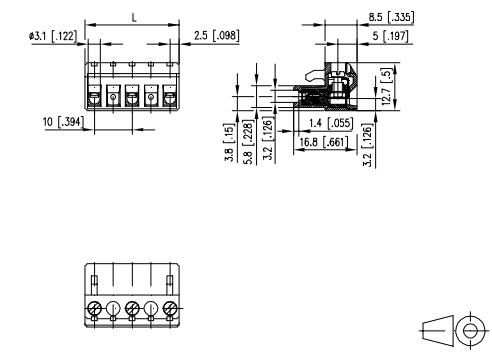

L = (Polzahl - 1) * RM + 5 mm

Art.-Nr.
310492 ☐

Ergänzen Sie die Art.-Nr. mit der gewünschten Polzahl.

	02	03	04	05	06	07	08
09	10	11	12				

(Hinweise: Seite 67)

Standard-Polzahlen

Passende Stiftleisten

zu **RP039xxHBLC**	**Seite**
PT119xxVBBN (Typ 320)	190

Zubehör

für **RP039xxHBLC**	**Seite**
700025	298

Passende Stiftleisten

zu **RP019xxVBLC**	**Seite**
PT119xxVBBN (Typ 320)	190

Zubehör

für **RP019xxVBLC**	**Seite**
700025	298

Produktfamilie	Polzahl	Farbe	Option
RP039	xx	H B	L C

Raster | Aufbau | Funktion

***(Typ 313)** *alte Produktbezeichnung

- Schraubklemme, steckbar
- Rastermaß 10,00 mm, Anschlussrichtung 90°
- Liftsystem, aneinanderreihbar ohne Polverlust
- Farbe schwarz

Technische Daten

cULus V / A / AWG 600 / 12 / 28 - 12

SEV 13,5 A / 630 V / 6 kV / 3 / 0,08 - 2,5 mm² / IEC 61984

Überspannungskategorie	III	III	II
Verschmutzungsgrad	3	2	2
Bemessungsspannung	630 V	1600 V	1600 V
Bemessungsstoßspannung	8,0 kV	8 kV	8,0 kV
Isolierstoffgruppe	CTI 600		
Anschlussvermögen (eindrähtig)	0,08 - 4,0 mm²		
Anschlussvermögen (mehrdrähtig)	0,08 - 2,5 mm²		
Anschlussvermögen (eindrähtig)	AWG 28 - 12		
Anschlussvermögen (mehrdrähtig)	AWG 28 - 12		
Kleinste Luft- und Kriechstrecke	8,2 mm		
Schutzart nach IEC 60529	IP 20		
Abisolierlänge min.	8 mm		
Farbe	schwarz		

Maßzeichnung

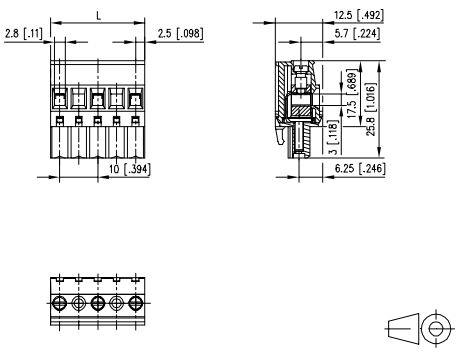

L = (Polzahl - 1) * RM + 5 mm

Art.-Nr.

313132 ☐

Ergänzen Sie die Art.-Nr. mit der gewünschten Polzahl.

	02	03	04	05	06	07	08
09	10	11	12				

(Hinweise: Seite 67)

Standard-Polzahlen

Produktfamilie	Polzahl	Farbe	Option
RP019	xx	V B	L C

Raster | Aufbau | Funktion

***(Typ 349)** *alte Produktbezeichnung

- Schraubklemme, steckbar
- Rastermaß 10,00 mm, Anschlussrichtung 0°
- Liftsystem, aneinanderreihbar ohne Polverlust
- Farbe schwarz

Technische Daten

cULus V / A / AWG 600 / 16 / 28 - 12

SEV 13,5 A / 630 V / 6 kV / 3 / 0,08 - 2,5 mm² / IEC 61984

Überspannungskategorie	III	III	II
Verschmutzungsgrad	3	2	2
Bemessungsspannung	630 V	1600 V	1600 V
Bemessungsstoßspannung	8,0 kV	8 kV	8,0 kV
Isolierstoffgruppe	CTI 600		
Anschlussvermögen (eindrähtig)	0,08 - 4,0 mm²		
Anschlussvermögen (mehrdrähtig)	0,08 - 2,5 mm²		
Anschlussvermögen (eindrähtig)	AWG 28 - 12		
Anschlussvermögen (mehrdrähtig)	AWG 28 - 12		
Kleinste Luft- und Kriechstrecke	8,6 mm		
Schutzart nach IEC 60529	IP 20		
Abisolierlänge min.	8 mm		
Farbe	schwarz		

Maßzeichnung

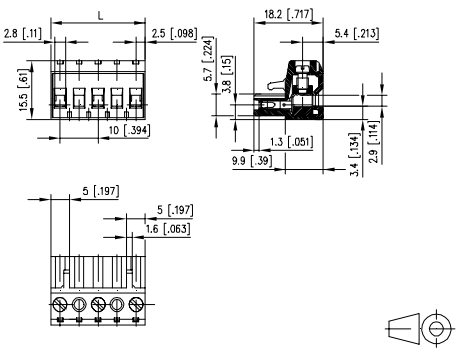

L = (Polzahl - 1) * RM + 5 mm

Art.-Nr.

313492 ☐

Ergänzen Sie die Art.-Nr. mit der gewünschten Polzahl.

	02	03	04	05	06	07	08
09	10	11	12				

(Hinweise: Seite 67)

Standard-Polzahlen

Passende Stiftleisten

zu **RP019xxVBLF**	**Seite**
PT119xxHBBF (Typ 336)	189
PT119xxVBBF (Typ 335)	191

Zubehör

für **RP019xxVBLF**	**Seite**
700025	298

Produktfamilie	Polzahl		Farbe	Option	
RP019	9	xx	V	B	L	F	*(Typ 351)
	Raster	Aufbau		Funktion	*alte Produktbezeichnung

- Schraubklemme, steckbar
- Rastermaß 10,00 mm, Anschlussrichtung 0°
- Liftsystem
- Farbe schwarz, Befestigungsflansch

Technische Daten

V / A / AWG 600 / 16 / 28 - 12

13,5 A / 630 V / 6 kV / 3 / 0,08 - 2,5 mm² / IEC 61984

Überspannungskategorie	III	III	II
Verschmutzungsgrad	3	2	2
Bemessungsspannung	630 V	1600 V	1600 V
Bemessungsstoßspannung	8,0 kV	8 kV	8,0 kV
Isolierstoffgruppe	CTI 600		
Anschlussvermögen (eindrähtig)	0,08 - 2,5 mm²		
Anschlussvermögen (mehrdrähtig)	0,08 - 2,5 mm²		
Anschlussvermögen (eindrähtig)	AWG 28 - 12		
Anschlussvermögen (mehrdrähtig)	AWG 28 - 12		
Kleinste Luft- und Kriechstrecke	8,6 mm		
Schutzart nach IEC 60529	IP 20		
Abisolierlänge min.	8 mm		
Farbe	schwarz		

Maßzeichnung

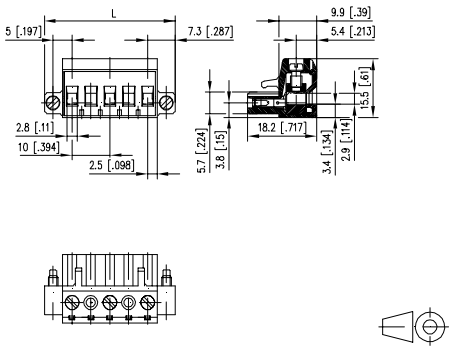

L = (Polzahl - 1) * RM + 14,6 mm

Art.-Nr.

313512 □

Ergänzen Sie die Art.-Nr. mit der gewünschten Polzahl.

	02	03	04	05	06	07	08
09	10	11	12				

(Hinweise: Seite 67)

■ **Standard-Polzahlen**

Passende Stiftleisten

zu RP01AxxVBLC	Seite
PT116xxVBEC (Typ 219)	183
PT116xxVBBN (Typ 220)	184
PT11AxxHBEC (Typ 229)	192
PT11AxxHBBN (Typ 230)	192

Passende Stiftleisten

zu RP01AxxVBLF	Seite
PT11AxxHBBF (Typ 236)	193
PT11AxxVBBF (Typ 235)	194

Zubehör

für RP01AxxVBLF	Seite
700025	298

Produktfamilie | Polzahl | Farbe | Option

RP01AxxVBLC *(Typ 249)

Raster | Aufbau | Funktion | *alte Produktbezeichnung

- Schraubklemme, steckbar
- Rastermaß 10,16 mm, Anschlussrichtung 0°
- Liftsystem, aneinanderreihbar ohne Polverlust
- Farbe schwarz

Technische Daten

cULus V / A / AWG 600 / 16 / 28 - 12

SEV 13,5 A / 630 V / 6 kV / 3 / 0,08 - 2,5 mm² / IEC 61984

Überspannungskategorie	III	III	II
Verschmutzungsgrad	3	2	2
Bemessungsspannung	630 V	1600 V	1600 V
Bemessungsstoßspannung	8,0 kV	8 kV	8,0 kV
Isolierstoffgruppe	CTI 600		
Anschlussvermögen (eindrähtig)	0,08 - 4,0 mm²		
Anschlussvermögen (mehrdrähtig)	0,08 - 2,5 mm²		
Anschlussvermögen (eindrähtig)	AWG 28 - 12		
Anschlussvermögen (mehrdrähtig)	AWG 28 - 12		
Kleinste Luft- und Kriechstrecke	8,68 mm		
Schutzart nach IEC 60529	IP 20		
Abisolierlänge min.	8 mm		
Farbe	schwarz		

Maßzeichnung

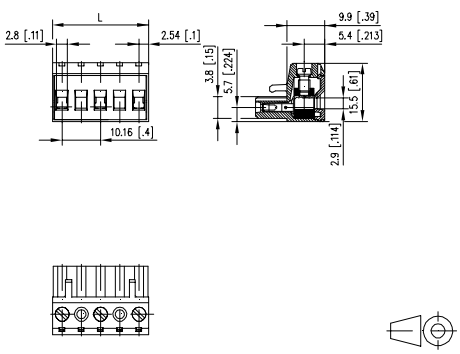

L = (Polzahl - 1) * RM + 5,08 mm

Art.-Nr.
312492 ☐

Ergänzen Sie die Art.-Nr. mit der gewünschten Polzahl.

	02	03	04	05	06	07	08
09	10	11	12				

(Hinweise: Seite 67)

Standard-Polzahlen

Produktfamilie | Polzahl | Farbe | Option

RP01AxxVBLF *(Typ 251)

Raster | Aufbau | Funktion | *alte Produktbezeichnung

- Schraubklemme, steckbar
- Rastermaß 10,16 mm, Anschlussrichtung 0°
- Liftsystem
- Farbe schwarz, Befestigungsflansch

Technische Daten

cULus V / A / AWG 600 / 16 / 28 - 12

SEV 13,5 A / 630 V / 6 kV / 3 / 0,08 - 2,5 mm² / IEC 61984

Überspannungskategorie	III	III	II
Verschmutzungsgrad	3	2	2
Bemessungsspannung	630 V	1600 V	1600 V
Bemessungsstoßspannung	8,0 kV	8 kV	8,0 kV
Isolierstoffgruppe	CTI 600		
Anschlussvermögen (eindrähtig)	0,08 - 4,0 mm²		
Anschlussvermögen (mehrdrähtig)	0,08 - 2,5 mm²		
Anschlussvermögen (eindrähtig)	AWG 28 - 12		
Anschlussvermögen (mehrdrähtig)	AWG 28 - 12		
Kleinste Luft- und Kriechstrecke	8,68 mm		
Schutzart nach IEC 60529	IP 20		
Abisolierlänge min.	8 mm		
Farbe	schwarz		

Maßzeichnung

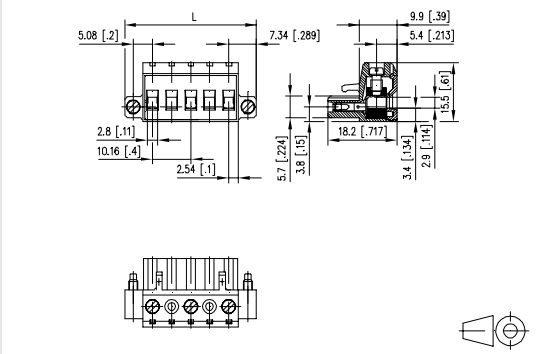

L = (Polzahl - 1) * RM + 14,68 mm

Art.-Nr.
312512 ☐

Ergänzen Sie die Art.-Nr. mit der gewünschten Polzahl.

	02	03	04	05	06	07	08
09	10	11	12				

(Hinweise: Seite 67)

Standard-Polzahlen

Passende Stiftleisten

zu **RP03AxxHBLC**	Seite
PT11AxxHBEC (Typ 229)	192
PT11AxxHBBN (Typ 230)	192
PT11AxxVBEC (Typ 219)	193
PT11AxxVBBN (Typ 220)	194

Zubehör

für **RP03AxxHBLC**	Seite
700025	298

Passende Stiftleisten

zu **RP03AxxHBLD**	Seite
PT11AxxHBEC (Typ 229)	192
PT11AxxHBBN (Typ 230)	192
PT11AxxVBEC (Typ 219)	193
PT11AxxVBBN (Typ 220)	194

Zubehör

für **RP03AxxHBLD**	Seite
700025	298

Produktfamilie | Polzahl | Farbe | Option

RP03AxxHBLC *(Typ 213)

Raster | Aufbau | Funktion | *alte Produktbezeichnung

- Schraubklemme, steckbar
- Rastermaß 10,16 mm, Anschlussrichtung 90°
- Liftsystem, aneinanderreihbar ohne Polverlust
- Farbe schwarz

Technische Daten

c UL us V / A / AWG 600 / 12 / 28 - 12

SEV 13,5 A / 630 V / 6 kV / 3 / 0,08 - 2,5 mm² / IEC 61984

Überspannungskategorie	III	III	II
Verschmutzungsgrad	3	2	2
Bemessungsspannung	630 V	1600 V	1600 V
Bemessungsstoßspannung	8,0 kV	8 kV	8,0 kV
Isolierstoffgruppe	CTI 600		
Anschlussvermögen (eindrähtig)	0,08 - 4,0 mm²		
Anschlussvermögen (mehrdrähtig)	0,08 - 2,5 mm²		
Anschlussvermögen (eindrähtig)	AWG 28 - 12		
Anschlussvermögen (mehrdrähtig)	AWG 28 - 12		
Kleinste Luft- und Kriechstrecke	8,28 mm		
Schutzart nach IEC 60529	IP 20		
Abisolierlänge min.	8 mm		
Farbe	schwarz		

Maßzeichnung

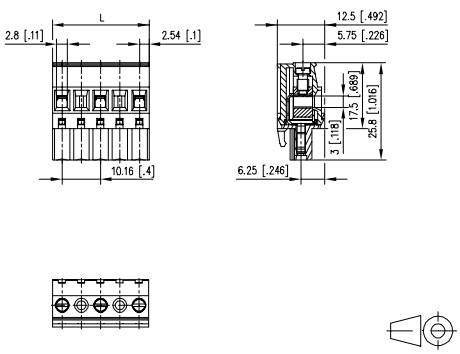

L = (Polzahl - 1) * RM + 5,08 mm

Art.-Nr.
312132 □

Ergänzen Sie die Art.-Nr. mit der gewünschten Polzahl.

	02	03	04	05	06	07	08
09	10	11	12				

(Hinweise: Seite 67)

Standard-Polzahlen

Produktfamilie | Polzahl | Farbe | Option

RP03AxxHBLD *(Typ 214)

Raster | Aufbau | Funktion | *alte Produktbezeichnung

- Schraubklemme, steckbar
- Rastermaß 10,16 mm, Anschlussrichtung 90°
- Liftsystem, aneinanderreihbar ohne Polverlust
- Farbe schwarz

Technische Daten

c UL us V / A / AWG 600 / 12 / 28 - 12

Überspannungskategorie	III	III	II
Verschmutzungsgrad	3	2	2
Bemessungsspannung	630 V	1600 V	1600 V
Bemessungsstoßspannung	8,0 kV	8 kV	8,0 kV
Isolierstoffgruppe	CTI 600		
Anschlussvermögen (eindrähtig)	0,08 - 4,0 mm²		
Anschlussvermögen (mehrdrähtig)	0,08 - 2,5 mm²		
Anschlussvermögen (eindrähtig)	AWG 28 - 12		
Anschlussvermögen (mehrdrähtig)	AWG 28 - 12		
Kleinste Luft- und Kriechstrecke	8,28 mm		
Schutzart nach IEC 60529	IP 20		
Abisolierlänge min.	8 mm		
Farbe	schwarz		

Maßzeichnung

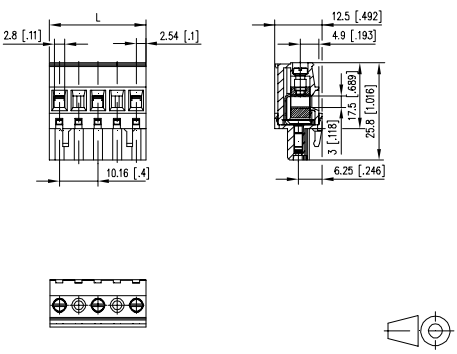

L = (Polzahl - 1) * RM + 5,08 mm

Art.-Nr.
312142 □

Ergänzen Sie die Art.-Nr. mit der gewünschten Polzahl.

	02	03	04	05	06	07	08
09	10	11	12				

(Hinweise: Seite 67)

Standard-Polzahlen

Passende Stiftleisten

zu **RP03AxxHBLF**	Seite
PT11AxxHBBF (Typ 236)	193
PT11AxxVBBF (Typ 235)	194

Zubehör

für **RP03AxxHBLF**	Seite
700025	298

Passende Stiftleisten

zu **RP03AxxHBLS**	Seite
PT11AxxHBBF (Typ 236)	193
PT11AxxVBBF (Typ 235)	194

Zubehör

für **RP03AxxHBLS**	Seite
700025	298

Produktfamilie	Polzahl	Farbe	Option
RP03	AxxH	BL	F
Raster	Aufbau	Funktion	*alte Produktbezeichnung

RP03AxxHBLF *(Typ 217)

- Schraubklemme, steckbar
- Rastermaß 10,16 mm, Anschlussrichtung 90°
- Liftsystem
- Farbe schwarz, Befestigungsflansch

Technische Daten

c UL us V / A / AWG 600 / 12 / 28 - 12

SEV 13,5 A / 630 V / 4 kV / 3 / 0,08 - 2,5 mm² / IEC 61984

Überspannungskategorie	III	III	II
Verschmutzungsgrad	3	2	2
Bemessungsspannung	630 V	1600 V	1600 V
Bemessungsstoßspannung	8,0 kV	8 kV	8,0 kV
Isolierstoffgruppe	CTI 600		
Anschlussvermögen (eindrähtig)	0,08 - 4,0 mm²		
Anschlussvermögen (mehrdrähtig)	0,08 - 2,5 mm²		
Anschlussvermögen (eindrähtig)	AWG 28 - 12		
Anschlussvermögen (mehrdrähtig)	AWG 28 - 12		
Kleinste Luft- und Kriechstrecke	8,28 mm		
Schutzart nach IEC 60529	IP 20		
Abisolierlänge min.	8 mm		
Farbe	schwarz		

Maßzeichnung

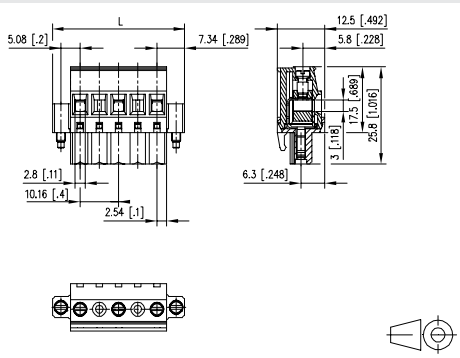

L = (Polzahl - 1) * RM + 14,68 mm

Art.-Nr.
312172 ☐

Ergänzen Sie die Art.-Nr. mit der gewünschten Polzahl.

	02	03	04	05	06		

(Hinweise: Seite 67)

Standard-Polzahlen

Produktfamilie	Polzahl	Farbe	Option
RP03	AxxH	BL	S
Raster	Aufbau	Funktion	*alte Produktbezeichnung

RP03AxxHBLS *(Typ 218)

- Schraubklemme, steckbar
- Rastermaß 10,16 mm, Anschlussrichtung 90°
- Liftsystem
- Farbe schwarz, Befestigungsflansch

Technische Daten

c UL us V / A / AWG 600 / 12 / 28 - 12

SEV 13,5 A / 630 V / 4 kV / 3 / 1 - 2,5 mm² / IEC 61984

Überspannungskategorie	III	III	II
Verschmutzungsgrad	3	2	2
Bemessungsspannung	630 V	1600 V	1600 V
Bemessungsstoßspannung	8,0 kV	8 kV	8,0 kV
Isolierstoffgruppe	CTI 600		
Anschlussvermögen (eindrähtig)	0,08 - 4,0 mm²		
Anschlussvermögen (mehrdrähtig)	0,08 - 2,5 mm²		
Anschlussvermögen (eindrähtig)	AWG 28 - 12		
Anschlussvermögen (mehrdrähtig)	AWG 28 - 12		
Kleinste Luft- und Kriechstrecke	8,28 mm		
Schutzart nach IEC 60529	IP 20		
Abisolierlänge min.	8 mm		
Farbe	schwarz		

Maßzeichnung

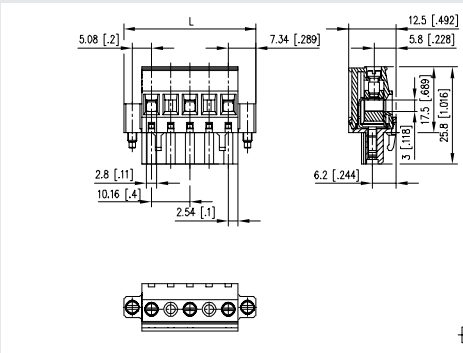

L = (Polzahl - 1) * RM + 14,68 mm

Art.-Nr.
312182 ☐

Ergänzen Sie die Art.-Nr. mit der gewünschten Polzahl.

	02	03	04	05	06		

(Hinweise: Seite 67)

Standard-Polzahlen

360272 | Einzelklemme M2.6

- Schraubklemme, lötbar, Doppellötstifte
- Anschlussrichtung 90°
- Farbe metall
- offene Bauweise, Klemmschraube handfest eingedreht (Transportschutz)

Technische Daten

A / AWG 15 / 26 - 14

Überspannungskategorie	III	III	II
Verschmutzungsgrad	3	2	2
Bemessungsstoßspannung	0.8 kV	4 kV	2.5 kV

Anschlussvermögen (eindrähtig)	0,13 - 2,0 mm²
Anschlussvermögen (mehrdrähtig)	0,13 - 1,5 mm²
Anschlussvermögen (eindrähtig)	AWG 26 - 14
Anschlussvermögen (mehrdrähtig)	AWG 26 - 14
Lötstiftabmessungen	2 x 1,0 mm
Empfohlene Bohrung in der Leiterplatte	ø 1,5 mm
Lötstiftlänge	3,5 mm
Schutzart nach IEC 60529	IP 00
Farbe	metall

Maßzeichnung

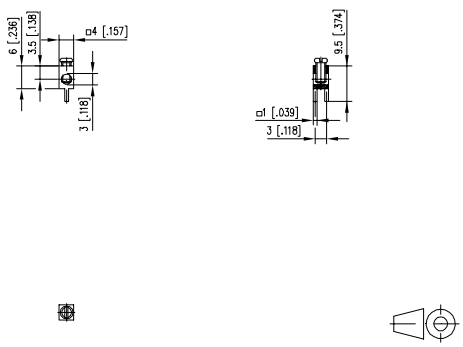

Art.-Nr.	Farbe	Merkmal 1	Merkmal 2	
360272	metall			

360273 | Einzelklemme M2.6

- Schraubklemme, lötbar, Doppellötstifte
- Anschlussrichtung 90°
- Drahtschutz
- Farbe metall
- offene Bauweise, Klemmschraube handfest eingedreht (Transportschutz)

Technische Daten

A / AWG 15 / 26 - 14

Überspannungskategorie	III	III	II
Verschmutzungsgrad	3	2	2
Bemessungsstoßspannung	0.8 kV	4 kV	2.5 kV

Anschlussvermögen (eindrähtig)	0,13 - 2,0 mm²
Anschlussvermögen (mehrdrähtig)	0,13 - 1,5 mm²
Anschlussvermögen (eindrähtig)	AWG 26 - 14
Anschlussvermögen (mehrdrähtig)	AWG 26 - 14
Lötstiftabmessungen	2 x 1,0 mm
Empfohlene Bohrung in der Leiterplatte	ø 1,5 mm
Lötstiftlänge	3,5 mm
Farbe	metall

Maßzeichnung

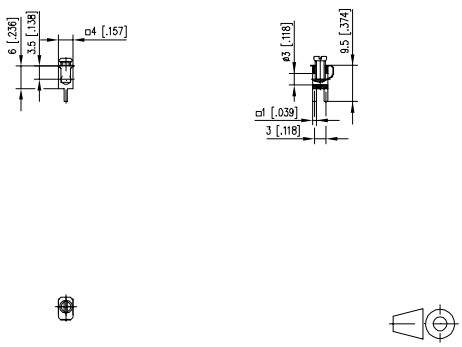

Art.-Nr.	Farbe	Merkmal 1	Merkmal 2	
360273	metall			

360410 | Einzelklemme M3

- Schraubklemme, lötbar (THR), Doppellötstifte
- Anschlussrichtung 90°
- Farbe metall
- Verpackung Tape & Reel möglich
- offene Bauweise, Klemmschraube handfest eingedreht (Transportschutz)

Technische Daten

A / AWG 15 / 30 - 18

Anschlussvermögen (eindrähtig)	0,05 - 1,5 mm²
Anschlussvermögen (mehrdrähtig)	0,05 - 1,0 mm²
Anschlussvermögen (eindrähtig)	AWG 30 - 16
Anschlussvermögen (mehrdrähtig)	AWG 30 - 18
Lötstiftabmessungen	2 x 1,0 mm
Empfohlene Bohrung in der Leiterplatte	ø 1,5 mm
Lötstiftlänge	3,5 mm
Schutzart nach IEC 60529	IP 00
Farbe	metall

Maßzeichnung

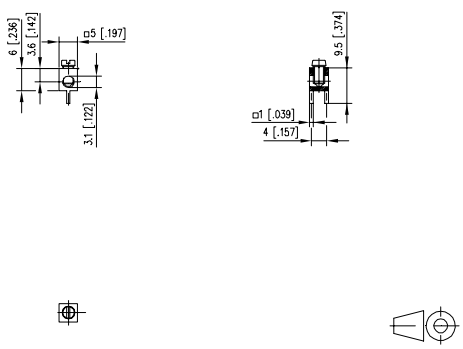

Art.-Nr.	Farbe	Merkmal 1	Merkmal 2	
360410	metall			

360322 | Einzelklemme M3

- Schraubklemme, lötbar (THR), Doppellötstifte
- Anschlussrichtung 90°
- Drahtschutz
- Farbe metall
- Verpackung Tape & Reel möglich
- offene Bauweise, Klemmschraube handfest eingedreht (Transportschutz)

Technische Daten

A / AWG 15 / 30 - 16

A / AWG 15 / 30 - 16

Anschlussvermögen (eindrähtig)	0,05 - 1,5 mm²
Anschlussvermögen (mehrdrähtig)	0,05 - 1,0 mm²
Anschlussvermögen (eindrähtig)	AWG 30 - 16
Anschlussvermögen (mehrdrähtig)	AWG 30 - 18
Lötstiftabmessungen	2 x 1,0 mm
Empfohlene Bohrung in der Leiterplatte	ø 1,5 mm
Lötstiftlänge	3,5 mm
Schutzart nach IEC 60529	IP 00
Farbe	metall

Maßzeichnung

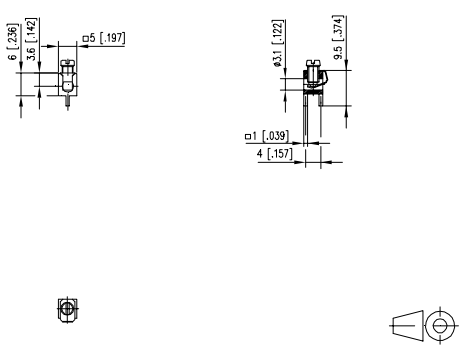

Art.-Nr.	Farbe	Merkmal 1	Merkmal 2	
360322	metall			

360381 | Einzelklemme M3

- Schraubklemme, lötbar (THR), Doppellötstifte
- Anschlussrichtung 90°
- Farbe metall
- Verpackung Tape & Reel möglich
- offene Bauweise, Klemmschraube handfest eingedreht (Transportschutz)

Technische Daten

0,5 - 2,5 mm² AWG 30 - 12 / 16 A

Anschlussvermögen (eindrähtig)	0,5 - 2,5 mm²
Anschlussvermögen (mehrdrähtig)	0,5 - 2,5 mm²
Anschlussvermögen (eindrähtig)	AWG 30 - 12
Anschlussvermögen (mehrdrähtig)	AWG 30 - 12
Lötstiftabmessungen	2 x 1,0 mm
Empfohlene Bohrung in der Leiterplatte	ø 1,5 mm
Lötstiftlänge	2,25 mm
Schutzart nach IEC 60529	IP 00
Farbe	metall

Maßzeichnung

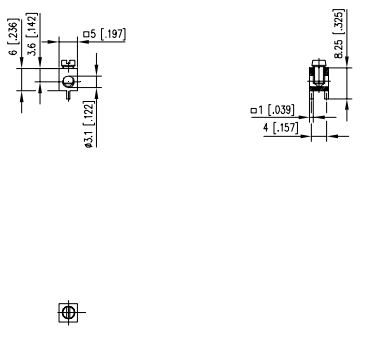

Art.-Nr.	Farbe	Merkmal 1	Merkmal 2	
360381	metall			

360291 | Einzelklemme M3

- Schraubklemme, lötbar, Doppellötstifte
- Anschlussrichtung 90°
- Drahtschutz
- Farbe schwarz
- Kunststoffgehäuse, Klemmschraube handfest eingedreht (Transportschutz)

Technische Daten

V / A / AWG 50 / 15 / 22 - 14

Überspannungskategorie	III	III	II
Verschmutzungsgrad	3	2	2
Bemessungsstoßspannung	0.8 kV	4 kV	2.5 kV

Anschlussvermögen (eindrähtig)	0,33 - 2,0 mm²
Anschlussvermögen (mehrdrähtig)	0,33 - 1,5 mm²
Anschlussvermögen (eindrähtig)	AWG 22 - 14
Anschlussvermögen (mehrdrähtig)	AWG 22 - 14
Lötstiftabmessungen	2 x 1,0 mm
Empfohlene Bohrung in der Leiterplatte	ø 1,5 mm
Lötstiftlänge	3,5 mm
Farbe	schwarz

Maßzeichnung

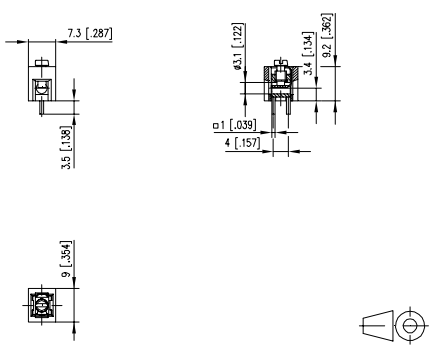

Art.-Nr.	Farbe	Merkmal 1	Merkmal 2	
360291	schwarz			

360271 | Einzelklemme M3

- Schraubklemme, lötbar
- Anschlussrichtung 90°
- Drahtschutz
- Farbe schwarz
- Kunststoffgehäuse, Einzellötstift, Klemmschraube handfest eingedreht (Transportschutz)

Technische Daten

V / A / AWG 50 / 15 / 24 - 14

Überspannungskategorie	III	III	II
Verschmutzungsgrad	3	2	2
Bemessungsstoßspannung	0.8 kV	4 kV	2.5 kV

Anschlussvermögen (eindrähtig)	0,33 - 2,0 mm²
Anschlussvermögen (mehrdrähtig)	0,33 - 1,5 mm²
Anschlussvermögen (eindrähtig)	AWG 22 - 14
Anschlussvermögen (mehrdrähtig)	AWG 22 - 14
Lötstiftabmessungen	1,2 mm
Empfohlene Bohrung in der Leiterplatte	ø 1,5 mm
Lötstiftlänge	2,9 mm
Farbe	schwarz

Maßzeichnung

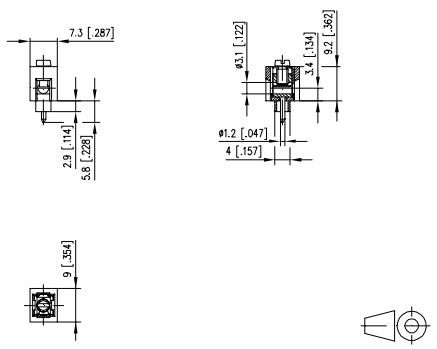

Art.-Nr.	Farbe	Merkmal 1	Merkmal 2	
360271	schwarz			

360425 | Einzelklemme M4

- Schraubklemme, lötbar (THR)
- Anschlussrichtung 90°
- Farbe metall

Technische Daten

Bemessungsstrom	50 A
Lötstiftabmessungen	1,0 x 1,0 mm
Empfohlene Bohrung in der Leiterplatte	ø 1,6 mm
Lötstiftlänge	3,5 mm
Schutzart nach IEC 60529	IP 00
Farbe	metall

Lochbild

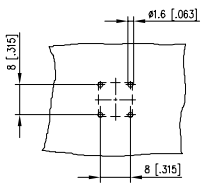

Maßzeichnung

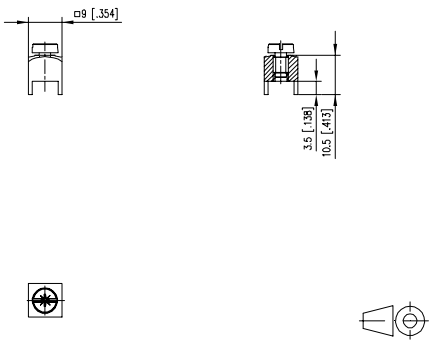

Art.-Nr.	Farbe	Merkmal 1	Merkmal 2	
360425	metall			

Notizen

Schneidklemmen

Bauartspezifikation

Die Schneidklemmen-Produktfamilie besteht aus Anschlussklemmen, die auf dem Prinzip der abisolierfreien Technik basieren.
Unter abisolierfrei verstehen wir eine elektrische Verbindung, die durch Anschneiden der Isolierung des einzelnen Leiters in der Klemme mittels eines Schneidkontaktes hergestellt wird. Sie ist geeignet für ein- und mehrdrähtige Kupferleiter und ermöglicht die Direktklemmung ohne Leitervorbehandlung. Der Isolierwerkstoff muss PVC oder ein anderer Werkstoff mit Eigenschaften sein, die auf den Schneidklemmvorgang abgestimmt sind, d. h. der Isolierwerkstoff muss sich durch die inneren Kanten der Schneidkontakt-Flanken ohne Beschädigung des Leiters vollständig verdrängen lassen. Bei Drahtlitzenleitern muss die Isolierhülle zusätzlich geeignet sein, die Einzelleiter in ihrer Lage zu halten, damit sie während des Verbindungsprozesses nicht unzulässig verdrängt werden.

Wir beraten Sie gerne.

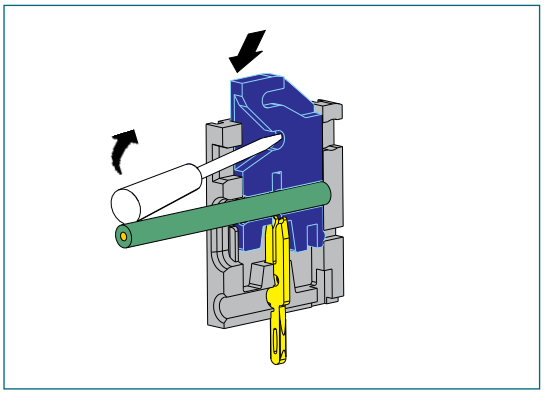

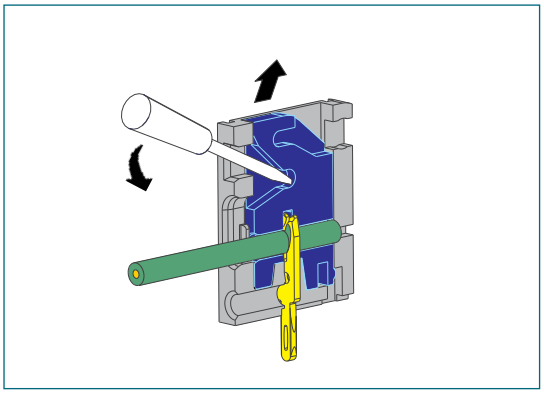

Schneidklemmen

Bedruckungsoptionen
Wir bedrucken Ihre Klemmen individuell. Zahlen oder Symbole, links- oder rechtsläufig, lesbar oder kopfstehend in Abhängigkeit der technischen Machbarkeit. Als Verfahren stehen Tintenstrahldruck, Tampondruck und Heißprägen zur Auswahl. Gestalten Sie mit uns zusammen Ihre individuelle Klemme.

Farbmöglichkeiten
Sie können die Klemmen in verschiedenen Grundfarben bestellen und bei Bedarf oftmals auch innerhalb einer Klemme die Farben variieren. Dies ist zum Beispiel hilfreich im Gehäuseeinbau um ein optisch attraktives Gesamtbild zu erreichen oder um dies als weitere Kodiermöglichkeit zu nutzen. Zu den möglichen Kombinationen beraten wir Sie gerne.

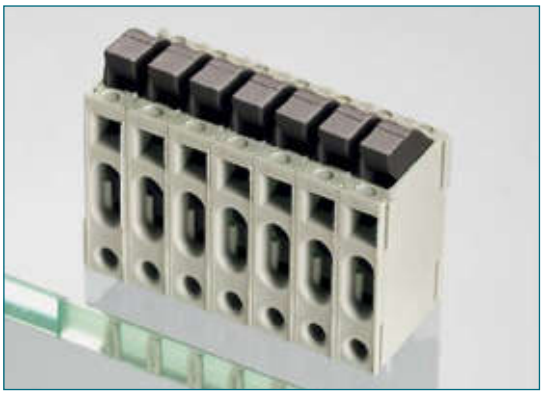

Produktschlüssel Schneidklemmen

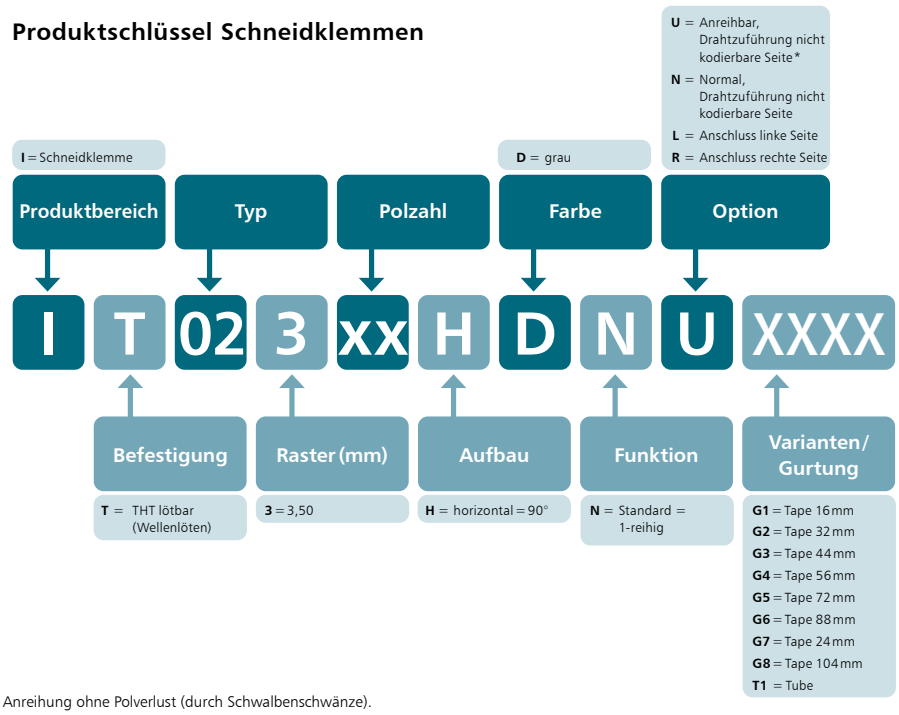

* Anreihbar bedeutet mechanische Anreihung ohne Polverlust (durch Schwalbenschwänze).

Symbolerklärungen

Piktogramme

	Federkraftklemme		Drahtschutz
	Schneidklemme		anreihbar
	Schraubklemme		Stiftleiste vertikal
	Stiftleiste		Stiftleiste vertikal mit Führung
	Buchsenleiste		Stiftleiste vertikal offene Wanne
	Ethernet M12		Stiftleiste vertikal geschlossene Wanne
	lötbar		Stiftleiste horizontal
	steckbar		Stiftleiste horizontal mit Führung
	Rastermaß		Stiftleiste horizontal offene Wanne
	Anschlussrichtung 90°		Stiftleiste horizontal geschlossene Wanne
	Anschlussrichtung diagonal		entwickelt für THR
	Anschlussrichtung 0°		entwickelt für SMT
	Liftsystem		Tape & Reel möglich

Produktfamilie	Polzahl	Farbe	Option
IT02	3xx	H	D N U

*(AIT023)

Raster | Aufbau | Funktion | *alte Produktbezeichnung

- Schneidklemme, lötbar
- Rastermaß 3,50 mm, Anschlussrichtung 90°
- Liftsystem, anreihbar
- Farbe grau

Technische Daten

V / A / AWG 150 / 2,5 / 24 - 22

0,34 mm² 130 V / 5 A / T60

Überspannungskategorie	III	III	II
Verschmutzungsgrad	3	2	2
Bemessungsspannung	160 V	400 V	400 V
Bemessungsstoßspannung	2,5 kV	2,5 kV	2,5 kV
Isolierstoffgruppe	CTI 600		
Anschlussvermögen (eindrähtig)	0,2 - 0,34 mm²		
Anschlussvermögen (mehrdrähtig)	0,2 - 0,34 mm²		
Anschlussvermögen (eindrähtig)	AWG 24 - 22		
Anschlussvermögen (mehrdrähtig)	AWG 24 - 22		
Kleinste Luft- und Kriechstrecke	2,3 mm		
Lötstiftabmessungen	0,6 x 1,1 mm		
Empfohlene Bohrung in der Leiterplatte	ø 1,4 mm		
Lötstiftlänge	3,5 mm		
Schutzart nach IEC 60529	IP 20		
Farbe	grau		

Maßzeichnung

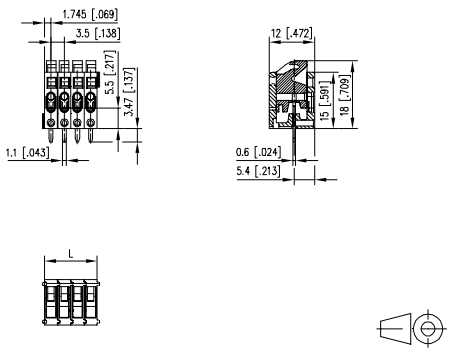

L = (Polzahl - 1) * RM + 3,5 mm

Art.-Nr.

AIT023 ☐

Ergänzen Sie die Art.-Nr. mit der gewünschten Polzahl.

	02	03	04	05	06	07	08
09	10	11	12	13	14	15	16
17	18	19	20	21	22	23	24

(Hinweise: Seite 135)

■ **Standard-Polzahlen**

Notizen

Stift- & Buchsenleisten

1	Übersicht Stift- & Buchsenleisten	140
2	Stiftleisten	145
3	Buchsenleisten	197

Stift- und Buchsenleisten

U | Contact

Stift- und Buchsenleisten

Passend zu den Anschlussklemmen führt METZ CONNECT ein breites Sortiment an Stift- und Buchsenleisten. Wir bieten Stift- und Buchsenleisten für Standardlötverfahren sowie reflowfähige Ausführungen in THR oder SMD/SMT, als lose Schüttware oder in gegurterter Form (Tape & Reel) an.

Die Stift- und Buchsenleisten führen wir in verschiedenen Rastermaßen mit unterschiedlichen Polzahlen für den vertikalen oder horizontalen Einbau.

Für Ihre Individualisierung bedrucken wir die Stift-/Buchsenleisten nach Ihren Anforderungen und bieten Ihnen zudem verschiedene Grundfarben an.

Stift- und Buchsenleisten

Bauartspezifikation

Kontaktstifte
Die Kontaktstifte sind aus einer Kupfer-Knetlegierung gefertigt und mit einem Oberflächenschutz versehen. Als Standardverfahren steht eine Versilberung zur Verfügung.

Auf Anfrage ist eine galvanische Verzinnung, eine Hauchvergoldung oder eine Hartvergoldung möglich.

Hinweis zur Lagerung von Stiftleisten/ Buchsenleisten mit passivierten Silberstiften:
- verschlossen in Polybeutel, nicht direkt in der Kartonage
- kein direkter Lichteinfluss
- Zimmertemperatur
- keinen aggressiven Umgebungsbedingungen ausgesetzt

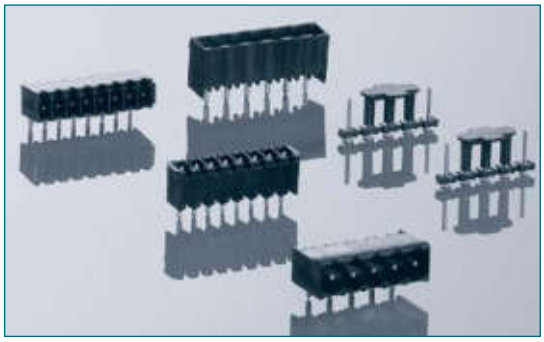

Kodierung
Teilweise lassen sich die Stiftleisten/Buchsenleisten mit offener oder geschlossener Wanne durch Einschieben von Kodierstiften in die dafür vorgesehenen Nuten kodieren. Bei richtiger Kodierung gleiten die Stecker des Kodierstiftes aneinander vorbei und die Klemme läßt sich auf die Stiftleisten/Buchsenleisten stecken. Diese Art der Kodierung ermöglicht es, einen Steckverbinder ohne Polverlust unvertauschbar zu machen.

Reflowfähige Komponenten
METZ CONNECT bietet eine Vielzahl der Stiftleisten/Buchsenleisten auch in reflowfähigen Ausführungen an. Der Bedarf an Komponenten die THR (Through Hole Reflow – zu deutsch: Durchlochlöttechnik) oder SMT (Surface Mount Technology – zu deutsch: Oberflächenlöttechnik) lötfähig sind, wächst stetig durch immer weiter ansteigende Automatisierungsgrade in den Fertigungsprozessen an. Darüber hinaus ist die Verwendung von Stiftleisten/Buchsenleisten in Verbindung mit den steckbaren Klemmen und Federkraftklemmen als Gegenstücke, ohnehin bereits eine intelligente Lösung für flexible Anschlussaufgaben im Leiterplattenumfeld.
Durch das „THR"-Verfahren können Stiftleisten gemeinsam mit SMT-Bauelementen im Reflow-Lötprozess verarbeitet werden.
Für die automatische Bestückung halten wir ebenfalls ein Angebotssortiment unserer Stiftleisten/Buchsenleisten „Tape & Reel" bereit. Fragen Sie uns bei Bedarf, wir zeigen Ihnen unsere Lösungen.

„Tape & Reel" nennt sich die gegurtete Form der Verpackung. Der Sinn dieser Verpackungsvariante liegt in der Automatisierung von Produktionsprozessen. Die Komponenten werden in einen Blistergurt gepackt und mit einer Schutzfolie verschweißt. Anschließend wird dieser Gurt auf eine Bandrolle gewickelt.
Die Gurtung entspricht der DIN EN 60286.

METZ CONNECT Standard:
- Reel-Durchmesser: 15" (13", 7" auf Anfrage)
- Gurtbreite: nach Norm, in Abhängigkeit von der Polzahl

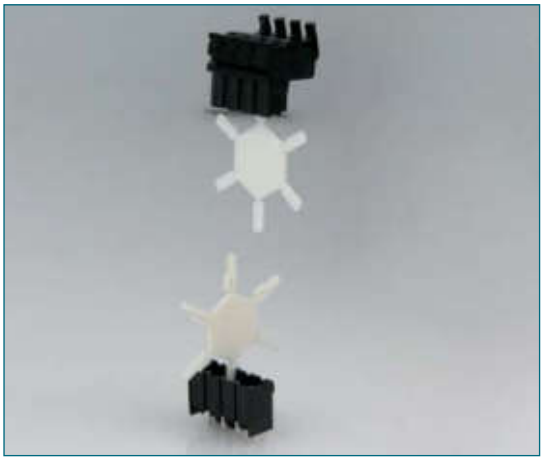

U | Contact

Stift- und Buchsenleisten

Bedruckungsoptionen
Wir bedrucken Ihre Stiftleisten/Buchsenleisten individuell. Zahlen oder Symbole, links- oder rechtsläufig, lesbar oder kopfstehend in Abhängigkeit der technischen Machbarkeit. Als Verfahren stehen Tintenstrahldruck, Tampondruck und Heißprägen zur Auswahl. Gestalten Sie mit uns zusammen Ihre individuelle Stiftleiste.

Farbmöglichkeiten
Sie können die Stiftleisten/Buchsenleisten in verschiedenen Grundfarben bestellen. Dies ist zum Beispiel hilfreich im Gehäuseeinbau um ein optisch attraktives Gesamtbild zu erreichen oder um dies als weitere Kodiermöglichkeit zu nutzen. Zu den möglichen Farben beraten wir Sie gerne.

Produktschlüssel Stift- und Buchsenleisten

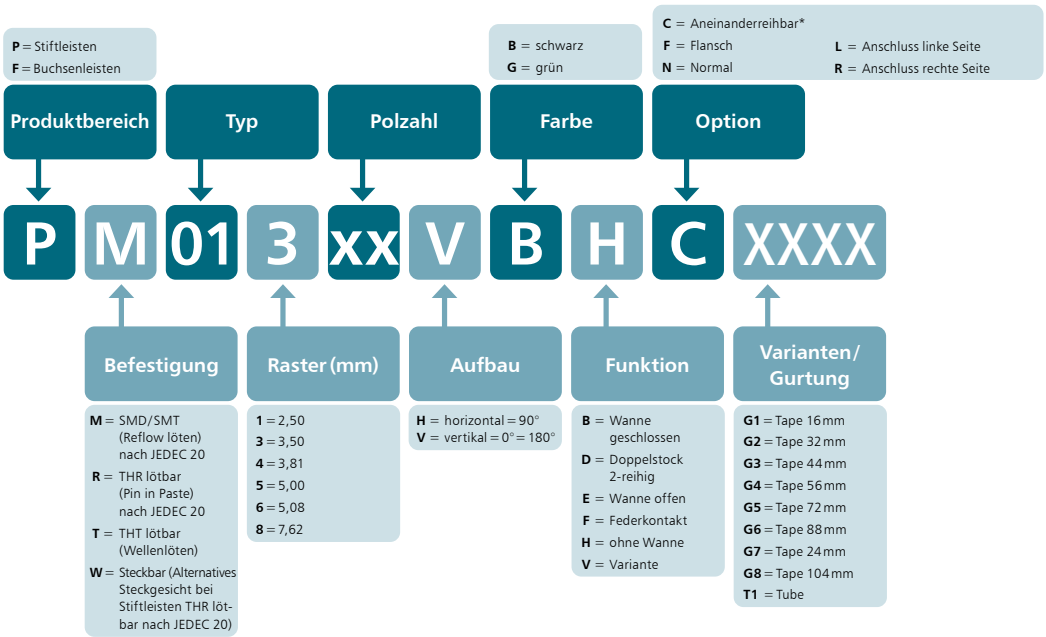

* Aneinanderreihbar bedeutet lose Anreihung ohne Polverlust (ohne Schwalbenschwänze).

Symbolerklärungen

Piktogramme

	Federkraftklemme		Drahtschutz
	Schneidklemme		anreihbar
	Schraubklemme		Stiftleiste vertikal
	Stiftleiste		Stiftleiste vertikal mit Führung
	Buchsenleiste		Stiftleiste vertikal offene Wanne
	Ethernet M12		Stiftleiste vertikal geschlossene Wanne
	lötbar		Stiftleiste horizontal
	steckbar		Stiftleiste horizontal mit Führung
	Rastermaß		Stiftleiste horizontal offene Wanne
	Anschlussrichtung 90°		Stiftleiste horizontal geschlossene Wanne
	Anschlussrichtung diagonal		entwickelt für THR
	Anschlussrichtung 0°		entwickelt für SMT
	Liftsystem		Tape & Reel möglich

Passende Anschlussklemmen

zu PT091xxHGBN — Seite

SP051xxVGNN (ASP051) 47

Passende Anschlussklemmen

zu PT091xxVGBN — Seite

SP051xxVGNN (ASP051) 47

Produktfamilie | Polzahl | Farbe | Option

PT091xxHGBN *(Typ 374)

Raster | Aufbau | Funktion | *alte Produktbezeichnung

- Stiftleiste, lötbar
- Rastermaß 2,50 mm, Anschlussrichtung 90°
- geschlossene Wanne
- Farbe grün

Technische Daten

V / A 150 / 5

6 A / 80 V / 2,5 kV / 3 IEC 61984

Überspannungskategorie	III	III	II
Verschmutzungsgrad	3	2	2
Bemessungsspannung	80 V	320 V	320 V
Bemessungsstoßspannung	2,5 kV	2,5 kV	2,5 kV
Isolierstoffgruppe	CTI 600		
Kleinste Luft- und Kriechstrecke	1,7 mm		
Lötstiftabmessungen	0,8 x 0,8 mm		
Empfohlene Bohrung in der Leiterplatte	ø 1,3 mm		
Lötstiftlänge	3,2 mm		
Schutzart nach IEC 60529	IP 00		
Farbe	grün		

Maßzeichnung

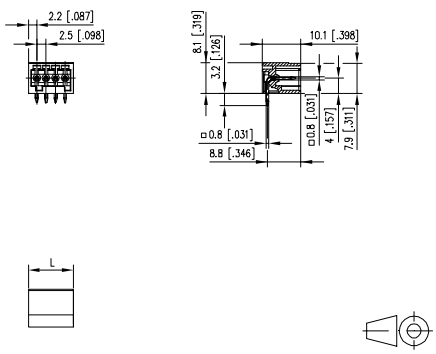

L = (Polzahl - 1) * RM + 4,4 mm

Art.-Nr.

313741 ☐

Ergänzen Sie die Art.-Nr. mit der gewünschten Polzahl.

	02	03	04	05	06	07	08
09	10	11	12				

(Hinweise: Seite 143)

Standard-Polzahlen

Produktfamilie | Polzahl | Farbe | Option

PT091xxVGBN *(Typ 373)

Raster | Aufbau | Funktion | *alte Produktbezeichnung

- Stiftleiste, lötbar
- Rastermaß 2,50 mm, Anschlussrichtung 0°
- geschlossene Wanne
- Farbe grün

Technische Daten

V / A 150 / 5

6 A / 80 V / 2,5 kV / 3 IEC 61984

Überspannungskategorie	III	III	II
Verschmutzungsgrad	3	2	2
Bemessungsspannung	80 V	320 V	320 V
Bemessungsstoßspannung	2,5 kV	2,5 kV	2,5 kV
Isolierstoffgruppe	CTI 600		
Kleinste Luft- und Kriechstrecke	1,7 mm		
Lötstiftabmessungen	0,8 x 0,8 mm		
Empfohlene Bohrung in der Leiterplatte	ø 1,3 mm		
Lötstiftlänge	3,2 mm		
Schutzart nach IEC 60529	IP 00		
Farbe	grün		

Maßzeichnung

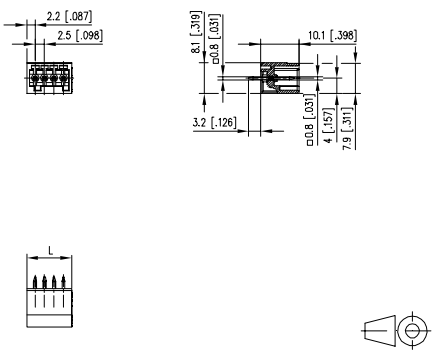

L = (Polzahl - 1) * RM + 4,4 mm

Art.-Nr.

313731 ☐

Ergänzen Sie die Art.-Nr. mit der gewünschten Polzahl.

	02	03	04	05	06	07	08
09	10	11	12				

(Hinweise: Seite 143)

Standard-Polzahlen

Passende Anschlussklemmen

zu PR013xxVBHC	Seite
RP023xxHBNF (Typ 165)	100

Passende Anschlussklemmen

zu PR043xxHBBN	Seite
SP043xxVBNN (ASP043)	48
SP063xxVGNN (ASP063)	49
RP043xxHBLC (Typ 614)	101
RP043xxHBLD (Typ 613)	101
RP033xxVBLC (Typ 339)	105
FT143xxVBFC (Typ 089)	197

Zubehör

für **PR043xxHBBN**	Seite
720293	296

Produktfamilie	Polzahl	Raster	Farbe	Aufbau	Option	Funktion
PR01	3	xx	V	B	H	C

***(Typ 024)** *alte Produktbezeichnung

- Stiftleiste, lötbar (THR)
- Rastermaß 3,50 mm, Anschlussrichtung 0°
- aneinanderreihbar ohne Polverlust
- Farbe schwarz
- Verpackung Tape & Reel möglich

Technische Daten

V / A	125 / 10		
Überspannungskategorie	III	III	II
Verschmutzungsgrad	3	2	2
Bemessungsspannung	160 V	320 V	320 V
Bemessungsstoßspannung	2,5 kV	2,5 kV	2,5 kV
Isolierstoffgruppe	CTI 400		
Kleinste Luft- und Kriechstrecke	2,5 mm		
Lötstiftabmessungen	1,0 mm		
Empfohlene Bohrung in der Leiterplatte	ø 1,3 mm		
Lötstiftlänge	5,2 mm		
Schutzart nach IEC 60529	IP 00		
Farbe	schwarz		

Maßzeichnung

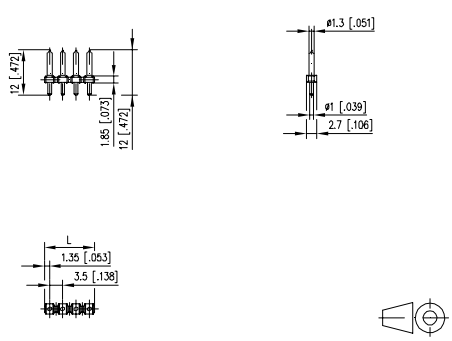

L = (Polzahl - 1) * RM + 3,5 mm

Art.-Nr.
310241 ☐

Ergänzen Sie die Art.-Nr. mit der gewünschten Polzahl.

	02	03	04	05	06	07	08
09	10	11	12	13	14	15	16
17	18	19	20	21	22	23	24

(Hinweise: Seite 143)

Standard-Polzahlen

Produktfamilie	Polzahl	Raster	Farbe	Aufbau	Option	Funktion
PR04	3	xx	H	B	B	N

***(Typ 188)** *alte Produktbezeichnung

- Stiftleiste, lötbar (THR)
- Rastermaß 3,50 mm, Anschlussrichtung 90°
- geschlossene Wanne
- Farbe schwarz
- Verpackung Tape & Reel möglich
- kodierbar

Technische Daten

V / A	300 / 10		
10 A / 130 V / 2,5 kV / 3 IEC 61984			
Überspannungskategorie	III	III	II
Verschmutzungsgrad	3	2	2
Bemessungsspannung	200 V	500 V	500 V
Bemessungsstoßspannung	2,5 kV	2,5 kV	2,5 kV
Isolierstoffgruppe	CTI 600		
Kleinste Luft- und Kriechstrecke	2,7 mm		
Lötstiftabmessungen	0,8 x 0,8 mm		
Empfohlene Bohrung in der Leiterplatte	ø 1,3 mm		
Lötstiftlänge	3,4 mm		
Schutzart nach IEC 60529	IP 00		
Farbe	schwarz		

Maßzeichnung

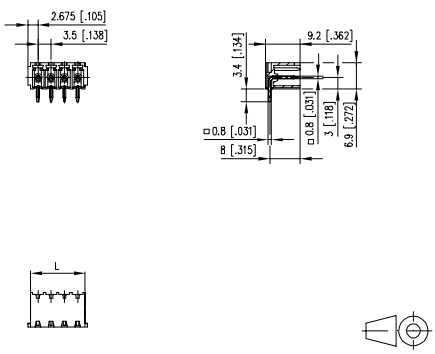

L = (Polzahl - 1) * RM + 5,35 mm

Art.-Nr.
311881 ☐

Ergänzen Sie die Art.-Nr. mit der gewünschten Polzahl.

	02	03	04	05	06	07	08
09	10	11	12	13	14	15	16

(Hinweise: Seite 143)

Standard-Polzahlen

Passende Anschlussklemmen

zu PR043xxHBBF	Seite
SP063xxVGNF (ASP083)	49
RP043xxHBLF (Typ 634)	102
RP043xxHBLS (Typ 633)	102

Zubehör

für PR043xxHBBF	Seite
720293	296

Passende Anschlussklemmen

zu PW063xxHBEC	Seite
SW063xxVBNN	48
FW143xxVBFC	197

Produktfamilie | Polzahl | Farbe | Option

PR043xxHBBF *(Typ 388)

Raster | Aufbau | Funktion | *alte Produktbezeichnung

- Stiftleiste, lötbar (THR)
- Rastermaß 3,50 mm, Anschlussrichtung 90°
- geschlossene Wanne
- Farbe schwarz, Befestigungsflansch
- Verpackung Tape & Reel möglich
- kodierbar

Technische Daten

V / A	300 / 10		
10 A / 130 V / 2,5 kV / 3 IEC 61984			
Überspannungskategorie	III	III	II
Verschmutzungsgrad	3	2	2
Bemessungsspannung	200 V	500 V	500 V
Bemessungsstoßspannung	2,5 kV	2,5 kV	2,5 kV
Isolierstoffgruppe	CTI 600		
Kleinste Luft- und Kriechstrecke	2,7 mm		
Lötstiftabmessungen	0,8 x 0,8 mm		
Empfohlene Bohrung in der Leiterplatte	ø 1,3 mm		
Lötstiftlänge	3,4 mm		
Schutzart nach IEC 60529	IP 00		
Farbe	schwarz		

Maßzeichnung

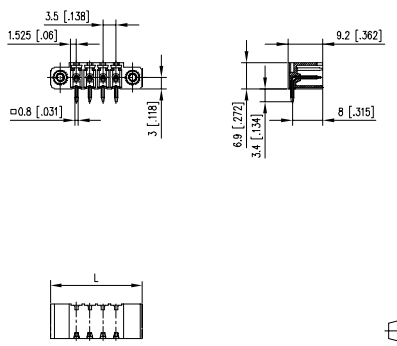

L = (Polzahl - 1) * RM + 13,8 mm

Art.-Nr.
313881 ☐

Ergänzen Sie die Art.-Nr. mit der gewünschten Polzahl.

	02	03	04	05	06	07	08
09	10	11	12	13	14	15	16

(Hinweise: Seite 143)

Standard-Polzahlen

* Zulassung in Vorbereitung

Produktfamilie | Polzahl | Farbe | Option

PW063xxHBEC *(Typ 527)

Raster | Aufbau | Funktion | *alte Produktbezeichnung

- Stiftleiste, lötbar (THR)
- Rastermaß 3,50 mm, Anschlussrichtung 90°
- offene Wanne, aneinanderreihbar ohne Polverlust
- Farbe schwarz
- Verpackung Tape & Reel möglich
- mit alternativem Steckgesicht, kodierbar

Technische Daten

V / A	300 / 10		
10 A / 130 V / 2,5 kV / 3 IEC 61984			
Überspannungskategorie	III	III	II
Verschmutzungsgrad	3	2	2
Bemessungsspannung	160 V	320 V	320 V
Bemessungsstoßspannung	2,5 kV	2,5 kV	2,5 kV
Isolierstoffgruppe	CTI 400		
Kleinste Luft- und Kriechstrecke	2,48 mm		
Lötstiftabmessungen	1,0 x 1,0 mm		
Empfohlene Bohrung in der Leiterplatte	ø 1,4 mm		
Lötstiftlänge	3,2 mm		
Schutzart nach IEC 60529	IP 10		
Farbe	schwarz		

Maßzeichnung

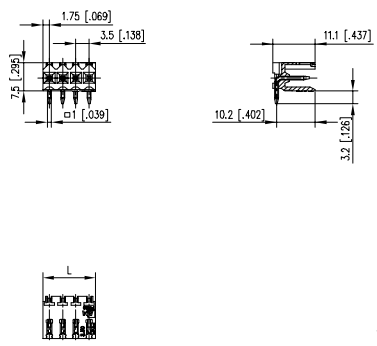

L = (Polzahl - 1) * RM + 3,5 mm

Art.-Nr.
315271 ☐

Ergänzen Sie die Art.-Nr. mit der gewünschten Polzahl.

	02	03	04	05	06	07	08
09	10	11	12	13	14	15	16
17	18	19	20	21	22	23	24

(Hinweise: Seite 143)

Standard-Polzahlen

Passende Anschlussklemmen

zu PW063xxHBBN	Seite
SW063xxVBNN	48
RW043xxHBLC (Typ 514)	103
RW043xxHBLD (Typ 513)	103
FW143xxVBFC	197

Passende Anschlussklemmen

zu PW063xxHBBF	Seite
RW043xxHBLF (Typ 534)	104
RW043xxHBLS (Typ 533)	104

* Zulassung in Vorbereitung

Produktfamilie	Polzahl	Farbe	Option
PW063	xx	HB	BN

Raster / Aufbau / Funktion

***(Typ 523)** *alte Produktbezeichnung

- Stiftleiste, lötbar (THR)
- Rastermaß 3,50 mm, Anschlussrichtung 90°
- geschlossene Wanne
- Farbe schwarz
- Verpackung Tape & Reel möglich
- mit alternativem Steckgesicht, kodierbar

Technische Daten

V / A	300 / 10		
10 A / 130 V / 2,5 kV / 3 IEC 61984			
Überspannungskategorie	III	III	II
Verschmutzungsgrad	3	2	2
Bemessungsspannung	160 V	320 V	320 V
Bemessungsstoßspannung	2,5 kV	2,5 kV	2,5 kV
Isolierstoffgruppe	CTI 400		
Kleinste Luft- und Kriechstrecke	2,48 mm		
Lötstiftabmessungen	1,0 x 1,0 mm		
Empfohlene Bohrung in der Leiterplatte	ø 1,4 mm		
Lötstiftlänge	3,2 mm		
Schutzart nach IEC 60529	IP 10		
Farbe	schwarz		

Maßzeichnung

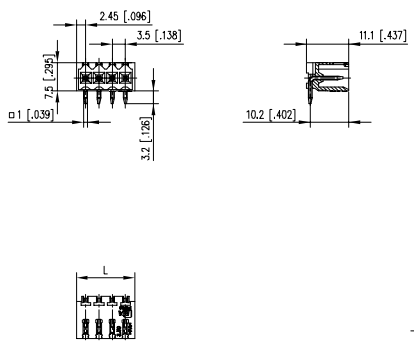

L = (Polzahl - 1) * RM + 4,9 mm

Art.-Nr.
315231 □

Ergänzen Sie die Art.-Nr. mit der gewünschten Polzahl.

	02	03	04	05	06	07	08
09	10	11	12	13	14	15	16
17	18	19	20	21	22	23	24

(Hinweise: Seite 143)

Standard-Polzahlen

* Zulassung in Vorbereitung

Produktfamilie	Polzahl	Farbe	Option
PW063	xx	HB	BF

Raster / Aufbau / Funktion

***(Typ 525)** *alte Produktbezeichnung

- Stiftleiste, lötbar (THR)
- Rastermaß 3,50 mm, Anschlussrichtung 90°
- geschlossene Wanne
- Farbe schwarz, Befestigungsflansch
- Verpackung Tape & Reel möglich
- mit alternativem Steckgesicht, kodierbar

Technische Daten

V / A	300 / 10		
10 A / 130 V / 2,5 kV / 3 IEC 61984			
Überspannungskategorie	III	III	II
Verschmutzungsgrad	3	2	2
Bemessungsspannung	160 V	320 V	320 V
Bemessungsstoßspannung	2,5 kV	2,5 kV	2,5 kV
Isolierstoffgruppe	CTI 400		
Kleinste Luft- und Kriechstrecke	2,48 mm		
Lötstiftabmessungen	1,0 x 1,0 mm		
Empfohlene Bohrung in der Leiterplatte	ø 1,4 mm		
Lötstiftlänge	3,2 mm		
Schutzart nach IEC 60529	IP 10		
Farbe	schwarz		

Maßzeichnung

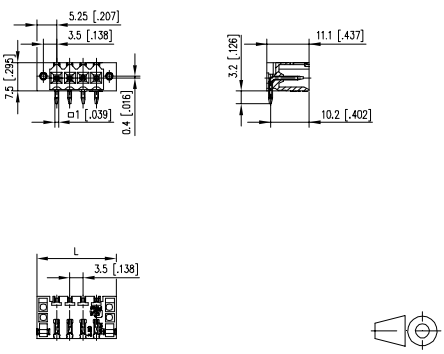

L = (Polzahl - 1) * RM + 10,5 mm

Art.-Nr.
315251 □

Ergänzen Sie die Art.-Nr. mit der gewünschten Polzahl.

	02	03	04	05	06	07	08
09	10	11	12	13	14	15	16
17	18	19	20	21	22	23	24

(Hinweise: Seite 143)

Standard-Polzahlen

Passende Anschlussklemmen

zu PT093xxHBBN

	Seite
SP043xxVBNN (ASP043)	48
SP063xxVGNN (ASP063)	49
RP043xxHBLC (Typ 614)	101
RP043xxHBLD (Typ 613)	101
RP033xxVBLC (Typ 339)	105
FT143xxVBFC (Typ 089)	197

Zubehör

für **PT093xxHBBN**

	Seite
LED-Lichtleiter für Stiftleisten, aufsteckbar	295
720293	296

Passende Anschlussklemmen

zu PT093xxHBBF

	Seite
SP063xxVGNF (ASP083)	49
RP043xxHBLF (Typ 634)	102
RP043xxHBLS (Typ 633)	102

Zubehör

für **PT093xxHBBF**

	Seite
LED-Lichtleiter für Stiftleisten, aufsteckbar	295
720293	296

Produktfamilie	Polzahl	Farbe	Option
PT09	3xx	H B B	N

Raster | Aufbau | Funktion

***(Typ 342)** *alte Produktbezeichnung

- Stiftleiste, lötbar
- Rastermaß 3,50 mm, Anschlussrichtung 90°
- geschlossene Wanne
- Farbe schwarz
- kodierbar

Technische Daten

cULus V / A 300 / 8

SEV 9 A / 125 V / 2,5 kV / 3 IEC 61984

Überspannungskategorie	III	III	II
Verschmutzungsgrad	3	2	2
Bemessungsspannung	200 V	500 V	500 V
Bemessungsstoßspannung	2,5 kV	2,5 kV	2,5 kV
Isolierstoffgruppe	CTI 600		
Kleinste Luft- und Kriechstrecke	2,7 mm		
Lötstiftabmessungen	0,8 x 0,8 mm		
Empfohlene Bohrung in der Leiterplatte	ø 1,4 mm		
Lötstiftlänge	3,5 mm		
Schutzart nach IEC 60529	IP 00		
Farbe	schwarz		

Maßzeichnung

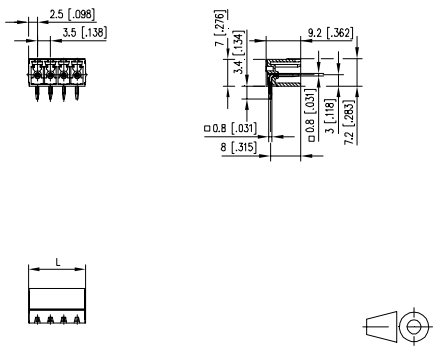

L = (Polzahl - 1) * RM + 5 mm

Art.-Nr.

313421 ☐

Ergänzen Sie die Art.-Nr. mit der gewünschten Polzahl.

	02	03	04	05	06	07	08
09	10	11	12	13	14	15	16

(Hinweise: Seite 143)

Standard-Polzahlen

Produktfamilie	Polzahl	Farbe	Option
PT09	3xx	H B B	F

Raster | Aufbau | Funktion

***(Typ 394)** *alte Produktbezeichnung

- Stiftleiste, lötbar
- Rastermaß 3,50 mm, Anschlussrichtung 90°
- geschlossene Wanne
- Farbe schwarz, Befestigungsflansch
- kodierbar

Technische Daten

cULus V / A 300 / 8

SEV 9 A / 125 V / 2,5 kV / 3 IEC 61984

Überspannungskategorie	III	III	II
Verschmutzungsgrad	3	2	2
Bemessungsspannung	200 V	500 V	500 V
Bemessungsstoßspannung	2,5 kV	2,5 kV	2,5 kV
Isolierstoffgruppe	CTI 600		
Kleinste Luft- und Kriechstrecke	2,7 mm		
Lötstiftabmessungen	0,8 x 0,8 mm		
Empfohlene Bohrung in der Leiterplatte	ø 1,4 mm		
Lötstiftlänge	3,5 mm		
Schutzart nach IEC 60529	IP 00		
Farbe	schwarz		

Maßzeichnung

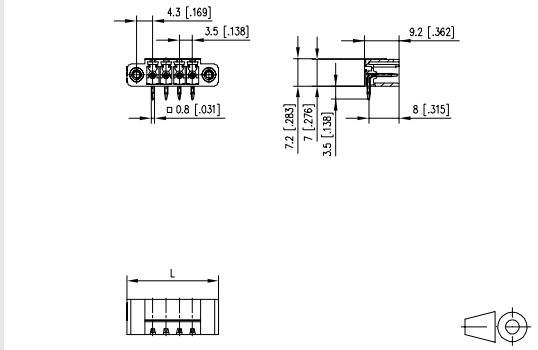

L = (Polzahl - 1) * RM + 13,8 mm

Art.-Nr.

313941 ☐

Ergänzen Sie die Art.-Nr. mit der gewünschten Polzahl.

	02	03	04	05	06	07	08
09	10	11	12	13	14	15	16

(Hinweise: Seite 143)

Standard-Polzahlen

Passende Anschlussklemmen

zu PT113xxHBBN	Seite
RP013xxVBWN (Typ 169)	105

Zubehör

für **PT113xxHBBN**	Seite
720243	296
720243	297

Passende Anschlussklemmen

zu PR033xxVBHC	Seite
RP023xxHBWC (Typ 166)	100

Produktfamilie | Polzahl | Farbe | Option

PT113xxHBBN *(Typ 182)

Raster | Aufbau | Funktion | *alte Produktbezeichnung

- Stiftleiste, lötbar
- Rastermaß 3,50 mm, Anschlussrichtung 90°
- geschlossene Wanne
- Farbe schwarz
- kodierbar

Technische Daten

c UL us V / A 300 / 10

SEV 6 A / 125 V / 2,5 kV / 3 IEC 61984

Überspannungskategorie	III	III	II
Verschmutzungsgrad	3	2	2
Bemessungsspannung	200 V	500 V	500 V
Bemessungsstoßspannung	2,5 kV	2,5 kV	2,5 kV
Isolierstoffgruppe	CTI 600		
Kleinste Luft- und Kriechstrecke	2,5 mm		
Lötstiftabmessungen	1,0 x 1,0 mm		
Empfohlene Bohrung in der Leiterplatte	ø 1,5 mm		
Lötstiftlänge	3,5 mm		
Schutzart nach IEC 60529	IP 00		
Farbe	schwarz		

Maßzeichnung

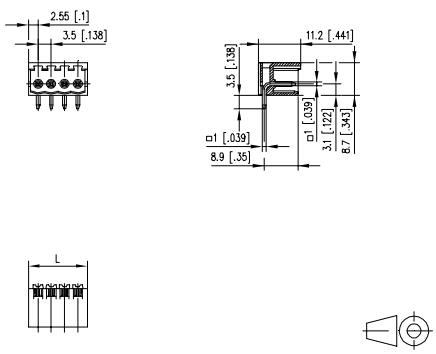

L = (Polzahl - 1) * RM + 5,1 mm

Art.-Nr.

311821 ☐

Ergänzen Sie die Art.-Nr. mit der gewünschten Polzahl.

	02	03	04	05	06	07	08
09	10	11	12	13	14	15	16
17	18						

(Hinweise: Seite 143)

Standard-Polzahlen

Produktfamilie | Polzahl | Farbe | Option

PR033xxVBHC *(Typ 224)

Raster | Aufbau | Funktion | *alte Produktbezeichnung

- Stiftleiste, lötbar (THR)
- Rastermaß 3,50 mm, Anschlussrichtung 0°
- aneinanderreihbar ohne Polverlust
- Farbe schwarz
- Verpackung Tape & Reel möglich

Technische Daten

c UL us V / A 300 / 15

SEV Reg 130002 6 A / 200 V / 2,5 kV / 3 IEC 61984

Überspannungskategorie	III	III	II
Verschmutzungsgrad	3	2	2
Bemessungsspannung	200 V	500 V	500 V
Bemessungsstoßspannung	2,5 kV	2,5 kV	2,5 kV
Isolierstoffgruppe	CTI 600		
Kleinste Luft- und Kriechstrecke	2,5 mm		
Lötstiftabmessungen	1,0 mm		
Empfohlene Bohrung in der Leiterplatte	ø 1,3 mm		
Lötstiftlänge	3,6 mm		
Schutzart nach IEC 60529	IP 00		
Farbe	schwarz		

Maßzeichnung

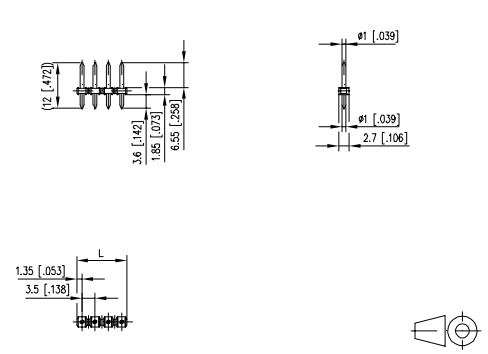

L = (Polzahl - 1) * RM + 2,7 mm

Art.-Nr.

312241 ☐

Ergänzen Sie die Art.-Nr. mit der gewünschten Polzahl.

	02	03	04	05	06	07	08
09	10	11	12	13	14	15	16
17	18	19	20	21	22	23	24

(Hinweise: Seite 143)

Standard-Polzahlen

Passende Anschlussklemmen

zu PR043xxVBBN	Seite
SP043xxVBNN (ASP043)	48
SP063xxVGNN (ASP063)	49
RP043xxHBLC (Typ 614)	101
RP043xxHBLD (Typ 613)	101
RP033xxVBLC (Typ 339)	105
FT143xxVBFC (Typ 089)	197

Zubehör

für PR043xxVBBN	Seite
720293	296

Passende Anschlussklemmen

zu PR043xxVBBF	Seite
SP063xxVGNF (ASP083)	49
RP043xxHBLF (Typ 634)	102
RP043xxHBLS (Typ 633)	102

Zubehör

für PR043xxVBBF	Seite
720293	296

Produktfamilie | Polzahl | Farbe | Option

PR043xxVBBN *(Typ 189)

Raster | Aufbau | Funktion | *alte Produktbezeichnung

- Stiftleiste, lötbar (THR)
- Rastermaß 3,50 mm, Anschlussrichtung 0°
- geschlossene Wanne
- Farbe schwarz
- Verpackung Tape & Reel möglich
- kodierbar

Technische Daten

V / A	300 / 10		
10 A / 130 V / 2,5 kV / 3 IEC 61984			
Überspannungskategorie	III	III	II
Verschmutzungsgrad	3	2	2
Bemessungsspannung	200 V	500 V	500 V
Bemessungsstoßspannung	2,5 kV	2,5 kV	2,5 kV
Isolierstoffgruppe	CTI 600		
Kleinste Luft- und Kriechstrecke	2,7 mm		
Lötstiftabmessungen	0,8 x 0,8 mm		
Empfohlene Bohrung in der Leiterplatte	ø 1,3 mm		
Lötstiftlänge	3,2 mm		
Schutzart nach IEC 60529	IP 00		
Farbe	schwarz		

Maßzeichnung

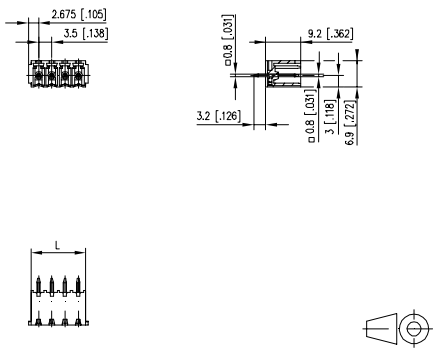

L = (Polzahl - 1) * RM + 5,35 mm

Art.-Nr.
311891 ☐

Ergänzen Sie die Art.-Nr. mit der gewünschten Polzahl.

	02	03	04	05	06	07	08
09	10	11	12	13	14	15	16

(Hinweis: Seite 143)

Standard-Polzahlen

Produktfamilie | Polzahl | Farbe | Option

PR043xxVBBF *(Typ 389)

Raster | Aufbau | Funktion | *alte Produktbezeichnung

- Stiftleiste, lötbar (THR)
- Rastermaß 3,50 mm, Anschlussrichtung 0°
- geschlossene Wanne
- Farbe schwarz, Befestigungsflansch
- Verpackung Tape & Reel möglich
- kodierbar

Technische Daten

V / A	300 / 10		
10 A / 130 V / 2,5 kV / 3 IEC 61984			
Überspannungskategorie	III	III	II
Verschmutzungsgrad	3	2	2
Bemessungsspannung	200 V	500 V	500 V
Bemessungsstoßspannung	2,5 kV	2,5 kV	2,5 kV
Isolierstoffgruppe	CTI 600		
Kleinste Luft- und Kriechstrecke	2,7 mm		
Lötstiftabmessungen	0,8 x 0,8 mm		
Empfohlene Bohrung in der Leiterplatte	ø 1,3 mm		
Lötstiftlänge	3,2 mm		
Schutzart nach IEC 60529	IP 00		
Farbe	schwarz		

Maßzeichnung

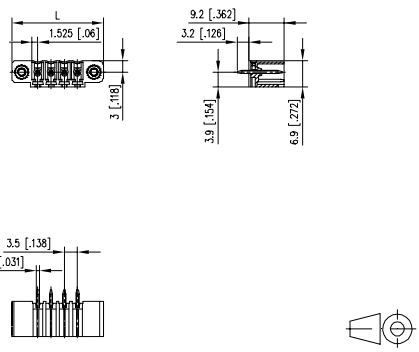

L = (Polzahl - 1) * RM + 13,8 mm

Art.-Nr.
313891 ☐

Ergänzen Sie die Art.-Nr. mit der gewünschten Polzahl.

	02	03	04	05	06	07	08
09	10	11	12	13	14	15	16

(Hinweis: Seite 143)

Standard-Polzahlen

Passende Anschlussklemmen

zu PW063xxVBEC	Seite
SW063xxVBNN	48
FW143xxVBFC	197

Passende Anschlussklemmen

zu PW063xxVBBN	Seite
SW063xxVBNN	48
RW043xxHBLC (Typ 514)	103
RW043xxHBLD (Typ 513)	103
FW143xxVBFC	197

* Zulassung in Vorbereitung

Produktfamilie	Polzahl	Farbe	Option
PW063	xx	VB	EC
Raster	Aufbau	Funktion	

PW063xxVBEC *(Typ 528)

*alte Produktbezeichnung

- Stiftleiste, lötbar (THR)
- Rastermaß 3,50 mm, Anschlussrichtung 0°
- offene Wanne, aneinanderreihbar ohne Polverlust
- Farbe schwarz
- Verpackung Tape & Reel möglich
- mit alternativem Steckgesicht, kodierbar

Technische Daten

V / A	300 / 10		
10 A / 130 V / 2,5 kV / 3 IEC 61984			
Überspannungskategorie	III	III	II
Verschmutzungsgrad	3	2	2
Bemessungsspannung	160 V	320 V	320 V
Bemessungsstoßspannung	2,5 kV	2,5 kV	2,5 kV
Isolierstoffgruppe	CTI 400		
Kleinste Luft- und Kriechstrecke	2,48 mm		
Lötstiftabmessungen	1,0 x 1,0 mm		
Empfohlene Bohrung in der Leiterplatte	ø 1,4 mm		
Lötstiftlänge	3,2 mm		
Schutzart nach IEC 60529	IP 10		
Farbe	schwarz		

Maßzeichnung

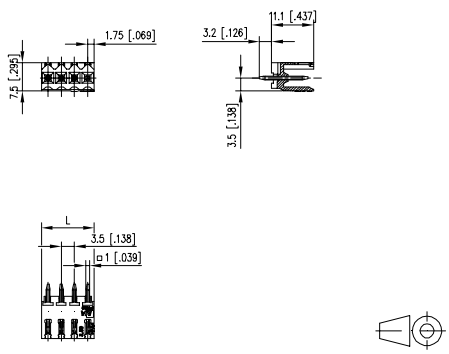

L = (Polzahl - 1) * RM + 3,5 mm

Art.-Nr.
315281 □

Ergänzen Sie die Art.-Nr. mit der gewünschten Polzahl.

	02	03	04	05	06	07	08
09	10	11	12	13	14	15	16
17	18	19	20	21	22	23	24

(Hinweise: Seite 143)

Standard-Polzahlen

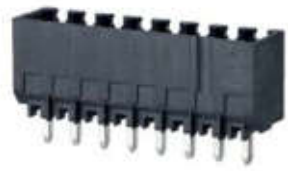

* Zulassung in Vorbereitung

Produktfamilie	Polzahl	Farbe	Option
PW063	xx	VB	BN
Raster	Aufbau	Funktion	

PW063xxVBBN *(Typ 524)

*alte Produktbezeichnung

- Stiftleiste, lötbar (THR)
- Rastermaß 3,50 mm, Anschlussrichtung 0°
- geschlossene Wanne
- Farbe schwarz
- Verpackung Tape & Reel möglich
- mit alternativem Steckgesicht, kodierbar

Technische Daten

V / A	300 / 10		
10 A / 130 V / 2,5 kV / 3 IEC 61984			
Überspannungskategorie	III	III	II
Verschmutzungsgrad	3	2	2
Bemessungsspannung	160 V	320 V	320 V
Bemessungsstoßspannung	2,5 kV	2,5 kV	2,5 kV
Isolierstoffgruppe	CTI 400		
Kleinste Luft- und Kriechstrecke	2,48 mm		
Lötstiftabmessungen	1,0 x 1,0 mm		
Empfohlene Bohrung in der Leiterplatte	ø 1,4 mm		
Lötstiftlänge	3,2 mm		
Schutzart nach IEC 60529	IP 10		
Farbe	schwarz		

Maßzeichnung

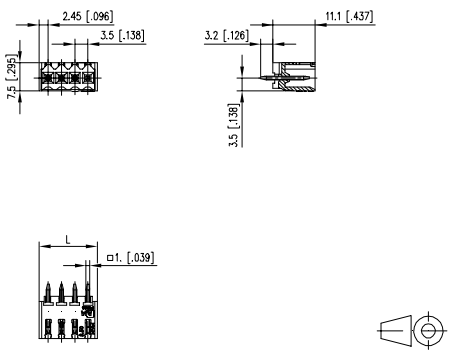

L = (Polzahl - 1) * RM + 4,9 mm

Art.-Nr.
315241 □

Ergänzen Sie die Art.-Nr. mit der gewünschten Polzahl.

	02	03	04	05	06	07	08
09	10	11	12	13	14	15	16
17	18	19	20	21	22	23	24

(Hinweise: Seite 143)

Standard-Polzahlen

Passende Anschlussklemmen

zu PW063xxVBBF — **Seite**

- **RW043xxHBLF (Typ 534)** 104
- **RW043xxHBLS (Typ 533)** 104

Passende Anschlussklemmen

zu PM013xxVBHC — **Seite**

- **RP023xxHBWC (Typ 166)** 100

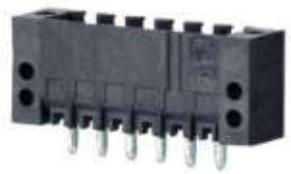

* Zulassung in Vorbereitung

Produktfamilie	Polzahl	Farbe	Option
PW06	3xx	V	B B F

Raster — Aufbau — Funktion — *alte Produktbezeichnung

***(Typ 526)**

- Stiftleiste, lötbar (THR)
- Rastermaß 3,50 mm, Anschlussrichtung 0°
- geschlossene Wanne
- Farbe schwarz, Befestigungsflansch
- Verpackung Tape & Reel möglich
- mit alternativem Steckgesicht, kodierbar

Technische Daten

cULus V / A 300 / 10

SEV* 10 A / 130 V / 2,5 kV / 3 IEC 61984

Überspannungskategorie	III	III	II
Verschmutzungsgrad	3	2	2
Bemessungsspannung	160 V	320 V	320 V
Bemessungsstoßspannung	2,5 kV	2,5 kV	2,5 kV
Isolierstoffgruppe	CTI 400		
Kleinste Luft- und Kriechstrecke	2,48 mm		
Lötstiftabmessungen	1,0 x 1,0 mm		
Empfohlene Bohrung in der Leiterplatte	ø 1,4 mm		
Lötstiftlänge	3,2 mm		
Schutzart nach IEC 60529	IP 10		
Farbe	schwarz		

Maßzeichnung

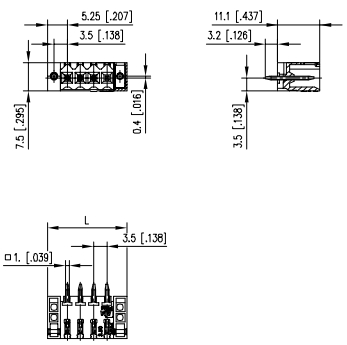

L = (Polzahl - 1) * RM + 10,5 mm

Art.-Nr.
315261 □

Ergänzen Sie die Art.-Nr. mit der gewünschten Polzahl.

	02	03	04	05	06	07	08
09	10	11	12	13	14	15	16
17	18	19	20	21	22	23	24

(Hinweise: Seite 143)

Standard-Polzahlen

Produktfamilie	Polzahl	Farbe	Option
PM01	3xx	V	B H C

Raster — Aufbau — Funktion — *alte Produktbezeichnung

***(Typ 424)**

- Stiftleiste, lötbar (SMT)
- Rastermaß 3,50 mm, Anschlussrichtung 0°
- aneinanderreihbar ohne Polverlust
- Farbe schwarz
- Verpackung Tape & Reel möglich

Technische Daten

cULus V / A 300 / 15

Überspannungskategorie	III	III	II
Verschmutzungsgrad	3	2	2
Bemessungsspannung	32,0 V	200,0 V	200,0 V
Bemessungsstoßspannung	2,5 kV	2,5 kV	2,5 kV
Isolierstoffgruppe	CTI 400		
Kleinste Luft- und Kriechstrecke	1,5 mm		
Lötstiftabmessungen	2,0 mm		
Schutzart nach IEC 60529	IP 00		
Farbe	schwarz		

Maßzeichnung

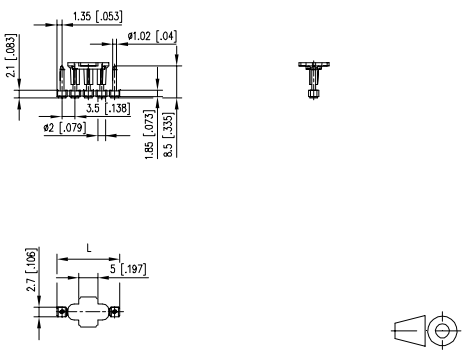

L = (Polzahl - 1) * RM + 2,7 mm

Art.-Nr.
314241 □

Ergänzen Sie die Art.-Nr. mit der gewünschten Polzahl.

	02	03	04	05	06	07	08
09	10	11	12				

(Hinweise: Seite 143)

Standard-Polzahlen

Passende Anschlussklemmen

zu PT093xxVBBN	Seite
SP043xxVBNN (ASP043)	48
SP063xxVGNN (ASP063)	49
RP043xxHBLC (Typ 614)	101
RP043xxHBLD (Typ 613)	101
RP033xxVBLC (Typ 339)	105
FT143xxVBFC (Typ 089)	197

Zubehör

für **PT093xxVBBN**	Seite
720293	296

Passende Anschlussklemmen

zu PT113xxVBBN	Seite
RP013xxVBWN (Typ 169)	105

Zubehör

für **PT113xxVBBN**	Seite
720243	296
720243	297

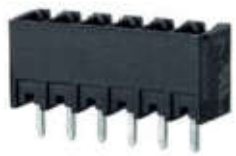

Produktfamilie	Polzahl	Raster	Farbe	Aufbau	Option	Funktion
PT09	3	xx	V	B	B	N

*(Typ 343) *alte Produktbezeichnung

- Stiftleiste, lötbar
- Rastermaß 3,50 mm, Anschlussrichtung 0°
- geschlossene Wanne
- Farbe schwarz
- kodierbar

Technische Daten

cULus V / A 300 / 8

SEV 9 A / 125 V / 2,5 kV / 3 IEC 61984

Überspannungskategorie	III	III	II
Verschmutzungsgrad	3	2	2
Bemessungsspannung	200 V	500 V	500 V
Bemessungsstoßspannung	2,5 kV	2,5 kV	2,5 kV
Isolierstoffgruppe	CTI 600		
Kleinste Luft- und Kriechstrecke	2,7 mm		
Lötstiftabmessungen	0,8 x 0,8 mm		
Empfohlene Bohrung in der Leiterplatte	ø 1,4 mm		
Lötstiftlänge	3,5 mm		
Schutzart nach IEC 60529	IP 00		
Farbe	schwarz		

Maßzeichnung

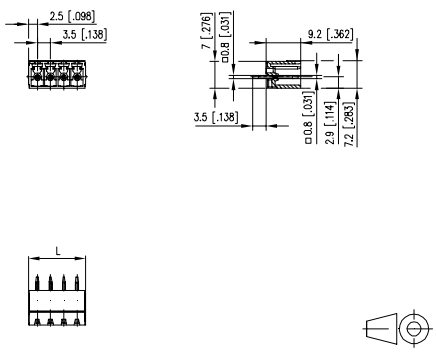

L = (Polzahl - 1) * RM + 5 mm

Art.-Nr.
313431 □

Ergänzen Sie die Art.-Nr. mit der gewünschten Polzahl.

	02	03	04	05	06	07	08
09	10	11	12	13	14	15	16

(Hinweise: Seite 143)

Standard-Polzahlen

Produktfamilie	Polzahl	Raster	Farbe	Aufbau	Option	Funktion
PT11	3	xx	V	B	B	N

*(Typ 183) *alte Produktbezeichnung

- Stiftleiste, lötbar
- Rastermaß 3,50 mm, Anschlussrichtung 0°
- geschlossene Wanne
- Farbe schwarz
- kodierbar

Technische Daten

cULus V / A 300 / 10

SEV 6 A / 125 V / 2,5 kV / 3 IEC 61984

Überspannungskategorie	III	III	II
Verschmutzungsgrad	3	2	2
Bemessungsspannung	200 V	500 V	500 V
Bemessungsstoßspannung	2,5 kV	2,5 kV	2,5 kV
Isolierstoffgruppe	CTI 600		
Kleinste Luft- und Kriechstrecke	2,5 mm		
Lötstiftabmessungen	1,0 x 1,0 mm		
Empfohlene Bohrung in der Leiterplatte	ø 1,5 mm		
Lötstiftlänge	3,5 mm		
Schutzart nach IEC 60529	IP 00		
Farbe	schwarz		

Maßzeichnung

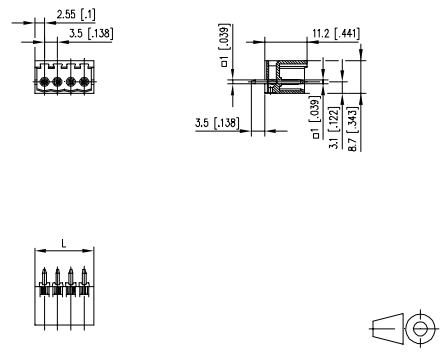

L = (Polzahl - 1) * RM + 5,1 mm

Art.-Nr.
311831 □

Ergänzen Sie die Art.-Nr. mit der gewünschten Polzahl.

	02	03	04	05	06	07	08
09	10	11	12	13	14	15	16
17	18						

(Hinweis: Seite 143)

Standard-Polzahlen

Passende Anschlussklemmen

zu PR044xxHBBN — **Seite**

SP044xxVBNN (ASP044)	50
SP064xxVGNN (ASP064)	50
RP034xxHBLN (Typ 114)	106
RP034xxHBLO (Typ 113)	106
RP034xxVBLN (Typ 369)	107

Zubehör

Seite

für **PR044xxHBBN**

LED-Lichtleiter für Stiftleisten, aufsteckbar	295
720293	296

Passende Anschlussklemmen

zu PR044xxHBBF — **Seite**

SP064xxVGNF (ASP084)	51
RP034xxVBLF (Typ 379)	107

Zubehör

Seite

für **PR044xxHBBF**

LED-Lichtleiter für Stiftleisten, aufsteckbar	295
720293	296

Produktfamilie — Polzahl — Farbe — Option

PR044xxHBBN *(Typ 190)

Raster — Aufbau — Funktion — *alte Produktbezeichnung

- Stiftleiste, lötbar (THR)
- Rastermaß 3,81 mm, Anschlussrichtung 90°
- geschlossene Wanne
- Farbe schwarz
- Verpackung Tape & Reel möglich
- kodierbar

Technische Daten

V / A	300 / 8		
10 A / 130 V / 2,5 kV / 3 IEC 61984			
Überspannungskategorie	III	III	II
Verschmutzungsgrad	3	2	2
Bemessungsspannung	200 V	500 V	500 V
Bemessungsstoßspannung	4,0 kV	4 kV	4,0 kV
Isolierstoffgruppe	CTI 600		
Kleinste Luft- und Kriechstrecke	3,01 mm		
Lötstiftabmessungen	0,8 x 0,8 mm		
Empfohlene Bohrung in der Leiterplatte	ø 1,3 mm		
Lötstiftlänge	3,5 mm		
Schutzart nach IEC 60529	IP 00		
Farbe	schwarz		

Maßzeichnung

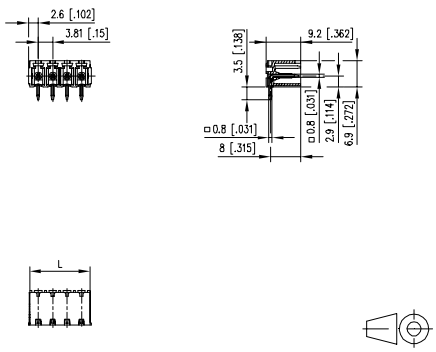

L = (Polzahl - 1) * RM + 5,2 mm

Art.-Nr.

311901 ☐

Ergänzen Sie die Art.-Nr. mit der gewünschten Polzahl.

	02	03	04	05	06	07	08
09	10	11	12				

(Hinweise: Seite 143)

Standard-Polzahlen

Produktfamilie — Polzahl — Farbe — Option

PR044xxHBBF *(Typ 390)

Raster — Aufbau — Funktion — *alte Produktbezeichnung

- Stiftleiste, lötbar (THR)
- Rastermaß 3,81 mm, Anschlussrichtung 90°
- geschlossene Wanne
- Farbe schwarz, Befestigungsflansch
- Verpackung Tape & Reel möglich
- kodierbar

Technische Daten

V / A	300 / 8		
10 A / 130 V / 2,5 kV / 3 IEC 61984			
Überspannungskategorie	III	III	II
Verschmutzungsgrad	3	2	2
Bemessungsspannung	200 V	500 V	500 V
Bemessungsstoßspannung	4,0 kV	4 kV	4,0 kV
Isolierstoffgruppe	CTI 600		
Kleinste Luft- und Kriechstrecke	3,01 mm		
Lötstiftabmessungen	0,8 x 0,8 mm		
Empfohlene Bohrung in der Leiterplatte	ø 1,3 mm		
Lötstiftlänge	3,5 mm		
Schutzart nach IEC 60529	IP 00		
Farbe	schwarz		

Maßzeichnung

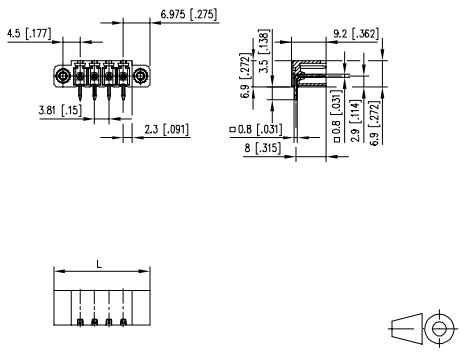

L = (Polzahl - 1) * RM + 13,95 mm

Art.-Nr.

313901 ☐

Ergänzen Sie die Art.-Nr. mit der gewünschten Polzahl.

	02	03	04	05	06	07	08
09	10	11	12	13	14	15	16

(Hinweis: Seite 143)

Standard-Polzahlen

Passende Anschlussklemmen

zu PT094xxHBBN	Seite
SP064xxVGNN (ASP064)	50
RP034xxHBLN (Typ 114)	106
RP034xxHBLO (Typ 113)	106
RP034xxVBLN (Typ 369)	107

Zubehör

	Seite
für **PT094xxHBBN**	
720293	296

Passende Anschlussklemmen

zu PT094xxHBBF	Seite
SP064xxVGNF (ASP084)	51
RP034xxVBLF (Typ 379)	107

Zubehör

	Seite
für **PT094xxHBBF**	
720293	296

Produktfamilie	Polzahl	Farbe	Option	
PT09	4xx	H	B	B N *(Typ 382)
Raster	Aufbau	Funktion		*alte Produktbezeichnung

- Stiftleiste, lötbar
- Rastermaß 3,81 mm, Anschlussrichtung 90°
- geschlossene Wanne
- Farbe schwarz
- kodierbar

Technische Daten

V / A	300 / 8		
9 A / 160 V / 2,5 kV / 3 IEC 61984			
Überspannungskategorie	III	III	II
Verschmutzungsgrad	3	2	2
Bemessungsspannung	200 V	500 V	500 V
Bemessungsstoßspannung	4,0 kV	4 kV	4,0 kV
Isolierstoffgruppe	CTI 600		
Kleinste Luft- und Kriechstrecke	3,01 mm		
Lötstiftabmessungen	0,8 x 0,8 mm		
Empfohlene Bohrung in der Leiterplatte	ø 1,3 mm		
Lötstiftlänge	3,5 mm		
Schutzart nach IEC 60529	IP 00		
Farbe	schwarz		

Maßzeichnung

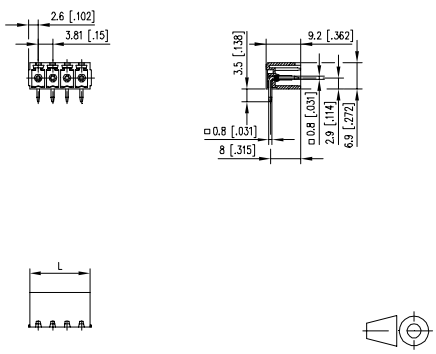

L = (Polzahl - 1) * RM + 5,2 mm

Art.-Nr.
313821 ☐

Ergänzen Sie die Art.-Nr. mit der gewünschten Polzahl.

	02	03	04	05	06	07	08
09	10	11	12	13	14	15	16
17	18	19	20	21	22	23	24

(Hinweise: Seite 143)

Standard-Polzahlen

Produktfamilie	Polzahl	Farbe	Option	
PT09	4xx	H	B	B F *(Typ 392)
Raster	Aufbau	Funktion		*alte Produktbezeichnung

- Stiftleiste, lötbar
- Rastermaß 3,81 mm, Anschlussrichtung 90°
- geschlossene Wanne
- Farbe schwarz, Befestigungsflansch
- kodierbar

Technische Daten

V / A	300 / 8		
9 A / 160 V / 2,5 kV / 3 IEC 61984			
Überspannungskategorie	III	III	II
Verschmutzungsgrad	3	2	2
Bemessungsspannung	200 V	500 V	500 V
Bemessungsstoßspannung	4,0 kV	4 kV	4,0 kV
Isolierstoffgruppe	CTI 600		
Kleinste Luft- und Kriechstrecke	3,01 mm		
Lötstiftabmessungen	0,8 x 0,8 mm		
Empfohlene Bohrung in der Leiterplatte	ø 1,3 mm		
Lötstiftlänge	3,5 mm		
Schutzart nach IEC 60529	IP 00		
Farbe	schwarz		

Maßzeichnung

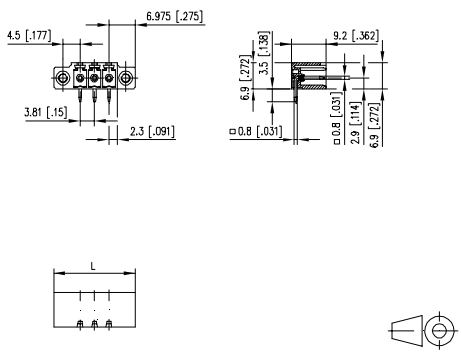

L = (Polzahl - 1) * RM + 13,95 mm

Art.-Nr.
313921 ☐

Ergänzen Sie die Art.-Nr. mit der gewünschten Polzahl.

	02	03	04	05	06	07	08
09	10	11	12	13	14	15	16
17	18	19	20	21	22	23	24

(Hinweise: Seite 143)

Standard-Polzahlen

Passende Anschlussklemmen

zu PR044xxVBBN	Seite
SP044xxVBNN (ASP044)	50
SP064xxVGNN (ASP064)	50
RP034xxHBLN (Typ 114)	106
RP034xxHBLO (Typ 113)	106
RP034xxVBLN (Typ 369)	107

Zubehör

für **PR044xxVBBN**	Seite
720293	296

Passende Anschlussklemmen

zu PR044xxVBBF	Seite
SP064xxVGNF (ASP084)	51
RP034xxVBLF (Typ 379)	107

Zubehör

für **PR044xxVBBF**	Seite
720293	296

Produktfamilie	Polzahl	Raster	Farbe	Aufbau	Option	Funktion
PR044	xx		V	B	B	N

***(Typ 191)** *alte Produktbezeichnung

- Stiftleiste, lötbar (THR)
- Rastermaß 3,81 mm, Anschlussrichtung 0°
- geschlossene Wanne
- Farbe schwarz
- Verpackung Tape & Reel möglich
- kodierbar

Technische Daten

c UL us V / A	300 / 8		
SEV 10 A / 130 V / 2,5 kV / 3 IEC 61984			
Überspannungskategorie	III	III	II
Verschmutzungsgrad	3	2	2
Bemessungsspannung	200 V	500 V	500 V
Bemessungsstoßspannung	4,0 kV	4 kV	4,0 kV
Isolierstoffgruppe	CTI 600		
Kleinste Luft- und Kriechstrecke	3,01 mm		
Lötstiftabmessungen	0,8 x 0,8 mm		
Empfohlene Bohrung in der Leiterplatte	ø 1,3 mm		
Lötstiftlänge	3,25 mm		
Schutzart nach IEC 60529	IP 00		
Farbe	schwarz		

Maßzeichnung

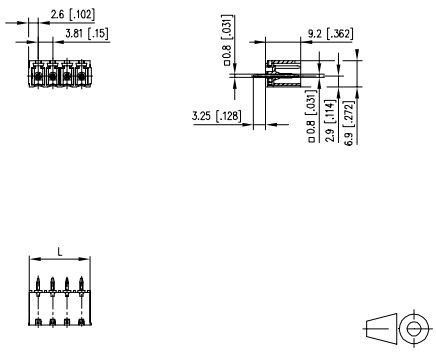

L = (Polzahl - 1) * RM + 5,2 mm

Art.-Nr.
311911 ☐

Ergänzen Sie die Art.-Nr. mit der gewünschten Polzahl.

	02	03	04	05	06	07	08
09	10	11	12				

(Hinweise: Seite 143)

Standard-Polzahlen

Produktfamilie	Polzahl	Raster	Farbe	Aufbau	Option	Funktion
PR044	xx		V	B	B	F

***(Typ 391)** *alte Produktbezeichnung

- Stiftleiste, lötbar (THR)
- Rastermaß 3,81 mm, Anschlussrichtung 0°
- geschlossene Wanne
- Farbe schwarz, Befestigungsflansch
- Verpackung Tape & Reel möglich
- kodierbar

Technische Daten

c UL us V / A	300 / 8		
SEV 10 A / 130 V / 250 kV / 3 IEC 61984			
Überspannungskategorie	III	III	II
Verschmutzungsgrad	3	2	2
Bemessungsspannung	200 V	500 V	500 V
Bemessungsstoßspannung	4,0 kV	4 kV	4,0 kV
Isolierstoffgruppe	CTI 600		
Kleinste Luft- und Kriechstrecke	3,01 mm		
Lötstiftabmessungen	0,8 x 0,8 mm		
Empfohlene Bohrung in der Leiterplatte	ø 1,3 mm		
Lötstiftlänge	3,25 mm		
Schutzart nach IEC 60529	IP 00		
Farbe	schwarz		

Maßzeichnung

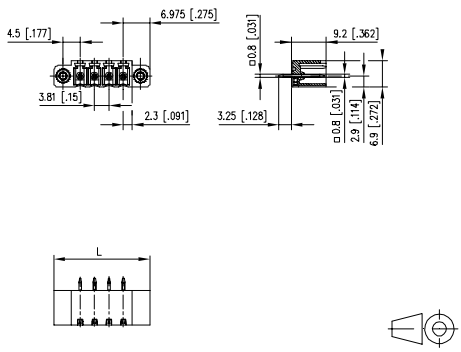

L = (Polzahl - 1) * RM + 13,95 mm

Art.-Nr.
313911 ☐

Ergänzen Sie die Art.-Nr. mit der gewünschten Polzahl.

	02	03	04	05	06	07	08
09	10	11	12	13	14	15	16

(Hinweise: Seite 143)

Standard-Polzahlen

Passende Anschlussklemmen

zu PT094xxVBBN	Seite
SP064xxVGNN (ASP064)	50
RP034xxHBLN (Typ 114)	106
RP034xxHBLO (Typ 113)	106
RP034xxVBLN (Typ 369)	107

Zubehör

	Seite
für **PT094xxVBBN**	
720293	296

Passende Anschlussklemmen

zu PT094xxVBBF	Seite
SP064xxVGNF (ASP084)	51
RP034xxVBLF (Typ 379)	107

Zubehör

	Seite
für **PT094xxVBBF**	
720293	296

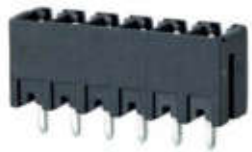

Produktfamilie	Polzahl	Farbe	Option
PT09	4xx	V	B B N

Raster / Aufbau / Funktion

***(Typ 383)** *alte Produktbezeichnung

- Stiftleiste, lötbar
- Rastermaß 3,81 mm, Anschlussrichtung 0°
- geschlossene Wanne
- Farbe schwarz
- kodierbar

Technische Daten

cULus V / A 300 / 8

SEV 9 A / 160 V / 2,5 kV / 3 IEC 61984

Überspannungskategorie	III	III	II
Verschmutzungsgrad	3	2	2
Bemessungsspannung	200 V	500 V	500 V
Bemessungsstoßspannung	4,0 kV	4 kV	4,0 kV
Isolierstoffgruppe	CTI 600		
Kleinste Luft- und Kriechstrecke	3,01 mm		
Lötstiftabmessungen	0,8 x 0,8 mm		
Empfohlene Bohrung in der Leiterplatte	ø 1,3 mm		
Lötstiftlänge	3,25 mm		
Schutzart nach IEC 60529	IP 00		
Farbe	schwarz		

Maßzeichnung

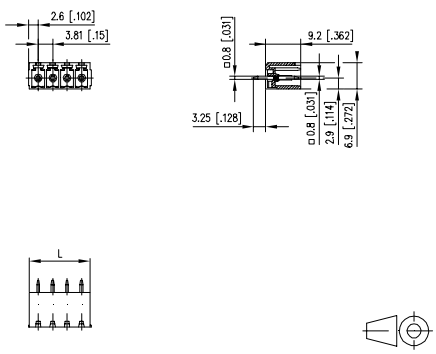

L = (Polzahl - 1) * RM + 5,2 mm

Art.-Nr.
313831 ☐

Ergänzen Sie die Art.-Nr. mit der gewünschten Polzahl.

	02	03	04	05	06	07	08
09	10	11	12	13	14	15	16
17	18	19	20	21	22	23	24

(Hinweise: Seite 143)

Standard-Polzahlen

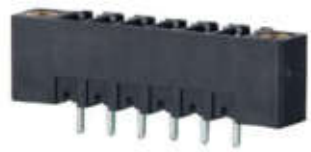

Produktfamilie	Polzahl	Farbe	Option
PT09	4xx	V	B B F

Raster / Aufbau / Funktion

***(Typ 393)** *alte Produktbezeichnung

- Stiftleiste, lötbar
- Rastermaß 3,81 mm, Anschlussrichtung 0°
- geschlossene Wanne
- Farbe schwarz, Befestigungsflansch
- kodierbar

Technische Daten

cULus V / A 300 / 8

SEV 9 A / 160 V / 2,5 kV / 3 IEC 61984

Überspannungskategorie	III	III	II
Verschmutzungsgrad	3	2	2
Bemessungsspannung	200 V	500 V	500 V
Bemessungsstoßspannung	4,0 kV	4 kV	4,0 kV
Isolierstoffgruppe	CTI 600		
Kleinste Luft- und Kriechstrecke	3,01 mm		
Lötstiftabmessungen	0,8 x 0,8 mm		
Empfohlene Bohrung in der Leiterplatte	ø 1,3 mm		
Lötstiftlänge	3,25 mm		
Schutzart nach IEC 60529	IP 00		
Farbe	schwarz		

Maßzeichnung

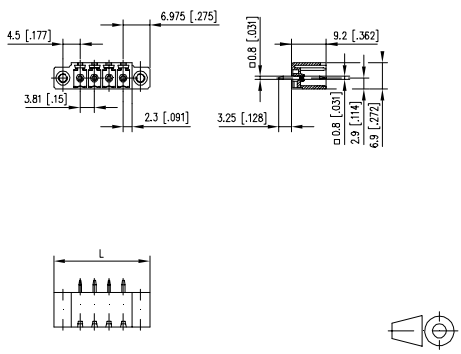

L = (Polzahl - 1) * RM + 13,95 mm

Art.-Nr.
313931 ☐

Ergänzen Sie die Art.-Nr. mit der gewünschten Polzahl.

	02	03	04	05	06	07	08
09	10	11	12	13	14	15	16
17	18	19	20	21	22	23	24

(Hinweise: Seite 143)

Standard-Polzahlen

Passende Anschlussklemmen

zu PR065xxHBEC	Seite
SP045xxVBNC (ASP045)	53
SP065xxVBNC	54
SP065xxVBPC	54
SP995xxVBNC	56
RP015xxVBLC (Typ 349)	113
RP015xxSBLC (Typ 350)	114
RP035xxHBLC (Typ 313)	116
RP035xxHBLD (Typ 314)	116

Zubehör

für PR065xxHBEC	Seite
700024	297

Produktfamilie | Polzahl | Farbe | Option

PR065xxHBEC *(Typ 476)

Raster | Aufbau | Funktion | *alte Produktbezeichnung

- Stiftleiste, lötbar (THR)
- Rastermaß 5,00 mm, Anschlussrichtung 90°
- offene Wanne
- Farbe schwarz
- Verpackung Tape & Reel möglich
- kodierbar

Technische Daten

V / A	300 / 15		
13,5 A / 320 V / 4 kV / 3 IEC 61984			
Überspannungskategorie	III	III	II
Verschmutzungsgrad	3	2	2
Bemessungsspannung	320 V	800 V	800 V
Bemessungsstoßspannung	4 kV	4,0 kV	4 kV
Isolierstoffgruppe	CTI 600		
Kleinste Luft- und Kriechstrecke	4 mm		
Lötstiftabmessungen	1,0 x 1,0 mm		
Empfohlene Bohrung in der Leiterplatte	ø 1,5 mm		
Lötstiftlänge	3,4 mm		
Schutzart nach IEC 60529	IP 00		
Farbe	schwarz		

Maßzeichnung

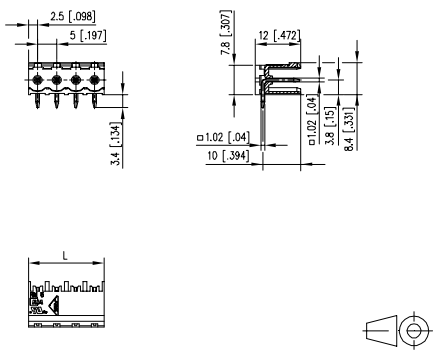

L = (Polzahl - 1) * RM + 5 mm

Art.-Nr.
314761 ☐

Ergänzen Sie die Art.-Nr. mit der gewünschten Polzahl.

	02	03	04	05	06	07	08
09	10	11	12				

(Hinweise: Seite 143)

Standard-Polzahlen

Passende Anschlussklemmen

zu PR065xxHBBN	Seite
SP045xxVBNC (ASP045)	53
SP065xxVBNC	54
SP065xxVBPC	54
SP995xxVBNC	56
RP015xxVBLC (Typ 349)	113
RP015xxSBLC (Typ 350)	114
RP035xxHBLC (Typ 313)	116
RP035xxHBLD (Typ 314)	116

Zubehör

für PR065xxHBBN	Seite
700024	297

Produktfamilie | Polzahl | Farbe | Option

PR065xxHBBN *(Typ 176)

Raster | Aufbau | Funktion | *alte Produktbezeichnung

- Stiftleiste, lötbar (THR)
- Rastermaß 5,00 mm, Anschlussrichtung 90°
- geschlossene Wanne
- Farbe schwarz
- Verpackung Tape & Reel möglich
- kodierbar

Technische Daten

V / A	300 / 15		
13,5 A / 320 V / 4 kV / 3 IEC 61984			
Überspannungskategorie	III	III	II
Verschmutzungsgrad	3	2	2
Bemessungsspannung	320 V	800 V	800 V
Bemessungsstoßspannung	4 kV	4,0 kV	4 kV
Isolierstoffgruppe	CTI 600		
Kleinste Luft- und Kriechstrecke	4 mm		
Lötstiftabmessungen	1,0 x 1,0 mm		
Empfohlene Bohrung in der Leiterplatte	ø 1,5 mm		
Lötstiftlänge	3,45 mm		
Schutzart nach IEC 60529	IP 00		
Farbe	schwarz		

Maßzeichnung

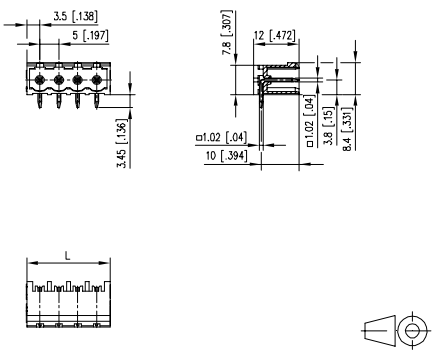

L = (Polzahl - 1) * RM + 7,0 mm

Art.-Nr.
311761 ☐

Ergänzen Sie die Art.-Nr. mit der gewünschten Polzahl.

	02	03	04	05	06	07	08
09	10	11	12				

(Hinweise: Seite 143)

Standard-Polzahlen

Passende Anschlussklemmen

zu PR065xxHBBF	Seite
SP065xxVBNF	55
SP065xxVBPF	55
RP015xxVBLF (Typ 351)	114

Zubehör

für **PR065xxHBBF**	Seite
700024	297

Passende Anschlussklemmen

zu PR075xxHBEL	Seite
SP045xxVBNC (ASP045)	53
SP065xxVBNC	54
SP065xxVBPC	54
SP995xxVBNC	56
RP015xxVBLC (Typ 349)	113
RP015xxSBLC (Typ 350)	114
RP085xxVBLC (Typ 348)	115
RP035xxHBLC (Typ 313)	116
RP035xxHBLD (Typ 314)	116

Zubehör

für **PR075xxHBEL**	Seite
700024	297

Produktfamilie | Polzahl | Farbe | Option

PR065 5 xx H B B F *(Typ 396)

Raster | Aufbau | Funktion | *alte Produktbezeichnung

- Stiftleiste, lötbar (THR)
- Rastermaß 5,00 mm, Anschlussrichtung 90°
- geschlossene Wanne
- Farbe schwarz, Befestigungsflansch
- Verpackung Tape & Reel möglich
- kodierbar

Technische Daten

V / A 300 / 15

13,5 A / 320 V / 4 kV / 3 IEC 61984

Überspannungskategorie	III	III	II
Verschmutzungsgrad	3	2	2
Bemessungsspannung	320 V	800 V	800 V
Bemessungsstoßspannung	4 kV	4,0 kV	4 kV
Isolierstoffgruppe	CTI 600		
Kleinste Luft- und Kriechstrecke	4 mm		
Lötstiftabmessungen	1,0 x 1,0 mm		
Empfohlene Bohrung in der Leiterplatte	ø 1,5 mm		
Lötstiftlänge	3,45 mm		
Schutzart nach IEC 60529	IP 00		
Farbe	schwarz		

Maßzeichnung

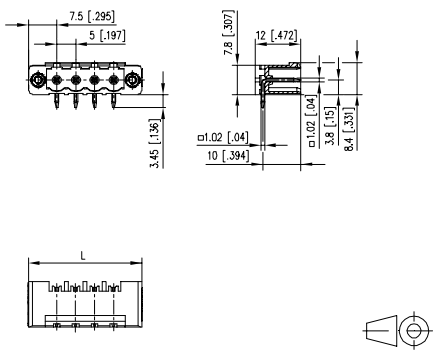

L = (Polzahl - 1) * RM + 7,0 mm

Art.-Nr.

313961 ☐

Ergänzen Sie die Art.-Nr. mit der gewünschten Polzahl.

	02	03	04	05	06	07	08
09	10	11	12				

(Hinweise: Seite 143)

Standard-Polzahlen

Produktfamilie | Polzahl | Farbe | Option

PR075 5 xx H B E L *(Typ 337)

Raster | Aufbau | Funktion | *alte Produktbezeichnung

- Stiftleiste, lötbar (THR)
- Rastermaß 5,00 mm, Anschlussrichtung 90°
- offene Wanne, aneinanderreihbar ohne Polverlust
- Farbe schwarz
- Verpackung Tape & Reel möglich
- kodierbar, Anschluss auf der linken Seite, Steckbar für Gehäuseeinbau

Technische Daten

V / A 300 / 17

12 A / 250 V / 4 kV / 3 IEC 61984

Überspannungskategorie	III	III	II
Verschmutzungsgrad	3	2	2
Bemessungsspannung	250 V	630 V	630 V
Bemessungsstoßspannung	4,0 kV	4,0 kV	4 kV
Isolierstoffgruppe	CTI 600		
Kleinste Luft- und Kriechstrecke	3,2 mm		
Lötstiftabmessungen	1,0 x 1,0 mm		
Empfohlene Bohrung in der Leiterplatte	ø 1,4 mm		
Lötstiftlänge	3,85 mm		
Schutzart nach IEC 60529	IP 00		
Farbe	schwarz		

Maßzeichnung

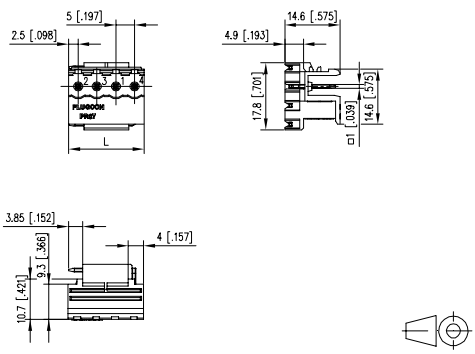

L = (Polzahl - 1) * RM + 5 mm

Art.-Nr.

313371 ☐

Ergänzen Sie die Art.-Nr. mit der gewünschten Polzahl.

	02	03	04				

(Hinweise: Seite 143)

Standard-Polzahlen

Passende Anschlussklemmen

zu PR075xxHBER	Seite
SP045xxVBNC (ASP045)	53
SP065xxVBNC	54
SP065xxVBPC	54
SP995xxVBNC	56
RP015xxVBLC (Typ 349)	113
RP015xxSBLC (Typ 350)	114
RP085xxVBLC (Typ 348)	115
RP035xxHBLC (Typ 313)	116
RP035xxHBLD (Typ 314)	116

Zubehör

für PR075xxHBER	Seite
700024	297

Passende Anschlussklemmen

zu PT045xxHBEC	Seite
RP015xxWBWC (Typ 009)	112
RP015xxWBLC (Typ 049)	113
RP035xxIBLN (Typ 013)	115
FT085xxVBFC (Typ 026)	198

Produktfamilie | Polzahl | Farbe | Option

PR075xxHBER *(Typ 338)

Raster | Aufbau | Funktion | *alte Produktbezeichnung

- Stiftleiste, lötbar (THR)
- Rastermaß 5,00 mm, Anschlussrichtung 90°
- offene Wanne, aneinanderreihbar ohne Polverlust
- Farbe schwarz
- Verpackung Tape & Reel möglich
- kodierbar, Anschluss auf der rechten Seite, Steckbar für Gehäuseeinbau

Technische Daten

V / A 300 / 17

12 A / 250 V / 4 kV / 3 IEC 61984

Überspannungskategorie	III	III	II
Verschmutzungsgrad	3	2	2
Bemessungsspannung	250 V	630 V	630 V
Bemessungsstoßspannung	4,0 kV	4,0 kV	4 kV
Isolierstoffgruppe	CTI 600		
Kleinste Luft- und Kriechstrecke	3,2 mm		
Lötstiftabmessungen	1,0 x 1,0 mm		
Empfohlene Bohrung in der Leiterplatte	ø 1,4 mm		
Lötstiftlänge	3,85 mm		
Schutzart nach IEC 60529	IP 00		
Farbe	schwarz		

Maßzeichnung

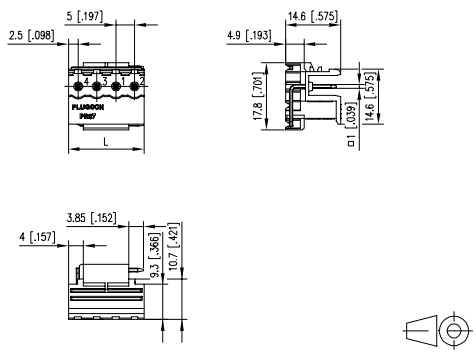

L = (Polzahl - 1) * RM + 5 mm

Art.-Nr.
313381 ☐

Ergänzen Sie die Art.-Nr. mit der gewünschten Polzahl.

	02	03	04				

(Hinweise: Seite 143)

Standard-Polzahlen

Produktfamilie | Polzahl | Farbe | Option

PT045xxHBEC *(Typ 029)

Raster | Aufbau | Funktion | *alte Produktbezeichnung

- Stiftleiste, lötbar
- Rastermaß 5,00 mm, Anschlussrichtung 90°
- offene Wanne, aneinanderreihbar ohne Polverlust
- Farbe schwarz

Technische Daten

V / A 300 / 10

10 A / 250 V / 4 kV / 3 IEC 61984

Überspannungskategorie	III	III	II
Verschmutzungsgrad	3	2	2
Bemessungsspannung	250 V	630 V	630 V
Bemessungsstoßspannung	4,0 kV	4,0 kV	4 kV
Isolierstoffgruppe	CTI 600		
Kleinste Luft- und Kriechstrecke	3,7 mm		
Lötstiftabmessungen	1,0 mm		
Empfohlene Bohrung in der Leiterplatte	ø 1,3 mm		
Lötstiftlänge	3,6 mm		
Schutzart nach IEC 60529	IP 00		
Farbe	schwarz		

Maßzeichnung

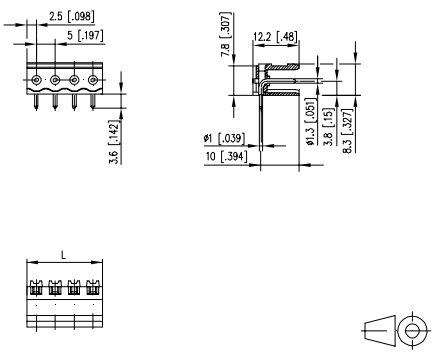

L = (Polzahl - 1) * RM + 5 mm

Art.-Nr.
310291 ☐

Ergänzen Sie die Art.-Nr. mit der gewünschten Polzahl.

	02	03	04	05	06	07	08
09	10	11	12	13	14	15	16
17	18	19	20	21	22		

(Hinweise: Seite 143)

Standard-Polzahlen

Passende Anschlussklemmen

zu PT045xxHBBN	Seite
SP995xxVBNC	56
RP015xxWBWC (Typ 009)	112
RP015xxWBLC (Typ 049)	113
RP085xxVBLC (Typ 348)	115
RP035xxIBLN (Typ 013)	115
FT085xxVBFC (Typ 026)	198

Passende Anschlussklemmen

zu PT045xxHBVC	Seite
SP995xxVBNC	56
RP015xxWBWC (Typ 009)	112
RP015xxWBLC (Typ 049)	113
RP085xxVBLC (Typ 348)	115
RP035xxIBLN (Typ 013)	115
FT085xxVBFC (Typ 026)	198

Produktfamilie	Polzahl	Farbe	Option	
PT045	xx	H	B	B N *(Typ 030)
Raster	Aufbau	Funktion		*alte Produktbezeichnung

- Stiftleiste, lötbar
- Rastermaß 5,00 mm, Anschlussrichtung 90°
- geschlossene Wanne
- Farbe schwarz

Technische Daten

V / A	300 / 15		
10 A / 250 V / 4 kV / 3 IEC 61984			
Überspannungskategorie	III	III	II
Verschmutzungsgrad	3	2	2
Bemessungsspannung	250 V	630 V	630 V
Bemessungsstoßspannung	4,0 kV	4,0 kV	4 kV
Isolierstoffgruppe	CTI 600		
Kleinste Luft- und Kriechstrecke	3,7 mm		
Lötstiftabmessungen	1,0 mm		
Empfohlene Bohrung in der Leiterplatte	ø 1,3 mm		
Lötstiftlänge	3,6 mm		
Schutzart nach IEC 60529	IP 00		
Farbe	schwarz		

Maßzeichnung

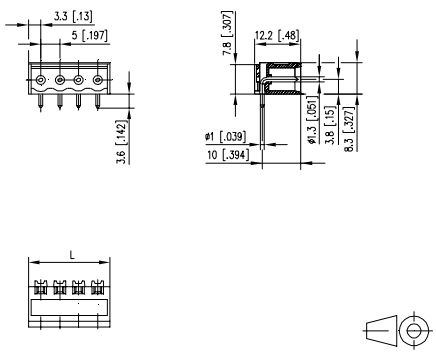

L = (Polzahl - 1) * RM + 6,6 mm

Art.-Nr.
310301 ☐

Ergänzen Sie die Art.-Nr. mit der gewünschten Polzahl.

	02	03	04	05	06	07	08
09	10	11	12	13	14	15	16
17	18	19	20	21	22		

(Hinweise: Seite 143)

Standard-Polzahlen

Produktfamilie	Polzahl	Farbe	Option	
PT045	xx	H	B	V C *(Typ 031)
Raster	Aufbau	Funktion		*alte Produktbezeichnung

- Stiftleiste, lötbar
- Rastermaß 5,00 mm, Anschlussrichtung 90°
- offene Wanne, aneinanderreihbar ohne Polverlust
- Farbe schwarz

Technische Daten

V / A	300 / 10		
10 A / 250 V / 4 kV / 3 IEC 61984			
Überspannungskategorie	III	III	II
Verschmutzungsgrad	3	2	2
Bemessungsspannung	250 V	630 V	630 V
Bemessungsstoßspannung	4,0 kV	4,0 kV	4 kV
Isolierstoffgruppe	CTI 600		
Kleinste Luft- und Kriechstrecke	3,7 mm		
Lötstiftabmessungen	1,0 mm		
Empfohlene Bohrung in der Leiterplatte	ø 1,3 mm		
Lötstiftlänge	2,9 mm		
Schutzart nach IEC 60529	IP 00		
Farbe	schwarz		

Maßzeichnung

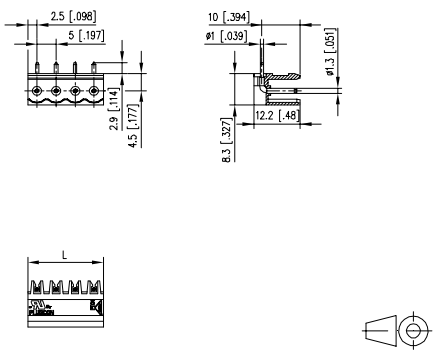

L = (Polzahl - 1) * RM + 5 mm

Art.-Nr.
310311 ☐

Ergänzen Sie die Art.-Nr. mit der gewünschten Polzahl.

	02	03	04	05	06	07	08
09	10	11	12	13	14	15	16
17	18	19	20	21	22		

(Hinweise: Seite 143)

Standard-Polzahlen

Passende Anschlussklemmen

zu PT055xxHBHC

	Seite
SP025xxHDNC (ASP025)	52
RP025xxIBWC (Typ 007)	108
RP025xxIBWU (Typ 077)	108
RP025xxHBWC (Typ 107)	109
FT085xxVBFC (Typ 026)	198

Passende Anschlussklemmen

zu PT105xxHGDN

	Seite
SP065xxVBNC	54
SP065xxVBPC	54
SP995xxVBNC	56
RP015xxVBLC (Typ 349)	113
RP015xxSBLC (Typ 350)	114
RP035xxHBLD (Typ 314)	116

SEV Reg 130002

Produktfamilie | Polzahl | Farbe | Option

PT055xxHBHC *(Typ 039)

Raster | Aufbau | Funktion | *alte Produktbezeichnung

- Stiftleiste, lötbar
- Rastermaß 5,00 mm, Anschlussrichtung 90°
- aneinanderreihbar ohne Polverlust
- Farbe schwarz
- Verpackung Tape & Reel möglich

Technische Daten

V / A 300 / 15

SEV Reg 130002 6 A / 250 V / 4 kV / 3 IEC 61984

Überspannungskategorie	III	III	II
Verschmutzungsgrad	3	2	2
Bemessungsspannung	250 V	630 V	630 V
Bemessungsstoßspannung	4,0 kV	4,0 kV	4 kV
Isolierstoffgruppe	CTI 600		
Kleinste Luft- und Kriechstrecke	3,7 mm		
Lötstiftabmessungen	1,0 mm		
Empfohlene Bohrung in der Leiterplatte	ø 1,3 mm		
Lötstiftlänge	3,55 mm		
Schutzart nach IEC 60529	IP 00		
Farbe	schwarz		

Maßzeichnung

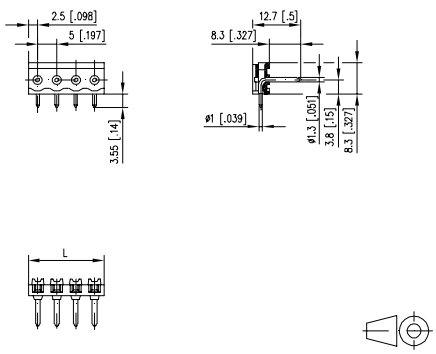

L = (Polzahl - 1) * RM + 5 mm

Art.-Nr.

310391 ☐

Ergänzen Sie die Art.-Nr. mit der gewünschten Polzahl.

	02	03	04	05	06	07	08
09	10	11	12				

(Hinweise: Seite 143)

Standard-Polzahlen

Produktfamilie | Polzahl | Farbe | Option

PT105xxHGDN *(Typ 280)

Raster | Aufbau | Funktion | *alte Produktbezeichnung

- Stiftleiste, lötbar
- Rastermaß 5,00 mm, Anschlussrichtung 90°
- geschlossene Wanne
- Farbe grün
- doppelstöckig, polgleich

Technische Daten

V / A 300 / 15

13,5 A / 320 V / 4 kV / 3 IEC 61984

Überspannungskategorie	III	III	II
Verschmutzungsgrad	3	2	2
Bemessungsspannung	320 V	800 V	800 V
Bemessungsstoßspannung	4 kV	4,0 kV	4 kV
Isolierstoffgruppe	CTI 600		
Kleinste Luft- und Kriechstrecke	4 mm		
Lötstiftabmessungen	1,0 x 1,0 mm		
Empfohlene Bohrung in der Leiterplatte	ø 1,5 mm		
Lötstiftlänge	3,5 mm		
Schutzart nach IEC 60529	IP 00		
Farbe	grün		

Maßzeichnung

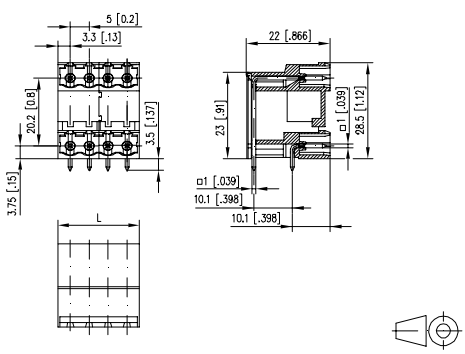

L = (Polzahl - 1) * RM + 6,6 mm

Art.-Nr.

312801 ☐

Ergänzen Sie die Art.-Nr. mit der gewünschten Polzahl.

	04	06	08	10	12	14	16
18	20	22	24	26	28	30	32
34	36	38	40	42	44	46	48

(Hinweise: Seite 143)

Standard-Polzahlen

Passende Anschlussklemmen

zu PT115xxHBEC	Seite
SP045xxVBNC (ASP045)	53
SP065xxVBNC	54
SP065xxVBPC	54
SP995xxVBNC	56
RP015xxVBLC (Typ 349)	113
RP015xxSBLC (Typ 350)	114
RP035xxHBLC (Typ 313)	116
RP035xxHBLD (Typ 314)	116

Zubehör

für PT115xxHBEC	Seite
700024	297

Passende Anschlussklemmen

zu PT115xxHBBN	Seite
SP045xxVBNC (ASP045)	53
SP065xxVBNC	54
SP065xxVBPC	54
SP995xxVBNC	56
RP015xxVBLC (Typ 349)	113
RP015xxSBLC (Typ 350)	114
RP035xxHBLC (Typ 313)	116
RP035xxHBLD (Typ 314)	116

Zubehör

für PT115xxHBBN	Seite
700024	297

Produktfamilie	Polzahl	Raster	Farbe	Aufbau	Option	Funktion
PT11	5	xx	H	B	E	C

*(Typ 329) *alte Produktbezeichnung

- Stiftleiste, lötbar
- Rastermaß 5,00 mm, Anschlussrichtung 90°
- offene Wanne, aneinanderreihbar ohne Polverlust
- Farbe schwarz
- kodierbar

Technische Daten

c UL us V / A	300 / 15		
SEV 13,5 A / 320 V / 4 kV / 3 IEC 61984			
Überspannungskategorie	III	III	II
Verschmutzungsgrad	3	2	2
Bemessungsspannung	320 V	800 V	800 V
Bemessungsstoßspannung	4 kV	4,0 kV	4 kV
Isolierstoffgruppe	CTI 600		
Kleinste Luft- und Kriechstrecke	4 mm		
Lötstiftabmessungen	1,0 x 1,0 mm		
Empfohlene Bohrung in der Leiterplatte	ø 1,5 mm		
Lötstiftlänge	3,45 mm		
Schutzart nach IEC 60529	IP 00		
Farbe	schwarz		

Maßzeichnung

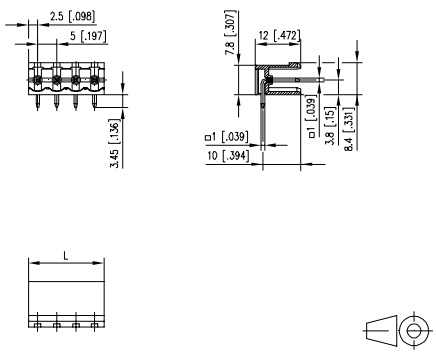

L = (Polzahl - 1) * RM + 5 mm

Art.-Nr.
313291 ☐

Ergänzen Sie die Art.-Nr. mit der gewünschten Polzahl.

	02	03	04	05	06	07	08
09	10	11	12	13	14	15	16
17	18	19	20	21	22	23	24

(Hinweise: Seite 143)

Standard-Polzahlen

Produktfamilie	Polzahl	Raster	Farbe	Aufbau	Option	Funktion
PT11	5	xx	H	B	B	N

*(Typ 330) *alte Produktbezeichnung

- Stiftleiste, lötbar
- Rastermaß 5,00 mm, Anschlussrichtung 90°
- geschlossene Wanne
- Farbe schwarz
- kodierbar

Technische Daten

c UL us V / A	300 / 15		
SEV 13,5 A / 320 V / 4 kV / 3 IEC 61984			
Überspannungskategorie	III	III	II
Verschmutzungsgrad	3	2	2
Bemessungsspannung	320 V	800 V	800 V
Bemessungsstoßspannung	4 kV	4,0 kV	4 kV
Isolierstoffgruppe	CTI 600		
Kleinste Luft- und Kriechstrecke	4 mm		
Lötstiftabmessungen	1,0 x 1,0 mm		
Empfohlene Bohrung in der Leiterplatte	ø 1,5 mm		
Lötstiftlänge	3,45 mm		
Schutzart nach IEC 60529	IP 00		
Farbe	schwarz		

Maßzeichnung

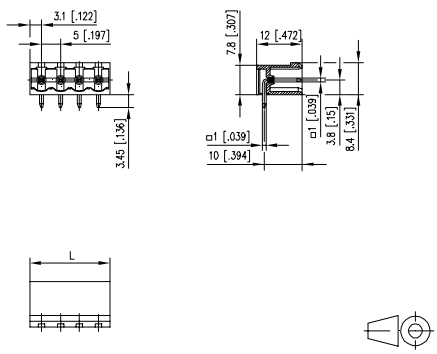

L = (Polzahl - 1) * RM + 6,2 mm

Art.-Nr.
313301 ☐

Ergänzen Sie die Art.-Nr. mit der gewünschten Polzahl.

	02	03	04	05	06	07	08
09	10	11	12	13	14	15	16
17	18	19	20	21	22	23	24

(Hinweise: Seite 143)

Standard-Polzahlen

Passende Anschlussklemmen

zu PT115xxHBBF	Seite
SP065xxVBNF	55
SP065xxVBPF	55
RP015xxVBLF (Typ 351)	114

Zubehör

für PT115xxHBBF	Seite
700024	297

Passende Anschlussklemmen

zu PT165xxHGDN	Seite
SP045xxVBNC (ASP045)	53
SP065xxVBNC	54
SP065xxVBPC	54
SP995xxVBNC	56
RP015xxVBLC (Typ 349)	113
RP015xxSBLC (Typ 350)	114
RP035xxHBLD (Typ 314)	116

Produktfamilie	Polzahl	Farbe	Option
PT115	5xx	H	BBF

Raster | Aufbau | Funktion

*(Typ 336) *alte Produktbezeichnung

- Stiftleiste, lötbar
- Rastermaß 5,00 mm, Anschlussrichtung 90°
- geschlossene Wanne
- Farbe schwarz, Befestigungsflansch
- kodierbar

Technische Daten

c UL us V / A	300 / 15		
SEV	13,5 A / 320 V / 4 kV / 3 IEC 61984		
Überspannungskategorie	III	III	II
Verschmutzungsgrad	3	2	2
Bemessungsspannung	320 V	800 V	800 V
Bemessungsstoßspannung	4 kV	4,0 kV	4 kV
Isolierstoffgruppe	CTI 600		
Kleinste Luft- und Kriechstrecke	4 mm		
Lötstiftabmessungen	1,0 x 1,0 mm		
Empfohlene Bohrung in der Leiterplatte	ø 1,5 mm		
Lötstiftlänge	3,45 mm		
Schutzart nach IEC 60529	IP 00		
Farbe	schwarz		

Maßzeichnung

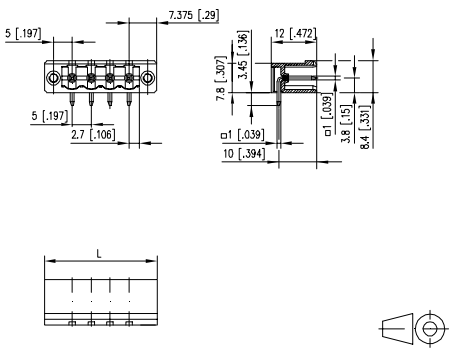

L = (Polzahl - 1) * RM + 14,75 mm

Art.-Nr.
313361 □

Ergänzen Sie die Art.-Nr. mit der gewünschten Polzahl.

	02	03	04	05	06	07	08
09	10	11	12	13	14	15	16
17	18	19	20	21	22	23	24

(Hinweise: Seite 143)

■ **Standard-Polzahlen**

Produktfamilie	Polzahl	Farbe	Option
PT165	5xx	H	GDN

Raster | Aufbau | Funktion

*(Typ 276) *alte Produktbezeichnung

- Stiftleiste, lötbar
- Rastermaß 5,00 mm, Anschlussrichtung 90°
- geschlossene Wanne
- Farbe grün
- polversetzt, doppelstöckig

Technische Daten

c UL us V / A	300 / 15		
SEV	13,5 A / 320 V / 4 kV / 3 IEC 61984		
Überspannungskategorie	III	III	II
Verschmutzungsgrad	3	2	2
Bemessungsspannung	320 V	800 V	800 V
Bemessungsstoßspannung	4 kV	4,0 kV	4 kV
Isolierstoffgruppe	CTI 600		
Kleinste Luft- und Kriechstrecke	4 mm		
Lötstiftabmessungen	1,0 x 1,0 mm		
Empfohlene Bohrung in der Leiterplatte	ø 1,5 mm		
Lötstiftlänge	3,5 mm		
Schutzart nach IEC 60529	IP 00		
Farbe	grün		

Maßzeichnung

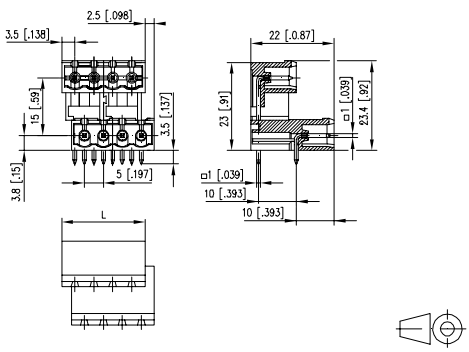

L = (Polzahl - 1) * RM + 7 mm

Art.-Nr.
312761 □

Ergänzen Sie die Art.-Nr. mit der gewünschten Polzahl.

	04	06	08	10	12	14	16
18	20	22	24	26	28	30	32
34	36	38	40	42	44	46	48

(Hinweise: Seite 143)

■ **Standard-Polzahlen**

Passende Anschlussklemmen

zu PR015xxVBHC

	Seite
SP025xxHDNC (ASP025)	52
RP025xxIBWC (Typ 007)	108
RP025xxIBWU (Typ 077)	108
RP025xxHBWC (Typ 107)	109
FT085xxVBFC (Typ 026)	198

Passende Anschlussklemmen

zu PR015xxVBVC

	Seite
RP025xxIBWC (Typ 007)	108
RP025xxIBWU (Typ 077)	108
RP025xxHBWC (Typ 107)	109
RP025xxIBLC (Typ 137)	110
FT085xxVBFC (Typ 026)	198

THR 5.00 SEV Reg 130002

Produktfamilie	Polzahl	Farbe	Option	
PR015	xx	V	B	H C *(Typ 017)
Raster		Aufbau	Funktion	*alte Produktbezeichnung

- Stiftleiste, lötbar (THR)
- Rastermaß 5,00 mm, Anschlussrichtung 0°
- aneinanderreihbar ohne Polverlust
- Farbe schwarz
- Verpackung Tape & Reel möglich

Technische Daten

V / A	300 / 15		
SEV Reg 130002	10 A / 250 V / 4 kV / 3	IEC 61984	
Überspannungskategorie	III	III	II
Verschmutzungsgrad	3	2	2
Bemessungsspannung	250 V	500 V	500 V
Bemessungsstoßspannung	4,0 kV	4 kV	4,0 kV
Isolierstoffgruppe	CTI 400		
Kleinste Luft- und Kriechstrecke	3,7 mm		
Lötstiftabmessungen	1,0 mm		
Empfohlene Bohrung in der Leiterplatte	ø 1,3 mm		
Lötstiftlänge	3,4 mm		
Schutzart nach IEC 60529	IP 00		
Farbe	schwarz		

Maßzeichnung

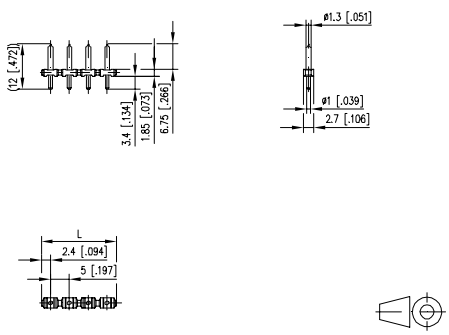

L = (Polzahl - 1) * RM + 4,8 mm

Art.-Nr.
310171 ☐

Ergänzen Sie die Art.-Nr. mit der gewünschten Polzahl.

	02	03	04	05	06	07	08
09	10	11	12	13	14	15	16
17	18	19	20	21	22	23	24

(Hinweise: Seite 143)

■ **Standard-Polzahlen**

THR 5.00 SEV Reg 130002

Produktfamilie	Polzahl	Farbe	Option	
PR015	xx	V	B	V C *(Typ 027)
Raster		Aufbau	Funktion	*alte Produktbezeichnung

- Stiftleiste, lötbar (THR)
- Rastermaß 5,00 mm, Anschlussrichtung 0°
- aneinanderreihbar ohne Polverlust
- Farbe schwarz
- Verpackung Tape & Reel möglich

Technische Daten

V / A	300 / 15		
SEV Reg 130002	10 A / 250 V / 4 kV / 3	IEC 61984	
Überspannungskategorie	III	III	II
Verschmutzungsgrad	3	2	2
Bemessungsspannung	250 V	500 V	500 V
Bemessungsstoßspannung	4,0 kV	4 kV	4,0 kV
Isolierstoffgruppe	CTI 400		
Kleinste Luft- und Kriechstrecke	3,7 mm		
Lötstiftabmessungen	1,0 mm		
Empfohlene Bohrung in der Leiterplatte	ø 1,3 mm		
Lötstiftlänge	3,4 mm		
Schutzart nach IEC 60529	IP 00		
Farbe	schwarz		

Maßzeichnung

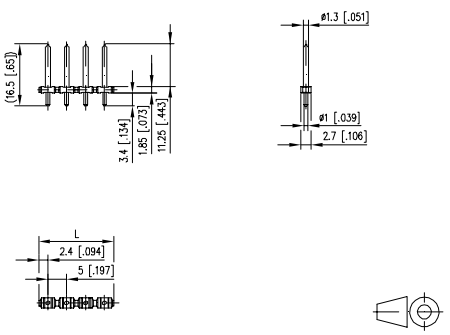

L = (Polzahl - 1) * RM + 4,8 mm

Art.-Nr.
310271 ☐

Ergänzen Sie die Art.-Nr. mit der gewünschten Polzahl.

	02	03	04	05	06	07	08
09	10	11	12	13	14	15	16
17	18	19	20	21	22	23	24

(Hinweise: Seite 143)

■ **Standard-Polzahlen**

Passende Anschlussklemmen

zu PM025xxVBHC	Seite
RP095xxRBWC (Typ 157 mit Rasttechnik)	111
RP095xxBBWC (Typ 157 ohne Steg)	111
RP095xxHBWC (Typ 157 mit Steg)	112

Produktfamilie	Polzahl	Farbe	Option	
PM015	5xx	V	B	H C *(Typ 317)
Raster	Aufbau	Funktion	*alte Produktbezeichnung	

- Federkraftklemme, lötbar (SMT)
- Rastermaß 5,00 mm, Anschlussrichtung 0°
- aneinanderreihbar ohne Polverlust
- Farbe schwarz
- Verpackung Tape & Reel möglich

Technische Daten

V / A	300 / 10		
Überspannungskategorie	III	III	II
Verschmutzungsgrad	3	2	2
Bemessungsspannung	160,0 V	320,0 V	320,0 V
Bemessungsstoßspannung	2,5 kV	2,5 kV	2,5 kV
Isolierstoffgruppe	CTI 400		
Kleinste Luft- und Kriechstrecke	2,5 mm		
Lötstiftabmessungen	2,5 mm		
Schutzart nach IEC 60529	IP 00		
Farbe	schwarz		

Maßzeichnung

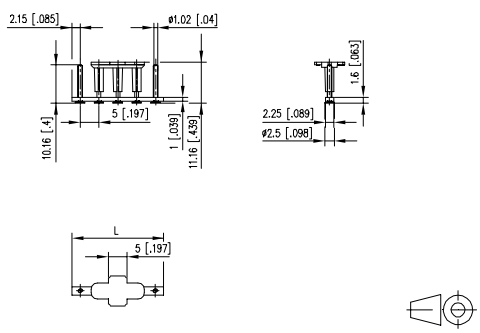

L = (Polzahl - 1) * RM + 4,3 mm

Art.-Nr.
313171 ☐

Ergänzen Sie die Art.-Nr. mit der gewünschten Polzahl.

	02	03	06			

(Hinweise: Seite 143)

Standard-Polzahlen

Produktfamilie	Polzahl	Farbe	Option	
PM025	5xx	V	B	H C *(Typ 318)
Raster	Aufbau	Funktion	*alte Produktbezeichnung	

- Stiftleiste, lötbar (SMT)
- Rastermaß 5,00 mm, Anschlussrichtung 0°
- aneinanderreihbar ohne Polverlust
- Farbe schwarz
- Verpackung Tape & Reel möglich

Technische Daten

V / A	300 / 10		
Überspannungskategorie	III	III	II
Verschmutzungsgrad	3	2	2
Bemessungsspannung	160 V	320 V	320 V
Bemessungsstoßspannung	2,5 kV	2,5 kV	2,5 kV
Isolierstoffgruppe	CTI 400		
Kleinste Luft- und Kriechstrecke	2,5 mm		
Lötstiftabmessungen	2,5 mm		
Schutzart nach IEC 60529	IP 00		
Farbe	schwarz		

Maßzeichnung

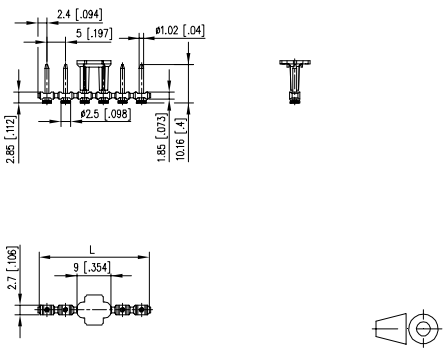

L = (Polzahl - 1) * RM + 4,8 mm

Art.-Nr.
313181 ☐

Ergänzen Sie die Art.-Nr. mit der gewünschten Polzahl.

	02	03	04	05	06	07	08
09	10	11	12				

(Hinweise: Seite 143)

Standard-Polzahlen

Passende Anschlussklemmen

zu PR035xxVBHC	Seite
SP145xxHBNC (ASP145)	52
SP155xxHBNC (ASP155)	53
RP095xxRBWC (Typ 157 mit Rasttechnik)	111
RP095xxBBWC (Typ 157 ohne Steg)	111
RP095xxHBWC (Typ 157 mit Steg)	112

Passende Anschlussklemmen

zu PR055xxVBHC	Seite
RP025xxHBLC (Typ 207)	110

THR 5.00 SEV Reg 130002

Produktfamilie	Polzahl	Raster	Aufbau	Farbe	Funktion	Option
PR03	5	xx	V	B	H	C

*(Typ 046) *alte Produktbezeichnung

- Stiftleiste, lötbar (THR)
- Rastermaß 5,00 mm, Anschlussrichtung 0°
- aneinanderreihbar ohne Polverlust
- Farbe schwarz
- Verpackung Tape & Reel möglich

Technische Daten

V / A	300 / 10		
SEV Reg 130002	13,5 A / 250 V / 4 kV / 3	IEC 61984	
Überspannungskategorie	III	III	II
Verschmutzungsgrad	3	2	2
Bemessungsspannung	250 V	500 V	500 V
Bemessungsstoßspannung	4,0 kV	4 kV	4,0 kV
Isolierstoffgruppe	CTI 400		
Kleinste Luft- und Kriechstrecke	4 mm		
Lötstiftabmessungen	1,0 mm		
Empfohlene Bohrung in der Leiterplatte	ø 1,3 mm		
Lötstiftlänge	4,35 mm		
Schutzart nach IEC 60529	IP 00		
Farbe	schwarz		

Maßzeichnung

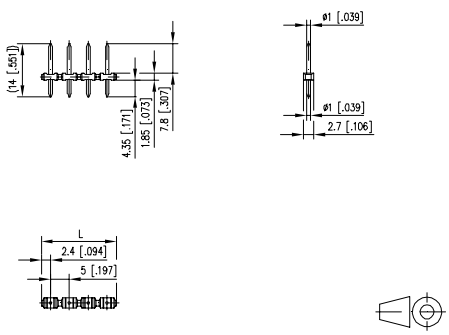

L = (Polzahl - 1) * RM + 4,8 mm

Art.-Nr.
310461 ☐

Ergänzen Sie die Art.-Nr. mit der gewünschten Polzahl.

	02	03	04	05	06	07	08
09	10	11	12	13	14	15	16
17	18	19	20	21	22	23	24

(Hinweise: Seite 143)

Standard-Polzahlen

THR 5.00 SEV Reg 130002

Produktfamilie	Polzahl	Raster	Aufbau	Farbe	Funktion	Option
PR05	5	xx	V	B	H	C

*(Typ 048) *alte Produktbezeichnung

- Stiftleiste, lötbar (THR)
- Rastermaß 5,00 mm, Anschlussrichtung 0°
- aneinanderreihbar ohne Polverlust
- Farbe schwarz
- Verpackung Tape & Reel möglich

Technische Daten

V / A	300 / 15		
SEV Reg 130002	13,5 A / 320 V / 4 kV / 3	IEC 61984	
Überspannungskategorie	III	III	II
Verschmutzungsgrad	3	2	2
Bemessungsspannung	250 V	500 V	500 V
Bemessungsstoßspannung	4,0 kV	4 kV	4,0 kV
Isolierstoffgruppe	CTI 400		
Kleinste Luft- und Kriechstrecke	4 mm		
Lötstiftabmessungen	1,0 x 1,0 mm		
Empfohlene Bohrung in der Leiterplatte	ø 1,5 mm		
Lötstiftlänge	4 mm		
Schutzart nach IEC 60529	IP 00		
Farbe	schwarz		

Maßzeichnung

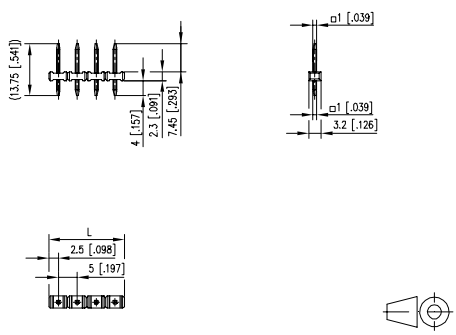

L = (Polzahl - 1) * RM + 5 mm

Art.-Nr.
310481 ☐

Ergänzen Sie die Art.-Nr. mit der gewünschten Polzahl.

	02	03	04	05	06	07	08
09	10	11	12	13	14	15	16
17	18	19	20	21	22	23	24

(Hinweise: Seite 143)

Standard-Polzahlen

Passende Anschlussklemmen

zu PR065xxVBEC

	Seite
SP045xxVBNC (ASP045)	53
SP065xxVBNC	54
SP065xxVBPC	54
SP995xxVBNC	56
RP015xxVBLC (Typ 349)	113
RP015xxSBLC (Typ 350)	114
RP035xxHBLC (Typ 313)	116
RP035xxHBLD (Typ 314)	116

Zubehör

für **PR065xxVBEC**

	Seite
700024	297

Passende Anschlussklemmen

zu PR065xxVBBN

	Seite
SP045xxVBNC (ASP045)	53
SP065xxVBNC	54
SP065xxVBPC	54
SP995xxVBNC	56
RP015xxVBLC (Typ 349)	113
RP015xxSBLC (Typ 350)	114
RP035xxHBLC (Typ 313)	116
RP035xxHBLD (Typ 314)	116

Zubehör

für **PR065xxVBBN**

	Seite
700024	297

Produktfamilie	Polzahl	Farbe	Option
PR065	xx	VB	EC

Raster | Aufbau | Funktion

***(Typ 477)** *alte Produktbezeichnung

- Stiftleiste, lötbar (THR)
- Rastermaß 5,00 mm, Anschlussrichtung 0°
- offene Wanne
- Farbe schwarz
- Verpackung Tape & Reel möglich
- kodierbar

Technische Daten

c UL us V / A	300 / 15		
SEV 13,5 A / 320 V / 4 kV / 3 IEC 61984			
Überspannungskategorie	III	III	II
Verschmutzungsgrad	3	2	2
Bemessungsspannung	320 V	800 V	800 V
Bemessungsstoßspannung	4 kV	4,0 kV	4 kV
Isolierstoffgruppe	CTI 600		
Kleinste Luft- und Kriechstrecke	4 mm		
Lötstiftabmessungen	1,0 x 1,0 mm		
Empfohlene Bohrung in der Leiterplatte	ø 1,5 mm		
Lötstiftlänge	3,25 mm		
Schutzart nach IEC 60529	IP 00		
Farbe	schwarz		

Maßzeichnung

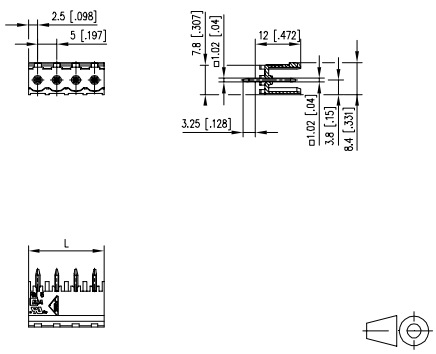

L = (Polzahl - 1) * RM + 5 mm

Art.-Nr.

314771 ☐

Ergänzen Sie die Art.-Nr. mit der gewünschten Polzahl.

	02	03	04	05	06	07	08
09	10	11	12				

(Hinweise: Seite 143)

Standard-Polzahlen

Produktfamilie	Polzahl	Farbe	Option
PR065	xx	VB	BN

Raster | Aufbau | Funktion

***(Typ 177)** *alte Produktbezeichnung

- Stiftleiste, lötbar (THR)
- Rastermaß 5,00 mm, Anschlussrichtung 0°
- geschlossene Wanne
- Farbe schwarz
- Verpackung Tape & Reel möglich
- kodierbar

Technische Daten

c UL us V / A	300 / 15		
SEV 13,5 A / 320 V / 4 kV / 3 IEC 61984			
Überspannungskategorie	III	III	II
Verschmutzungsgrad	3	2	2
Bemessungsspannung	320 V	800 V	800 V
Bemessungsstoßspannung	4 kV	4,0 kV	4 kV
Isolierstoffgruppe	CTI 600		
Kleinste Luft- und Kriechstrecke	4 mm		
Lötstiftabmessungen	1,0 x 1,0 mm		
Empfohlene Bohrung in der Leiterplatte	ø 1,5 mm		
Lötstiftlänge	3,25 mm		
Schutzart nach IEC 60529	IP 00		
Farbe	schwarz		

Maßzeichnung

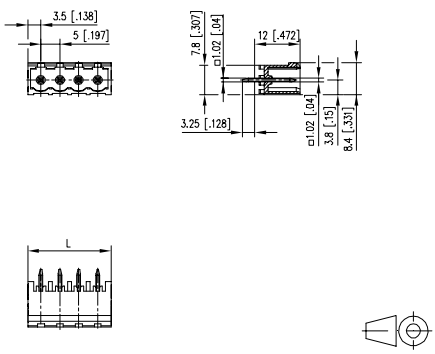

L = (Polzahl - 1) * RM + 7,0 mm

Art.-Nr.

311771 ☐

Ergänzen Sie die Art.-Nr. mit der gewünschten Polzahl.

	02	03	04	05	06	07	08
09	10	11	12				

(Hinweise: Seite 143)

Standard-Polzahlen

Passende Anschlussklemmen

zu PR065xxVBBF	Seite
SP065xxVBNF	55
SP065xxVBPF	55
RP015xxVBLF (Typ 351)	114

Zubehör

für **PR065xxVBBF**	Seite
700024	297

Passende Anschlussklemmen

zu PM035xxVBHC	Seite
SP025xxHDNC (ASP025)	52
RP025xxIBWC (Typ 007)	108
RP025xxIBWU (Typ 077)	108
RP025xxHBWC (Typ 107)	109

Produktfamilie	Polzahl	Farbe	Option
PR065	xx	V	B B F
Raster	Aufbau	Funktion	

PR065xxVBBF *(Typ 397)

*alte Produktbezeichnung

- Stiftleiste, lötbar (THR)
- Rastermaß 5,00 mm, Anschlussrichtung 0°
- geschlossene Wanne
- Farbe schwarz, Befestigungsflansch
- Verpackung Tape & Reel möglich
- kodierbar

Technische Daten

V / A 300 / 15

13,5 A / 320 V / 4 kV / 3 IEC 61984

Überspannungskategorie	III	III	II
Verschmutzungsgrad	3	2	2
Bemessungsspannung	320 V	800 V	800 V
Bemessungsstoßspannung	4 kV	4,0 kV	4 kV
Isolierstoffgruppe	CTI 600		
Kleinste Luft- und Kriechstrecke	4 mm		
Lötstiftabmessungen	1,0 x 1,0 mm		
Empfohlene Bohrung in der Leiterplatte	ø 1,5 mm		
Lötstiftlänge	3,25 mm		
Schutzart nach IEC 60529	IP 00		
Farbe	schwarz		

Maßzeichnung

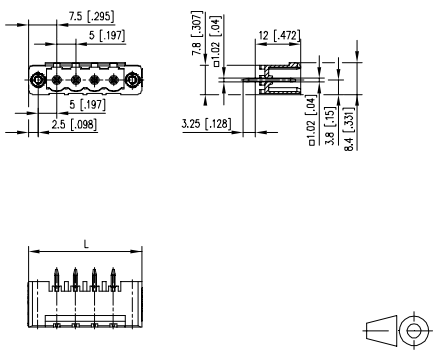

L = (Polzahl - 1) * RM + 7,0 mm

Art.-Nr.

313971 □

Ergänzen Sie die Art.-Nr. mit der gewünschten Polzahl.

	02	03	04	05	06	07	08
09	10	11	12				

(Hinweise: Seite 143)

Standard-Polzahlen

Produktfamilie	Polzahl	Farbe	Option
PM035	xx	V	B H C
Raster	Aufbau	Funktion	

PM035xxVBHC *(Typ 417)

*alte Produktbezeichnung

- Stiftleiste, lötbar (SMT)
- Rastermaß 5,00 mm, Anschlussrichtung 0°
- aneinanderreihbar ohne Polverlust
- Farbe schwarz
- Verpackung Tape & Reel möglich

Technische Daten

V / A 300 / 15

Überspannungskategorie	III	III	II
Verschmutzungsgrad	3	2	2
Bemessungsspannung	160 V	320 V	320 V
Bemessungsstoßspannung	2,5 kV	2,5 kV	2,5 kV
Isolierstoffgruppe	CTI 400		
Kleinste Luft- und Kriechstrecke	2,5 mm		
Lötstiftabmessungen	2,5 mm		
Schutzart nach IEC 60529	IP 00		
Farbe	schwarz		

Maßzeichnung

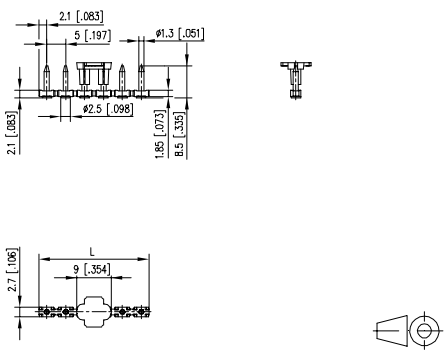

L = (Polzahl - 1) * RM + 4,8 mm

Art.-Nr.

314171 □

Ergänzen Sie die Art.-Nr. mit der gewünschten Polzahl.

	02	03	04	05	06	07	08
09	10	11	12				

(Hinweis: Seite 143)

Standard-Polzahlen

Passende Anschlussklemmen

zu PT045xxVBEC

	Seite
RP015xxWBWC (Typ 009)	112
RP015xxWBLC (Typ 049)	113
RP035xxIBLN (Typ 013)	115
FT085xxVBFC (Typ 026)	198

Passende Anschlussklemmen

zu PT045xxVBBN

	Seite
SP995xxVBNC	56
RP015xxWBWC (Typ 009)	112
RP015xxWBLC (Typ 049)	113
RP085xxVBLC (Typ 348)	115
RP035xxIBLN (Typ 013)	115
FT085xxVBFC (Typ 026)	198

Produktfamilie | Polzahl | Farbe | Option

PT045xxVBEC *(Typ 019)

Raster | Aufbau | Funktion | *alte Produktbezeichnung

- Stiftleiste, lötbar
- Rastermaß 5,00 mm, Anschlussrichtung 0°
- offene Wanne, aneinanderreihbar ohne Polverlust
- Farbe schwarz

Technische Daten

V / A	300 / 15		
10 A / 250 V / 4 kV / 3 IEC 61984			
Überspannungskategorie	III	III	II
Verschmutzungsgrad	3	2	2
Bemessungsspannung	250 V	630 V	630 V
Bemessungsstoßspannung	4,0 kV	4,0 kV	4 kV
Isolierstoffgruppe	CTI 600		
Kleinste Luft- und Kriechstrecke	3,7 mm		
Lötstiftabmessungen	1,0 mm		
Empfohlene Bohrung in der Leiterplatte	ø 1,3 mm		
Lötstiftlänge	5,2 mm		
Schutzart nach IEC 60529	IP 00		
Farbe	schwarz		

Maßzeichnung

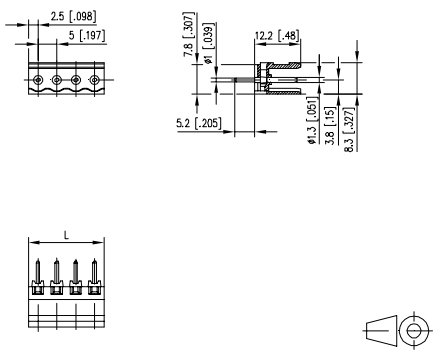

L = (Polzahl - 1) * RM + 5 mm

Art.-Nr.
310191 ☐

Ergänzen Sie die Art.-Nr. mit der gewünschten Polzahl.

	02	03	04	05	06	07	08
09	10	11	12	13	14	15	16
17	18	19	20	21	22		

(Hinweise: Seite 143)

Standard-Polzahlen

Produktfamilie | Polzahl | Farbe | Option

PT045xxVBBN *(Typ 020)

Raster | Aufbau | Funktion | *alte Produktbezeichnung

- Stiftleiste, lötbar
- Rastermaß 5,00 mm, Anschlussrichtung 0°
- geschlossene Wanne
- Farbe schwarz

Technische Daten

V / A	300 / 15		
10 A / 250 V / 4 kV / 3 IEC 61984			
Überspannungskategorie	III	III	II
Verschmutzungsgrad	3	2	2
Bemessungsspannung	250 V	630 V	630 V
Bemessungsstoßspannung	4,0 kV	4,0 kV	4 kV
Isolierstoffgruppe	CTI 600		
Kleinste Luft- und Kriechstrecke	3,7 mm		
Lötstiftabmessungen	1,0 mm		
Empfohlene Bohrung in der Leiterplatte	ø 1,3 mm		
Lötstiftlänge	5,2 mm		
Schutzart nach IEC 60529	IP 00		
Farbe	schwarz		

Maßzeichnung

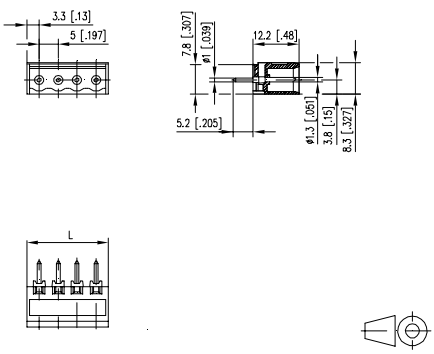

L = (Polzahl - 1) * RM + 6,6 mm

Art.-Nr.
310201 ☐

Ergänzen Sie die Art.-Nr. mit der gewünschten Polzahl.

	02	03	04	05	06	07	08
09	10	11	12	13	14	15	16
17	18	19	20	21	22		

(Hinweise: Seite 143)

Standard-Polzahlen

Passende Anschlussklemmen

zu PT065xxVBEN	Seite
SP025xxHDNC (ASP025)	52
RP025xxIBWC (Typ 007)	108
RP025xxIBWU (Typ 077)	108
RP025xxHBWC (Typ 107)	109

Passende Anschlussklemmen

zu PT065xxVBVN	Seite
RP025xxIBWC (Typ 007)	108
RP025xxIBWU (Typ 077)	108
RP025xxHBWC (Typ 107)	109

Produktfamilie	Polzahl	Farbe	Option
PT065	xx	VB	EN

Raster: 5 | Aufbau: V | Funktion: B

***(Typ 041)** *alte Produktbezeichnung

- Stiftleiste, lötbar
- Rastermaß 5,00 mm, Anschlussrichtung 0°
- offene Wanne, Führungsleiste
- Farbe schwarz

Technische Daten

c UL us V / A 300 / 15

SEV 10 A / 250 V / 4 kV / 3 IEC 61984

Überspannungskategorie	III	III	II
Verschmutzungsgrad	3	2	2
Bemessungsspannung	250 V	630 V	630 V
Bemessungsstoßspannung	4,0 kV	4,0 kV	4 kV
Isolierstoffgruppe	CTI 600		
Kleinste Luft- und Kriechstrecke	3,7 mm		
Lötstiftabmessungen	1,0 mm		
Empfohlene Bohrung in der Leiterplatte	ø 1,3 mm		
Lötstiftlänge	3,35 mm		
Schutzart nach IEC 60529	IP 00		
Farbe	schwarz		

Maßzeichnung

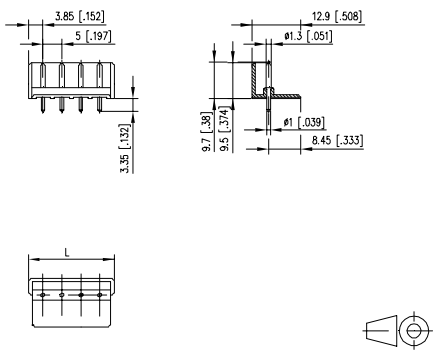

L = (Polzahl - 1) * RM + 7,7 mm

Art.-Nr.
310411 ☐

Ergänzen Sie die Art.-Nr. mit der gewünschten Polzahl.

	02	03	04	05	06	07	08
09	10	11	12				

(Hinweise: Seite 143)

Standard-Polzahlen

Produktfamilie	Polzahl	Farbe	Option
PT065	xx	VB	VN

Raster: 5 | Aufbau: V | Funktion: B

***(Typ 042)** *alte Produktbezeichnung

- Stiftleiste, lötbar
- Rastermaß 5,00 mm, Anschlussrichtung 0°
- offene Wanne, Führungsleiste
- Farbe schwarz

Technische Daten

c UL us V / A 300 / 15

SEV 10 A / 250 V / 4 kV / 3 IEC 61984

Überspannungskategorie	III	III	II
Verschmutzungsgrad	3	2	2
Bemessungsspannung	250 V	630 V	630 V
Bemessungsstoßspannung	4,0 kV	4,0 kV	4 kV
Isolierstoffgruppe	CTI 600		
Kleinste Luft- und Kriechstrecke	3,7 mm		
Lötstiftabmessungen	1,0 mm		
Empfohlene Bohrung in der Leiterplatte	ø 1,3 mm		
Lötstiftlänge	3,35 mm		
Schutzart nach IEC 60529	IP 00		
Farbe	schwarz		

Maßzeichnung

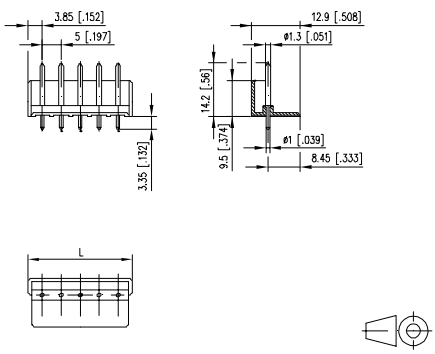

L = (Polzahl - 1) * RM + 7,7 mm

Art.-Nr.
310421 ☐

Ergänzen Sie die Art.-Nr. mit der gewünschten Polzahl.

	02	03	04	05	06	07	08
09	10	11	12				

(Hinweis: Seite 143)

Standard-Polzahlen

Passende Anschlussklemmen

zu PT105xxVGDN	Seite
SP065xxVBNC	54
SP065xxVBPC	54
SP995xxVBNC	56
RP015xxVBLC (Typ 349)	113
RP015xxSBLC (Typ 350)	114
RP035xxHBLD (Typ 314)	116

Passende Anschlussklemmen

zu PT115xxVBEC	Seite
SP045xxVBNC (ASP045)	53
SP995xxVBNC	56
RP015xxVBLC (Typ 349)	113
RP015xxSBLC (Typ 350)	114
RP035xxHBLD (Typ 314)	116

Zubehör

für **PT115xxVBEC**	Seite
700024	297

Produktfamilie | Polzahl | Farbe | Option

PT105xxVGDN *(Typ 278)

Raster | Aufbau | Funktion | *alte Produktbezeichnung

- Stiftleiste, lötbar
- Rastermaß 5,00 mm, Anschlussrichtung 0°
- geschlossene Wanne
- Farbe grün
- zwei Reihen, polgleich

Technische Daten

V / A 300 / 15

13,5 A / 320 V / 4 kV / 3 IEC 61984

Überspannungskategorie	III	III	II
Verschmutzungsgrad	3	2	2
Bemessungsspannung	320 V	800 V	800 V
Bemessungsstoßspannung	4 kV	4,0 kV	4 kV
Isolierstoffgruppe	CTI 600		
Kleinste Luft- und Kriechstrecke	4 mm		
Lötstiftabmessungen	1,0 x 1,0 mm		
Empfohlene Bohrung in der Leiterplatte	ø 1,5 mm		
Lötstiftlänge	3,9 mm		
Schutzart nach IEC 60529	IP 00		
Farbe	grün		

Maßzeichnung

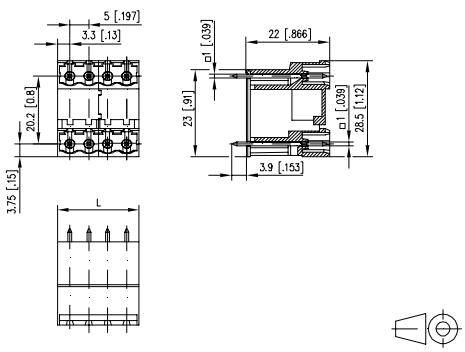

L = (Polzahl - 1) * RM + 6,6 mm

Art.-Nr.

312781 ☐

Ergänzen Sie die Art.-Nr. mit der gewünschten Polzahl.

	04	06	08	10	12	14	16
18	20	22	24	26	28	30	32
34	36	38	40	42	44	46	48

(Hinweise: Seite 143)

Standard-Polzahlen

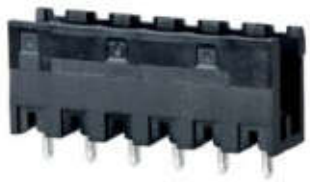

Produktfamilie | Polzahl | Farbe | Option

PT115xxVBEC *(Typ 319)

Raster | Aufbau | Funktion | *alte Produktbezeichnung

- Stiftleiste, lötbar
- Rastermaß 5,00 mm, Anschlussrichtung 0°
- offene Wanne, aneinanderreihbar ohne Polverlust
- Farbe schwarz
- kodierbar

Technische Daten

V / A 300 / 15

13,5 A / 320 V / 4 kV / 3 IEC 61984

Überspannungskategorie	III	III	II
Verschmutzungsgrad	3	2	2
Bemessungsspannung	320 V	800 V	800 V
Bemessungsstoßspannung	4 kV	4,0 kV	4 kV
Isolierstoffgruppe	CTI 600		
Kleinste Luft- und Kriechstrecke	4 mm		
Lötstiftabmessungen	1,0 x 1,0 mm		
Empfohlene Bohrung in der Leiterplatte	ø 1,5 mm		
Lötstiftlänge	3,25 mm		
Schutzart nach IEC 60529	IP 00		
Farbe	schwarz		

Maßzeichnung

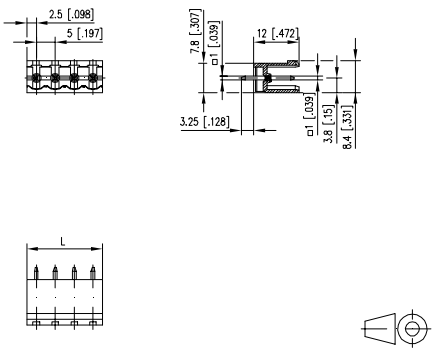

L = (Polzahl - 1) * RM + 5 mm

Art.-Nr.

313191 ☐

Ergänzen Sie die Art.-Nr. mit der gewünschten Polzahl.

	02	03	04	05	06	07	08
09	10	11	12	13	14	15	16
17	18	19	20	21	22	23	24

(Hinweise: Seite 143)

Standard-Polzahlen

Passende Anschlussklemmen

zu PT115xxVBBN	Seite
SP045xxVBNC (ASP045)	53
SP065xxVBNC	54
SP065xxVBPC	54
SP995xxVBNC	56
RP015xxVBLC (Typ 349)	113
RP015xxSBLC (Typ 350)	114
RP035xxHBLC (Typ 313)	116
RP035xxHBLD (Typ 314)	116

Zubehör

für **PT115xxVBBN**	Seite
700024	297

Passende Anschlussklemmen

zu PT115xxVBBF	Seite
SP065xxVBNF	55
SP065xxVBPF	55
RP015xxVBLF (Typ 351)	114

Zubehör

für **PT115xxVBBF**	Seite
700024	297

Produktfamilie | Polzahl | Farbe | Option

PT115xxVBBN *(Typ 320)

Raster | Aufbau | Funktion | *alte Produktbezeichnung

- Stiftleiste, lötbar
- Rastermaß 5,00 mm, Anschlussrichtung 0°
- geschlossene Wanne
- Farbe schwarz
- kodierbar

Technische Daten

cULus V / A 300 / 15

SEV 13,5 A / 320 V / 4 kV / 3 IEC 61984

Überspannungskategorie	III	III	II
Verschmutzungsgrad	3	2	2
Bemessungsspannung	320 V	800 V	800 V
Bemessungsstoßspannung	4 kV	4,0 kV	4 kV
Isolierstoffgruppe	CTI 600		
Kleinste Luft- und Kriechstrecke	4 mm		
Lötstiftabmessungen	1,0 x 1,0 mm		
Empfohlene Bohrung in der Leiterplatte	ø 1,5 mm		
Lötstiftlänge	3,25 mm		
Schutzart nach IEC 60529	IP 00		
Farbe	schwarz		

Maßzeichnung

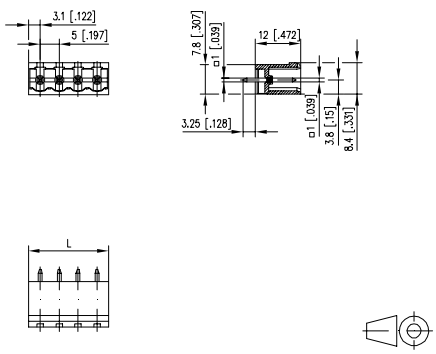

L = (Polzahl - 1) * RM + 6,2 mm

Art.-Nr.

313201 ☐

Ergänzen Sie die Art.-Nr. mit der gewünschten Polzahl.

	02	03	04	05	06	07	08
09	10	11	12	13	14	15	16
17	18	19	20	21	22	23	24

(Hinweise: Seite 143)

Standard-Polzahlen

Produktfamilie | Polzahl | Farbe | Option

PT115xxVBBF *(Typ 335)

Raster | Aufbau | Funktion | *alte Produktbezeichnung

- Stiftleiste, lötbar
- Rastermaß 5,00 mm, Anschlussrichtung 0°
- geschlossene Wanne
- Farbe schwarz, Befestigungsflansch
- kodierbar

Technische Daten

cULus V / A 300 / 15

SEV 13,5 A / 320 V / 4 kV / 3 IEC 61984

Überspannungskategorie	III	III	II
Verschmutzungsgrad	3	2	2
Bemessungsspannung	320 V	800 V	800 V
Bemessungsstoßspannung	4 kV	4,0 kV	4 kV
Isolierstoffgruppe	CTI 600		
Kleinste Luft- und Kriechstrecke	4 mm		
Lötstiftabmessungen	1,0 x 1,0 mm		
Empfohlene Bohrung in der Leiterplatte	ø 1,5 mm		
Lötstiftlänge	3,25 mm		
Schutzart nach IEC 60529	IP 00		
Farbe	schwarz		

Maßzeichnung

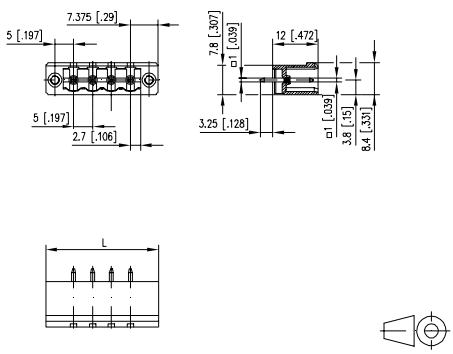

L = (Polzahl - 1) * RM + 14,75 mm

Art.-Nr.

313351 ☐

Ergänzen Sie die Art.-Nr. mit der gewünschten Polzahl.

	02	03	04	05	06	07	08
09	10	11	12	13	14	15	16
17	18	19	20	21	22	23	24

(Hinweise: Seite 143)

Standard-Polzahlen

Passende Anschlussklemmen

zu PT165xxVGDN

	Seite
SP045xxVBNC (ASP045)	53
SP065xxVBNC	54
SP065xxVBPC	54
SP995xxVBNC	56
RP015xxVBLC (Typ 349)	113
RP015xxSBLC (Typ 350)	114
RP035xxHBLD (Typ 314)	116

Passende Anschlussklemmen

zu PT175xxVGDN

	Seite
SP045xxVBNC (ASP045)	53
SP065xxVBNC	54
SP065xxVBPC	54
SP995xxVBNC	56
RP015xxVBLC (Typ 349)	113
RP015xxSBLC (Typ 350)	114
RP035xxHBLD (Typ 314)	116

Produktfamilie | Polzahl | Farbe | Option

PT165xxVGDN *(Typ 274)

Raster | Aufbau | Funktion | *alte Produktbezeichnung

- Stiftleiste, lötbar
- Rastermaß 5,00 mm, Anschlussrichtung 0°
- geschlossene Wanne
- Farbe grün
- polversetzt, doppelstöckig

Technische Daten

V / A	300 / 15		
13,5 A / 320 V / 4 kV / 3 IEC 61984			
Überspannungskategorie	III	III	II
Verschmutzungsgrad	3	2	2
Bemessungsspannung	320 V	800 V	800 V
Bemessungsstoßspannung	4 kV	4,0 kV	4 kV
Isolierstoffgruppe	CTI 600		
Kleinste Luft- und Kriechstrecke	4 mm		
Lötstiftabmessungen	1,0 x 1,0 mm		
Empfohlene Bohrung in der Leiterplatte	ø 1,5 mm		
Lötstiftlänge	3,9 mm		
Schutzart nach IEC 60529	IP 00		
Farbe	grün		

Maßzeichnung

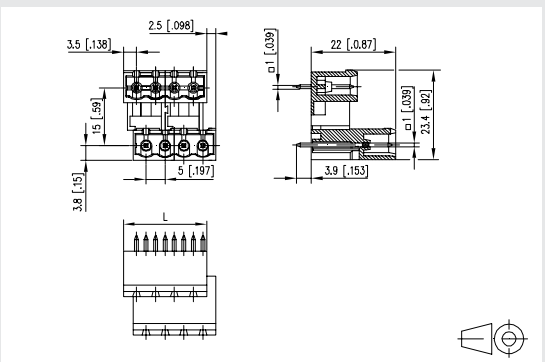

L = (Polzahl - 1) * RM + 7 mm

Art.-Nr.

312741 ☐

Ergänzen Sie die Art.-Nr. mit der gewünschten Polzahl.

	04	06	08	10	12	14	16
18	20	22	24	26	28	30	32
34	36	38	40	42	44	46	48

(Hinweise: Seite 143)

Standard-Polzahlen

Produktfamilie | Polzahl | Farbe | Option

PT175xxVGDN *(Typ 270)

Raster | Aufbau | Funktion | *alte Produktbezeichnung

- Stiftleiste, lötbar
- Rastermaß 5,00 mm, Anschlussrichtung 0°
- geschlossene Wanne
- Farbe grün
- polversetzt, doppelstöckig

Technische Daten

V / A	300 / 15		
Überspannungskategorie	III	III	II
Verschmutzungsgrad	3	2	2
Bemessungsspannung	320 V	800 V	800 V
Bemessungsstoßspannung	4 kV	4,0 kV	4 kV
Isolierstoffgruppe	CTI 600		
Kleinste Luft- und Kriechstrecke	4 mm		
Lötstiftabmessungen	1,0 x 1,0 mm		
Empfohlene Bohrung in der Leiterplatte	ø 1,5 mm		
Lötstiftlänge	3,9 mm		
Schutzart nach IEC 60529	IP 00		
Farbe	grün		

Maßzeichnung

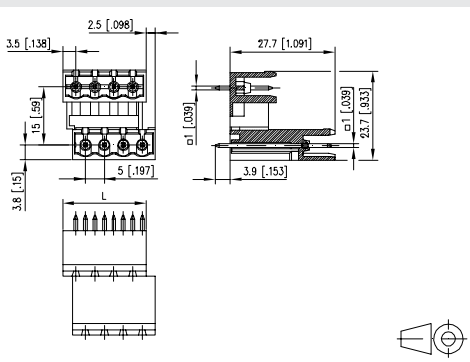

L = (Polzahl - 1) * RM + 7 mm

Art.-Nr.

312701 ☐

Ergänzen Sie die Art.-Nr. mit der gewünschten Polzahl.

	04	06	08	10	12	14	16
18	20	22	24	26	28	30	32
34	36	38	40	42	44	46	48

(Hinweise: Seite 143)

Standard-Polzahlen

Passende Anschlussklemmen

zu PR066xxHBEC	Seite
SP046xxVBNC (ASP046)	57
SP066xxVBNC	57
SP066xxVBPC	58
RP016xxVBLC (Typ 249)	118
RP016xxSBLC (Typ 250)	119
RP036xxHBLC (Typ 213)	120
RP036xxHBLD (Typ 214)	120

Zubehör

für **PR066xxHBEC**	Seite
700024	297

Passende Anschlussklemmen

zu PR066xxHBBN	Seite
SP046xxVBNC (ASP046)	57
RP016xxVBLC (Typ 249)	118
RP016xxSBLC (Typ 250)	119
RP036xxHBLC (Typ 213)	120
RP036xxHBLD (Typ 214)	120

Zubehör

für **PR066xxHBBN**	Seite
700024	297

Produktfamilie | Polzahl | Farbe | Option

PR066xxHBEC *(Typ 478)

Raster | Aufbau | Funktion | *alte Produktbezeichnung

- Stiftleiste, lötbar (THR)
- Rastermaß 5,08 mm, Anschlussrichtung 90°
- offene Wanne
- Farbe schwarz
- Verpackung Tape & Reel möglich
- kodierbar

Technische Daten

V / A	300 / 15		
13,5 A / 320 V / 4 kV / 3 IEC 61984			
Überspannungskategorie	III	III	II
Verschmutzungsgrad	3	2	2
Bemessungsspannung	320 V	800 V	800 V
Bemessungsstoßspannung	4 kV	4,0 kV	4 kV
Isolierstoffgruppe	CTI 600		
Kleinste Luft- und Kriechstrecke	4,08 mm		
Lötstiftabmessungen	1,0 x 1,0 mm		
Empfohlene Bohrung in der Leiterplatte	ø 1,5 mm		
Lötstiftlänge	3,4 mm		
Schutzart nach IEC 60529	IP 00		
Farbe	schwarz		

Maßzeichnung

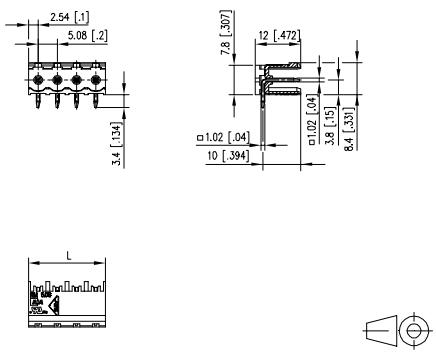

L = (Polzahl - 1) * RM + 5,08 mm

Art.-Nr.
314781 ☐

Ergänzen Sie die Art.-Nr. mit der gewünschten Polzahl.

	02	03	04	05	06	07	08
09	10	11	12				

(Hinweise: Seite 143)

Standard-Polzahlen

Produktfamilie | Polzahl | Farbe | Option

PR066xxHBBN *(Typ 178)

Raster | Aufbau | Funktion | *alte Produktbezeichnung

- Stiftleiste, lötbar (THR)
- Rastermaß 5,08 mm, Anschlussrichtung 90°
- geschlossene Wanne
- Farbe schwarz
- Verpackung Tape & Reel möglich
- kodierbar

Technische Daten

V / A	300 / 15		
13,5 A / 320 V / 4 kV / 3 IEC 61984			
Überspannungskategorie	III	III	II
Verschmutzungsgrad	3	2	2
Bemessungsspannung	320 V	800 V	800 V
Bemessungsstoßspannung	4 kV	4,0 kV	4 kV
Isolierstoffgruppe	CTI 600		
Kleinste Luft- und Kriechstrecke	4,08 mm		
Lötstiftabmessungen	1,0 x 1,0 mm		
Empfohlene Bohrung in der Leiterplatte	ø 1,5 mm		
Lötstiftlänge	3,45 mm		
Schutzart nach IEC 60529	IP 00		
Farbe	schwarz		

Maßzeichnung

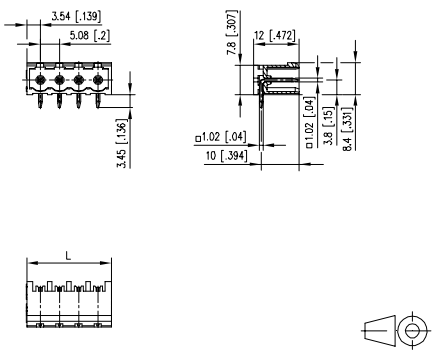

L = (Polzahl - 1) * RM + 7,08 mm

Art.-Nr.
311781 ☐

Ergänzen Sie die Art.-Nr. mit der gewünschten Polzahl.

	02	03	04	05	06	07	08
09	10	11	12				

(Hinweise: Seite 143)

Standard-Polzahlen

Passende Anschlussklemmen

zu PT106xxHGDN

	Seite
SP046xxVBNC (ASP046)	57
RP016xxVBLC (Typ 249)	118
RP016xxSBLC (Typ 250)	119

Passende Anschlussklemmen

zu PT116xxHBEC

	Seite
SP046xxVBNC (ASP046)	57
RP016xxVBLC (Typ 249)	118
RP016xxSBLC (Typ 250)	119
RP036xxHBLC (Typ 213)	120
RP036xxHBLD (Typ 214)	120

Zubehör

für **PT116xxHBEC**	Seite
700024	297

Produktfamilie | Polzahl | Farbe | Option

PT106xxHGDN *(Typ 292)

Raster | Aufbau | Funktion | *alte Produktbezeichnung

- Stiftleiste, lötbar
- Rastermaß 5,08 mm, Anschlussrichtung 90°
- geschlossene Wanne
- Farbe grün
- doppelstöckig, polgleich

Technische Daten

cULus V / A 300 / 15

SEV 13,5 A / 320 V / 4 kV / 3 IEC 61984

Überspannungskategorie	III	III	II
Verschmutzungsgrad	3	2	2
Bemessungsspannung	320 V	800 V	800 V
Bemessungsstoßspannung	4 kV	4,0 kV	4 kV
Isolierstoffgruppe	CTI 600		
Kleinste Luft- und Kriechstrecke	4,08 mm		
Lötstiftabmessungen	1,0 x 1,0 mm		
Empfohlene Bohrung in der Leiterplatte	ø 1,5 mm		
Lötstiftlänge	3,5 mm		
Schutzart nach IEC 60529	IP 00		
Farbe	grün		

Maßzeichnung

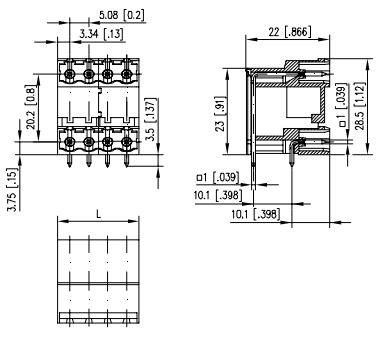

L = (Polzahl - 1) * RM + 6,68 mm

Art.-Nr.

312921 □

Ergänzen Sie die Art.-Nr. mit der gewünschten Polzahl.

	04	06	08	10	12	14	16
18	20	22	24	26	28	30	32
34	36	38	40	42	44	46	48

(Hinweise: Seite 143)

Standard-Polzahlen

Produktfamilie | Polzahl | Farbe | Option

PT116xxHBEC *(Typ 229)

Raster | Aufbau | Funktion | *alte Produktbezeichnung

- Stiftleiste, lötbar
- Rastermaß 5,08 mm, Anschlussrichtung 90°
- offene Wanne, aneinanderreihbar ohne Polverlust
- Farbe schwarz
- kodierbar

Technische Daten

cULus V / A 300 / 15

SEV 13,5 A / 320 V / 4 kV / 3 IEC 61984

Überspannungskategorie	III	III	II
Verschmutzungsgrad	3	2	2
Bemessungsspannung	320 V	800 V	800 V
Bemessungsstoßspannung	4 kV	4,0 kV	4 kV
Isolierstoffgruppe	CTI 600		
Kleinste Luft- und Kriechstrecke	4,08 mm		
Lötstiftabmessungen	1,0 x 1,0 mm		
Empfohlene Bohrung in der Leiterplatte	ø 1,5 mm		
Lötstiftlänge	3,45 mm		
Schutzart nach IEC 60529	IP 00		
Farbe	schwarz		

Maßzeichnung

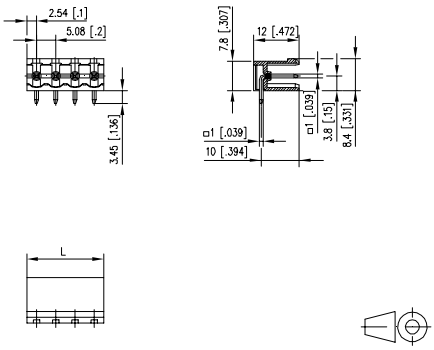

L = (Polzahl - 1) * RM + 4,98 mm

Art.-Nr.

312291 □

Ergänzen Sie die Art.-Nr. mit der gewünschten Polzahl.

	02	03	04	05	06	07	08
09	10	11	12	13	14	15	16
17	18	19	20	21	22	23	24

(Hinweise: Seite 143)

Standard-Polzahlen

Passende Anschlussklemmen

zu PT116xxHBBN	Seite
SP046xxVBNC (ASP046)	57
RP016xxVBLC (Typ 249)	118
RP016xxSBLC (Typ 250)	119
RP036xxHBLC (Typ 213)	120
RP036xxHBLD (Typ 214)	120

Zubehör

für **PT116xxHBBN**	Seite
700024	297

Passende Anschlussklemmen

zu PT116xxHBBF	Seite
SP066xxVBNF	58
SP066xxVBPF	59
RP016xxVBLF (Typ 251)	119
RP036xxHBLF (Typ 217)	121
RP036xxHBLS (Typ 218)	121

Zubehör

für **PT116xxHBBF**	Seite
700024	297

Produktfamilie	Polzahl	Farbe	Option
PT11	6xx	H	B B N

Raster / Aufbau / Funktion

***(Typ 230)** *alte Produktbezeichnung

- Stiftleiste, lötbar
- Rastermaß 5,08 mm, Anschlussrichtung 90°
- geschlossene Wanne
- Farbe schwarz
- kodierbar

Technische Daten

c UL us V / A 300 / 15

SEV 13,5 A / 320 V / 4 kV / 3 IEC 61984

Überspannungskategorie	III	III	II
Verschmutzungsgrad	3	2	2
Bemessungsspannung	320 V	800 V	800 V
Bemessungsstoßspannung	4 kV	4,0 kV	4 kV
Isolierstoffgruppe	CTI 600		
Kleinste Luft- und Kriechstrecke	4,08 mm		
Lötstiftabmessungen	1,0 x 1,0 mm		
Empfohlene Bohrung in der Leiterplatte	ø 1,5 mm		
Lötstiftlänge	3,45 mm		
Schutzart nach IEC 60529	IP 00		
Farbe	schwarz		

Maßzeichnung

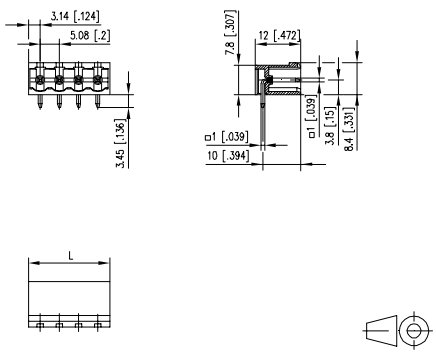

L = (Polzahl - 1) * RM + 6,28 mm

Art.-Nr.
312301 ☐

Ergänzen Sie die Art.-Nr. mit der gewünschten Polzahl.

	02	03	04	05	06	07	08
09	10	11	12	13	14	15	16
17	18	19	20	21	22	23	24

(Hinweise: Seite 143)

Standard-Polzahlen

Produktfamilie	Polzahl	Farbe	Option
PT11	6xx	H	B B F

Raster / Aufbau / Funktion

***(Typ 236)** *alte Produktbezeichnung

- Stiftleiste, lötbar
- Rastermaß 5,08 mm, Anschlussrichtung 90°
- geschlossene Wanne
- Farbe schwarz, Befestigungsflansch
- kodierbar

Technische Daten

c UL us V / A 300 / 15

SEV 13,5 A / 320 V / 4 kV / 3 IEC 61984

Überspannungskategorie	III	III	II
Verschmutzungsgrad	3	2	2
Bemessungsspannung	320 V	800 V	800 V
Bemessungsstoßspannung	4 kV	4,0 kV	4 kV
Isolierstoffgruppe	CTI 600		
Kleinste Luft- und Kriechstrecke	4,08 mm		
Lötstiftabmessungen	1,0 x 1,0 mm		
Empfohlene Bohrung in der Leiterplatte	ø 1,5 mm		
Lötstiftlänge	3,45 mm		
Schutzart nach IEC 60529	IP 00		
Farbe	schwarz		

Maßzeichnung

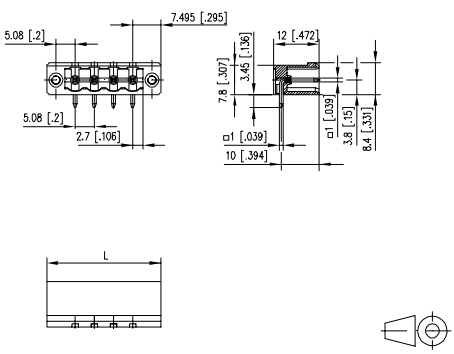

L = (Polzahl - 1) * RM + 14,99 mm

Art.-Nr.
312361 ☐

Ergänzen Sie die Art.-Nr. mit der gewünschten Polzahl.

	02	03	04	05	06	07	08
09	10	11	12	13	14	15	16
17	18	19	20	21	22	23	24

(Hinweise: Seite 143)

Standard-Polzahlen

Passende Anschlussklemmen

zu PT166xxHGDN

	Seite
SP046xxVBNC (ASP046)	57
RP016xxSBLC (Typ 250)	119
RP036xxHBLD (Typ 214)	120

Passende Anschlussklemmen

zu PR016xxVBHC

	Seite
RP026xxIBWU (Typ 079)	118

Produktfamilie | Polzahl | Farbe | Option

PT166xxHGDN *(Typ 288)

Raster | Aufbau | Funktion | *alte Produktbezeichnung

- Stiftleiste, lötbar
- Rastermaß 5,08 mm, Anschlussrichtung 90°
- geschlossene Wanne
- Farbe grün
- polversetzt, doppelstöckig

Technische Daten

c UL us V / A 300 / 15

SEV 13,5 A / 320 V / 4 kV / 3 IEC 61984

Überspannungskategorie	III	III	II
Verschmutzungsgrad	3	2	2
Bemessungsspannung	320 V	800 V	800 V
Bemessungsstoßspannung	4 kV	4,0 kV	4 kV
Isolierstoffgruppe	CTI 600		
Kleinste Luft- und Kriechstrecke	4,08 mm		
Lötstiftabmessungen	1,0 x 1,0 mm		
Empfohlene Bohrung in der Leiterplatte	ø 1,5 mm		
Lötstiftlänge	3,5 mm		
Schutzart nach IEC 60529	IP 00		
Farbe	grün		

Maßzeichnung

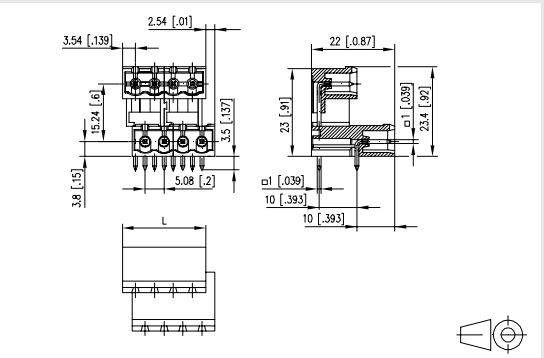

L = (Polzahl - 1) * RM + 7,08 mm

Art.-Nr.

312881 ☐

Ergänzen Sie die Art.-Nr. mit der gewünschten Polzahl.

	04	06	08	10	12	14	16
18	20	22	24	26	28	30	32
34	36	38	40	42	44	46	48

(Hinweise: Seite 143)

Standard-Polzahlen

THR | 5.08 | c UL us SEV Reg 130002

Produktfamilie | Polzahl | Farbe | Option

PR016xxVBHC *(Typ 018)

Raster | Aufbau | Funktion | *alte Produktbezeichnung

- Stiftleiste, lötbar (THR)
- Rastermaß 5,08 mm, Anschlussrichtung 0°
- aneinanderreihbar ohne Polverlust
- Farbe schwarz

Technische Daten

c UL us V / A 300 / 15

SEV Reg 130002 10 A / 250 V / 4 kV / 3 IEC 61984

Überspannungskategorie	III	III	II
Verschmutzungsgrad	3	2	2
Bemessungsspannung	250 V	500 V	500 V
Bemessungsstoßspannung	4,0 kV	4 kV	4,0 kV
Isolierstoffgruppe	CTI 400		
Kleinste Luft- und Kriechstrecke	3,78 mm		
Lötstiftabmessungen	1,0 mm		
Empfohlene Bohrung in der Leiterplatte	ø 1,3 mm		
Lötstiftlänge	3,6 mm		
Schutzart nach IEC 60529	IP 00		
Farbe	schwarz		

Maßzeichnung

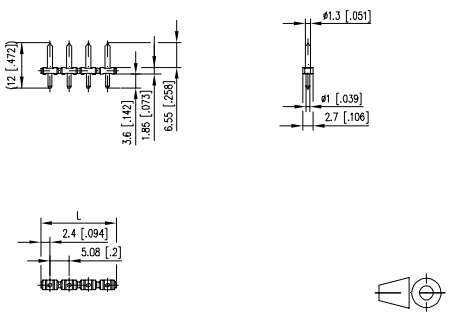

L = (Polzahl - 1) * RM + 4,8 mm

Art.-Nr.

310181 ☐

Ergänzen Sie die Art.-Nr. mit der gewünschten Polzahl.

	02	03	04	05	06	07	08
09	10	11	12	13	14	15	16
17	18	19	20	21	22	23	24

(Hinweise: Seite 143)

Standard-Polzahlen

Passende Anschlussklemmen

zu PR016xxVBVC	Seite
RP026xxIBWU (Typ 079)	118

Passende Anschlussklemmen

zu PM016xxVBHC	Seite
RP026xxIBWU (Typ 079)	118

SEV Reg 130002

Produktfamilie	Polzahl	Raster	Farbe	Aufbau	Option	Funktion
PR016	6	xx	V	B	V	C

*(Typ 028) *alte Produktbezeichnung

- Stiftleiste, lötbar (THR)
- Rastermaß 5,08 mm, Anschlussrichtung 0°
- aneinanderreihbar ohne Polverlust
- Farbe schwarz

Technische Daten

V / A	300 / 15		
SEV Reg 130002	10 A / 250 V / 4 kV / 3	IEC 61984	
Überspannungskategorie	III	III	II
Verschmutzungsgrad	3	2	2
Bemessungsspannung	250 V	500 V	500 V
Bemessungsstoßspannung	4,0 kV	4 kV	4,0 kV
Isolierstoffgruppe	CTI 400		
Kleinste Luft- und Kriechstrecke	3,78 mm		
Lötstiftabmessungen	1,0 mm		
Empfohlene Bohrung in der Leiterplatte	ø 1,3 mm		
Lötstiftlänge	3,4 mm		
Schutzart nach IEC 60529	IP 00		
Farbe	schwarz		

Maßzeichnung

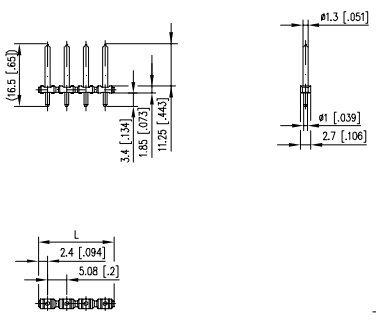

L = (Polzahl - 1) * RM + 4,8 mm

Art.-Nr.

310281 ☐

Ergänzen Sie die Art.-Nr. mit der gewünschten Polzahl.

	02	03	04	05	06	07	08
09	10	11	12	13	14	15	16
17	18	19	20	21	22	23	24

(Hinweise: Seite 143)

Standard-Polzahlen

* Zulassung in Vorbereitung

Produktfamilie	Polzahl	Raster	Farbe	Aufbau	Option	Funktion
PM016	6	xx	V	B	H	C

- Stiftleiste, lötbar (SMT)
- Rastermaß 5,08 mm, Anschlussrichtung 0°
- aneinanderreihbar ohne Polverlust
- Farbe schwarz
- Verpackung Tape & Reel möglich

Technische Daten

V / A	130 / 10		
V / A	130 / 10		
Überspannungskategorie	III	III	II
Verschmutzungsgrad	3	2	2
Bemessungsspannung	160 V	320 V	320 V
Bemessungsstoßspannung	2,5 kV	2,5 kV	2,5 kV
Isolierstoffgruppe	CTI 400		
Kleinste Luft- und Kriechstrecke	2,5 mm		
Lötstiftabmessungen	2,5 mm		
Schutzart nach IEC 60529	IP 00		
Farbe	schwarz		

Maßzeichnung

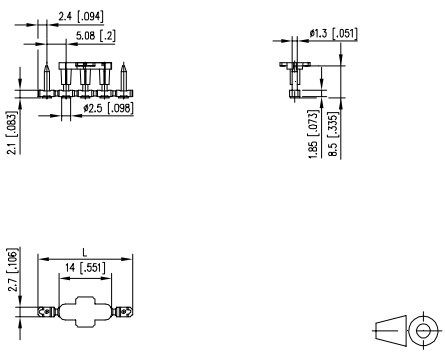

L = (Polzahl - 1) * RM + 4,8 mm

Art.-Nr.

PM016 ☐ **VBHC**

Ergänzen Sie die Art.-Nr. mit der gewünschten Polzahl.

	02	03	04	05	06	07	08
09	10	11	12				

(Hinweis: Seite 143)

Standard-Polzahlen

Passende Anschlussklemmen

zu PR066xxHBBF

	Seite
SP066xxVBNF	58
SP066xxVBPF	59
RP016xxVBLF (Typ 251)	119

Zubehör

für **PR066xxHBBF**

	Seite
700024	297

Passende Anschlussklemmen

zu PR066xxVBBF

	Seite
SP066xxVBNF	58

Zubehör

für **PR066xxVBBF**

	Seite
700024	297

Produktfamilie | Polzahl | Farbe | Option

PR066xxHBBF *(Typ 398)

Raster | Aufbau | Funktion | *alte Produktbezeichnung

- Stiftleiste, lötbar (THR)
- Rastermaß 5,08 mm, Anschlussrichtung 90°
- geschlossene Wanne
- Farbe schwarz, Befestigungsflansch
- Verpackung Tape & Reel möglich
- kodierbar

Technische Daten

V / A 300 / 15

13,5 A / 320 V / 4 kV / 3 IEC 61984

Überspannungskategorie	III	III	II
Verschmutzungsgrad	3	2	2
Bemessungsspannung	320 V	800 V	800 V
Bemessungsstoßspannung	4 kV	4,0 kV	4 kV
Isolierstoffgruppe	CTI 600		
Kleinste Luft- und Kriechstrecke	4,08 mm		
Lötstiftabmessungen	1,0 x 1,0 mm		
Empfohlene Bohrung in der Leiterplatte	ø 1,5 mm		
Lötstiftlänge	3,45 mm		
Schutzart nach IEC 60529	IP 00		
Farbe	schwarz		

Maßzeichnung

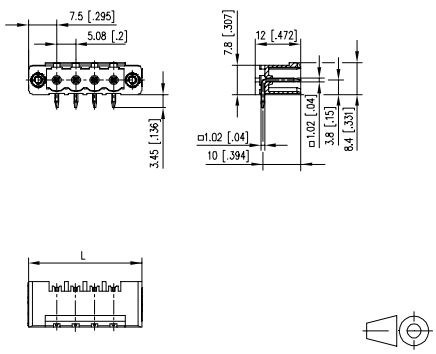

L = (Polzahl - 1) * RM + 7,08 mm

Art.-Nr.

313981 ☐

Ergänzen Sie die Art.-Nr. mit der gewünschten Polzahl.

	02	03	04	05	06	07	08
09	10	11	12				

(Hinweise: Seite 143)

Standard-Polzahlen

Produktfamilie | Polzahl | Farbe | Option

PR066xxVBBF *(Typ 399)

Raster | Aufbau | Funktion | *alte Produktbezeichnung

- Stiftleiste, lötbar (THR)
- Rastermaß 5,08 mm, Anschlussrichtung 0°
- geschlossene Wanne
- Farbe schwarz, Befestigungsflansch
- Verpackung Tape & Reel möglich
- kodierbar

Technische Daten

V / A 300 / 15

13,5 A / 320 V / 4 kV / 3 IEC 61984

Überspannungskategorie	III	III	II
Verschmutzungsgrad	3	2	2
Bemessungsspannung	320 V	800 V	800 V
Bemessungsstoßspannung	4 kV	4,0 kV	4 kV
Isolierstoffgruppe	CTI 600		
Kleinste Luft- und Kriechstrecke	4,08 mm		
Lötstiftabmessungen	1,0 x 1,0 mm		
Empfohlene Bohrung in der Leiterplatte	ø 1,5 mm		
Lötstiftlänge	3,25 mm		
Schutzart nach IEC 60529	IP 00		
Farbe	schwarz		

Maßzeichnung

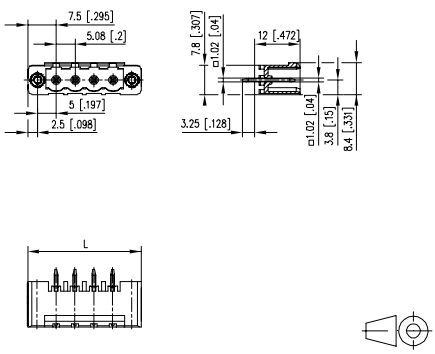

L = (Polzahl - 1) * RM + 7,08 mm

Art.-Nr.

313991 ☐

Ergänzen Sie die Art.-Nr. mit der gewünschten Polzahl.

	02	03	04	05	06	07	08
09	10	11	12				

(Hinweise: Seite 143)

Standard-Polzahlen

Passende Anschlussklemmen

zu PR066xxVBEC	Seite
SP046xxVBNC (ASP046)	57
SP066xxVBNC	57
SP066xxVBPC	58
RP016xxVBLC (Typ 249)	118
RP016xxSBLC (Typ 250)	119
RP036xxHBLC (Typ 213)	120
RP036xxHBLD (Typ 214)	120

Zubehör

für **PR066xxVBEC**	Seite
700024	297

Passende Anschlussklemmen

zu PR066xxVBBN	Seite
RP016xxVBLC (Typ 249)	118
RP016xxSBLC (Typ 250)	119

Zubehör

für **PR066xxVBBN**	Seite
700024	297

Produktfamilie | Polzahl | Farbe | Option

PR066xxVBEC *(Typ 479)

Raster | Aufbau | Funktion | *alte Produktbezeichnung

- Stiftleiste, lötbar (THR)
- Rastermaß 5,08 mm, Anschlussrichtung 0°
- offene Wanne
- Farbe schwarz
- Verpackung Tape & Reel möglich
- kodierbar

Technische Daten

V / A	300 / 15		
13,5 A / 320 V / 4 kV / 3 IEC 61984			
Überspannungskategorie	III	III	II
Verschmutzungsgrad	3	2	2
Bemessungsspannung	320 V	800 V	800 V
Bemessungsstoßspannung	4 kV	4,0 kV	4 kV
Isolierstoffgruppe	CTI 600		
Kleinste Luft- und Kriechstrecke	4,08 mm		
Lötstiftabmessungen	1,0 x 1,0 mm		
Empfohlene Bohrung in der Leiterplatte	ø 1,5 mm		
Lötstiftlänge	3,25 mm		
Schutzart nach IEC 60529	IP 00		
Farbe	schwarz		

Maßzeichnung

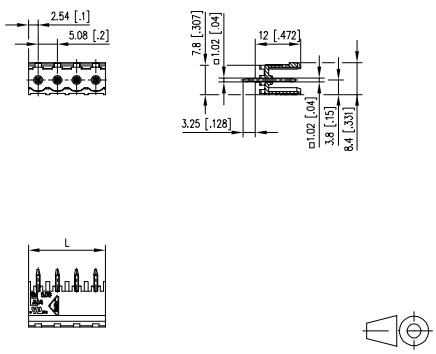

L = (Polzahl - 1) * RM + 5,08 mm

Art.-Nr.

314791 ☐

Ergänzen Sie die Art.-Nr. mit der gewünschten Polzahl.

	02	03	04	05	06	07	08
09	10	11	12				

(Hinweise: Seite 143)

Standard-Polzahlen

Produktfamilie | Polzahl | Farbe | Option

PR066xxVBBN *(Typ 179)

Raster | Aufbau | Funktion | *alte Produktbezeichnung

- Stiftleiste, lötbar (THR)
- Rastermaß 5,08 mm, Anschlussrichtung 0°
- geschlossene Wanne
- Farbe schwarz
- Verpackung Tape & Reel möglich
- kodierbar

Technische Daten

V / A	300 / 15		
13,5 A / 320 V / 4 kV / 3 IEC 61984			
Überspannungskategorie	III	III	II
Verschmutzungsgrad	3	2	2
Bemessungsspannung	320 V	800 V	800 V
Bemessungsstoßspannung	4 kV	4,0 kV	4 kV
Isolierstoffgruppe	CTI 600		
Kleinste Luft- und Kriechstrecke	4,08 mm		
Lötstiftabmessungen	1,0 x 1,0 mm		
Empfohlene Bohrung in der Leiterplatte	ø 1,5 mm		
Lötstiftlänge	3,25 mm		
Schutzart nach IEC 60529	IP 00		
Farbe	schwarz		

Maßzeichnung

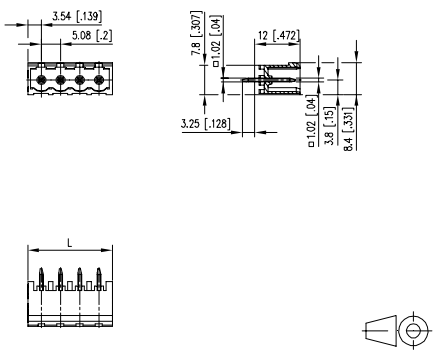

L = (Polzahl - 1) * RM + 7,08 mm

Art.-Nr.

311791 ☐

Ergänzen Sie die Art.-Nr. mit der gewünschten Polzahl.

	02	03	04	05	06	07	08
09	10	11	12				

(Hinweise: Seite 143)

Standard-Polzahlen

Passende Anschlussklemmen

zu PT106xxVGDN

	Seite
SP046xxVBNC(ASP046)	57
RP016xxVBLC (Typ 249)	118
RP016xxSBLC (Typ 250)	119

Passende Anschlussklemmen

zu PT116xxVBEC

	Seite
SP046xxVBNC (ASP046)	57
SP066xxVBNC	57
SP066xxVBPC	58
RP016xxVBLC (Typ 249)	118
RP016xxSBLC (Typ 250)	119
RP036xxHBLC (Typ 213)	120
RP036xxHBLD (Typ 214)	120
RP01AxxVBLC (Typ 249)	126

Zubehör

für **PT116xxVBEC**

	Seite
700024	297

Produktfamilie | Polzahl | Farbe | Option

PT106xxVGDN *(Typ 290)

Raster | Aufbau | Funktion | *alte Produktbezeichnung

- Stiftleiste, lötbar
- Rastermaß 5,08 mm, Anschlussrichtung 0°
- geschlossene Wanne
- Farbe grün
- zwei Reihen, polgleich

Technische Daten

V / A	300 / 15		
13,5 A / 320 V / 4 kV / 3 IEC 61984			
Überspannungskategorie	III	III	II
Verschmutzungsgrad	3	2	2
Bemessungsspannung	320 V	800 V	800 V
Bemessungsstoßspannung	4 kV	4,0 kV	4 kV
Isolierstoffgruppe	CTI 600		
Kleinste Luft- und Kriechstrecke	4,08 mm		
Lötstiftabmessungen	1,0 x 1,0 mm		
Empfohlene Bohrung in der Leiterplatte	ø 1,5 mm		
Lötstiftlänge	3,9 mm		
Schutzart nach IEC 60529	IP 00		
Farbe	grün		

Maßzeichnung

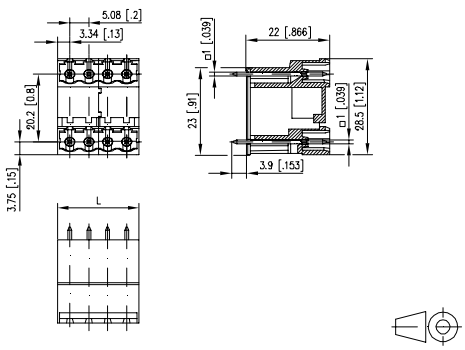

L = (Polzahl - 1) * RM + 6,68 mm

Art.-Nr.

312901 ☐

Ergänzen Sie die Art.-Nr. mit der gewünschten Polzahl.

	04	06	08	10	12	14	16
18	20	22	24	26	28	30	32
34	36	38	40	42	44	46	48

(Hinweise: Seite 143)

Standard-Polzahlen

Produktfamilie | Polzahl | Farbe | Option

PT116xxVBEC *(Typ 219)

Raster | Aufbau | Funktion | *alte Produktbezeichnung

- Stiftleiste, lötbar
- Rastermaß 5,08 mm, Anschlussrichtung 0°
- offene Wanne, aneinanderreihbar ohne Polverlust
- Farbe schwarz
- kodierbar

Technische Daten

V / A	300 / 15		
13,5 A / 320 V / 4 kV / 3 IEC 61984			
Überspannungskategorie	III	III	II
Verschmutzungsgrad	3	2	2
Bemessungsspannung	320 V	800 V	800 V
Bemessungsstoßspannung	4 kV	4,0 kV	4 kV
Isolierstoffgruppe	CTI 600		
Kleinste Luft- und Kriechstrecke	4,08 mm		
Lötstiftabmessungen	1,0 x 1,0 mm		
Empfohlene Bohrung in der Leiterplatte	ø 1,5 mm		
Lötstiftlänge	3,25 mm		
Schutzart nach IEC 60529	IP 00		
Farbe	schwarz		

Maßzeichnung

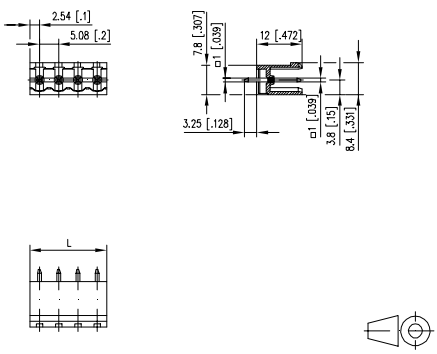

L = (Polzahl - 1) * RM + 4,98 mm

Art.-Nr.

312191 ☐

Ergänzen Sie die Art.-Nr. mit der gewünschten Polzahl.

	02	03	04	05	06	07	08
09	10	11	12	13	14	15	16
17	18	19	20	21	22	23	24

(Hinweise: Seite 143)

Standard-Polzahlen

Passende Anschlussklemmen

zu PT116xxVBBN	Seite
SP046xxVBNC (ASP046)	57
SP066xxVBNC	57
SP066xxVBPC	58
RP016xxVBLC (Typ 249)	118
RP016xxSBLC (Typ 250)	119
RP036xxHBLC (Typ 213)	120
RP036xxHBLD (Typ 214)	120
RP01AxxVBLC (Typ 249)	126

Zubehör

für **PT116xxVBBN**	Seite
700024	297

Passende Anschlussklemmen

zu PT116xxVBBF	Seite
SP066xxVBNF	58
SP066xxVBPF	59
RP016xxVBLF (Typ 251)	119
RP036xxHBLF (Typ 217)	121
RP036xxHBLS (Typ 218)	121

Zubehör

für **PT116xxVBBF**	Seite
700024	297

Produktfamilie | Polzahl | Farbe | Option

PT116xxVBBN *(Typ 220)

Raster | Aufbau | Funktion | *alte Produktbezeichnung

- Stiftleiste, lötbar
- Rastermaß 5,08 mm, Anschlussrichtung 0°
- geschlossene Wanne
- Farbe schwarz
- kodierbar

Technische Daten

c UL us V / A 300 / 15

SEV 13,5 A / 320 V / 4 kV / 3 IEC 61984

Überspannungskategorie	III	III	II
Verschmutzungsgrad	3	2	2
Bemessungsspannung	320 V	800 V	800 V
Bemessungsstoßspannung	4 kV	4,0 kV	4 kV
Isolierstoffgruppe	CTI 600		
Kleinste Luft- und Kriechstrecke	4,08 mm		
Lötstiftabmessungen	1,0 x 1,0 mm		
Empfohlene Bohrung in der Leiterplatte	ø 1,5 mm		
Lötstiftlänge	3,25 mm		
Schutzart nach IEC 60529	IP 00		
Farbe	schwarz		

Maßzeichnung

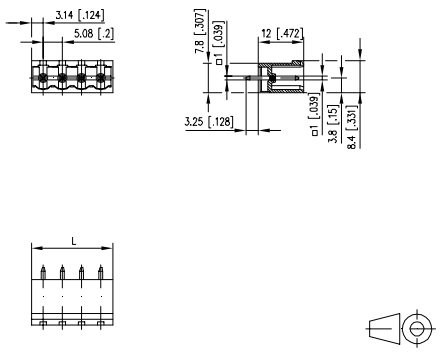

L = (Polzahl - 1) * RM + 6,28 mm

Art.-Nr.
312201 ☐

Ergänzen Sie die Art.-Nr. mit der gewünschten Polzahl.

	02	03	04	05	06	07	08
09	10	11	12	13	14	15	16
17	18	19	20	21	22	23	24

(Hinweise: Seite 143)

Standard-Polzahlen

Produktfamilie | Polzahl | Farbe | Option

PT116xxVBBF *(Typ 235)

Raster | Aufbau | Funktion | *alte Produktbezeichnung

- Stiftleiste, lötbar
- Rastermaß 5,08 mm, Anschlussrichtung 0°
- geschlossene Wanne
- Farbe schwarz, Befestigungsflansch
- kodierbar

Technische Daten

c UL us V / A 300 / 15

SEV 13,5 A / 320 V / 4 kV / 3 IEC 61984

Überspannungskategorie	III	III	II
Verschmutzungsgrad	3	2	2
Bemessungsspannung	320 V	800 V	800 V
Bemessungsstoßspannung	4 kV	4,0 kV	4 kV
Isolierstoffgruppe	CTI 600		
Kleinste Luft- und Kriechstrecke	4,08 mm		
Lötstiftabmessungen	1,0 x 1,0 mm		
Empfohlene Bohrung in der Leiterplatte	ø 1,5 mm		
Lötstiftlänge	3,25 mm		
Schutzart nach IEC 60529	IP 00		
Farbe	schwarz		

Maßzeichnung

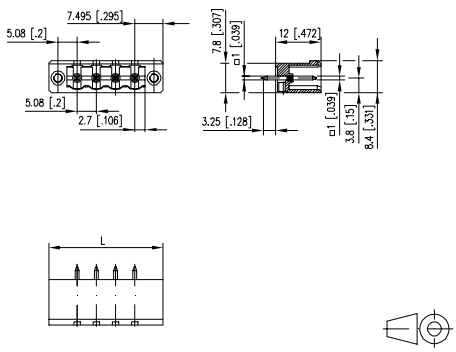

L = (Polzahl - 1) * RM + 14,99 mm

Art.-Nr.
312351 ☐

Ergänzen Sie die Art.-Nr. mit der gewünschten Polzahl.

	02	03	04	05	06	07	08
09	10	11	12	13	14	15	16
17	18	19	20	21	22	23	24

(Hinweise: Seite 143)

Standard-Polzahlen

Passende Anschlussklemmen

zu PT166xxVGDN	Seite
SP046xxVBNC (ASP046)	57
RP016xxSBLC (Typ 250)	119
RP036xxHBLD (Typ 214)	120

Produktfamilie	Polzahl		Farbe	Option	
PT166	xx	V	G	D	N
Raster		Aufbau	Funktion		

PT166xxVGDN*(Typ 286)

*alte Produktbezeichnung

- Stiftleiste, lötbar
- Rastermaß 5,08 mm, Anschlussrichtung 0°
- geschlossene Wanne
- Farbe grün
- polversetzt, doppelstöckig

Technische Daten

V / A	300 / 15		
13,5 A / 320 V / 4 kV / 3 IEC 61984			
Überspannungskategorie	III	III	II
Verschmutzungsgrad	3	2	2
Bemessungsspannung	320 V	800 V	800 V
Bemessungsstoßspannung	4 kV	4,0 kV	4 kV
Isolierstoffgruppe	CTI 600		
Kleinste Luft- und Kriechstrecke	4,08 mm		
Lötstiftabmessungen	1,0 x 1,0 mm		
Empfohlene Bohrung in der Leiterplatte	ø 1,5 mm		
Lötstiftlänge	3,9 mm		
Schutzart nach IEC 60529	IP 00		
Farbe	grün		

Maßzeichnung

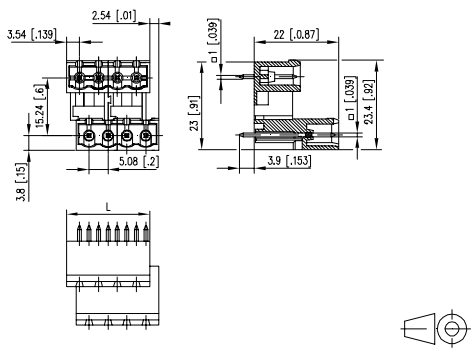

L = (Polzahl - 1) * RM + 7,08 mm

Art.-Nr.

312861 ☐

Ergänzen Sie die Art.-Nr. mit der gewünschten Polzahl.

	04	06	08	10	12	14	16
18	20	22	24	26	28	30	32
34	36	38	40	42	44	46	48

(Hinweise: Seite 143)

Standard-Polzahlen

Passende Anschlussklemmen

zu PT118xxHBEC	Seite
RP018xxVBLC (Typ 262)	122

Zubehör

für **PT118xxHBEC**	Seite
700024	297

Passende Anschlussklemmen

zu PT118xxHBBC	Seite
RP018xxVBLC (Typ 262)	122

Zubehör

für **PT118xxHBBC**	Seite
700024	297

Produktfamilie | Polzahl | Farbe | Option

PT118xxHBEC *(Typ 265)

Raster | Aufbau | Funktion | *alte Produktbezeichnung

- Stiftleiste, lötbar
- Rastermaß 7,62 mm, Anschlussrichtung 90°
- offene Wanne, aneinanderreihbar ohne Polverlust
- Farbe schwarz
- kodierbar

Technische Daten

V / A / AWG	300 / 15 / 28 - 14		
13,5 A / 500 V / 6 kV / 3 IEC 61984			
Überspannungskategorie	III	III	II
Verschmutzungsgrad	3	2	2
Bemessungsspannung	500 V	1250 V	1250 V
Bemessungsstoßspannung	6,0 kV	6,0 kV	6 kV
Isolierstoffgruppe	CTI 600		
Kleinste Luft- und Kriechstrecke	6,6 mm		
Lötstiftabmessungen	1,0 x 1,0 mm		
Empfohlene Bohrung in der Leiterplatte	ø 1,5 mm		
Lötstiftlänge	3,45 mm		
Schutzart nach IEC 60529	IP 00		
Farbe	schwarz		

Maßzeichnung

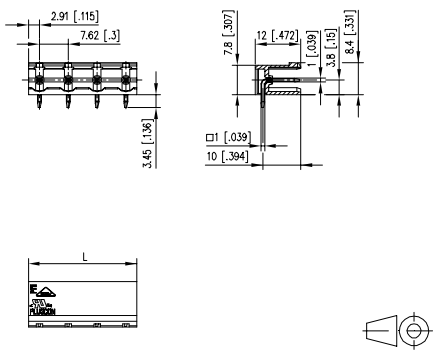

L = (Polzahl - 1) * RM + 5,82 mm

Art.-Nr.

312651 ☐

Ergänzen Sie die Art.-Nr. mit der gewünschten Polzahl.

	02	03	04	05	06	07	08
09	10	11	12				

(Hinweis: Seite 143)

Standard-Polzahlen

Produktfamilie | Polzahl | Farbe | Option

PT118xxHBBC *(Typ 266)

Raster | Aufbau | Funktion | *alte Produktbezeichnung

- Stiftleiste, lötbar
- Rastermaß 7,62 mm, Anschlussrichtung 90°
- geschlossene Wanne
- Farbe schwarz
- kodierbar

Technische Daten

V / A / AWG	300 / 15 / 28 - 14		
13,5 A / 500 V / 6 kV / 3 IEC 61984			
Überspannungskategorie	III	III	II
Verschmutzungsgrad	3	2	2
Bemessungsspannung	500 V	1250 V	1250 V
Bemessungsstoßspannung	6,0 kV	6,0 kV	6 kV
Isolierstoffgruppe	CTI 600		
Kleinste Luft- und Kriechstrecke	6,6 mm		
Lötstiftabmessungen	1,0 x 1,0 mm		
Empfohlene Bohrung in der Leiterplatte	ø 1,5 mm		
Lötstiftlänge	3,45 mm		
Schutzart nach IEC 60529	IP 00		
Farbe	schwarz		

Maßzeichnung

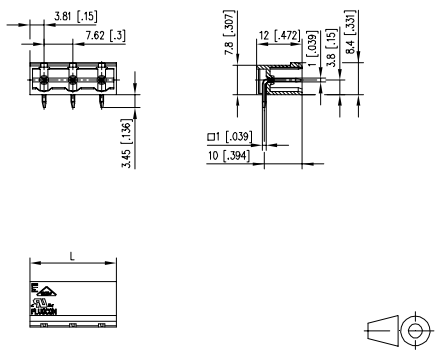

L = (Polzahl - 1) * RM + 7,62 mm

Art.-Nr.

312661 ☐

Ergänzen Sie die Art.-Nr. mit der gewünschten Polzahl.

	02	03	04	05	06	07	08
09	10	11	12				

(Hinweis: Seite 143)

Standard-Polzahlen

Passende Anschlussklemmen

zu PT118xxVBEC	Seite
RP018xxVBLC (Typ 262)	122

Zubehör

für **PT118xxVBEC**	Seite
700024	297

Passende Anschlussklemmen

zu PT118xxVBBC	Seite
RP018xxVBLC (Typ 262)	122

Zubehör

für **PT118xxVBBC**	Seite
700024	297

Produktfamilie	Polzahl	Farbe	Option
PT11	8xx	V	B E C

Raster Aufbau Funktion

***(Typ 263)** *alte Produktbezeichnung

- Stiftleiste, lötbar
- Rastermaß 7,62 mm, Anschlussrichtung 0°
- offene Wanne, aneinanderreihbar ohne Polverlust
- Farbe schwarz
- kodierbar

Technische Daten

c UL us V / A / AWG 300 / 15 / 28 - 14

SEV 13,5 A / 500 V / 6 kV / 3 IEC 61984

Überspannungskategorie	III	III	II
Verschmutzungsgrad	3	2	2
Bemessungsspannung	500 V	1250 V	1250 V
Bemessungsstoßspannung	6,0 kV	6,0 kV	6 kV
Isolierstoffgruppe	CTI 600		
Kleinste Luft- und Kriechstrecke	6,6 mm		
Lötstiftabmessungen	1,0 x 1,0 mm		
Empfohlene Bohrung in der Leiterplatte	ø 1,5 mm		
Lötstiftlänge	3,25 mm		
Schutzart nach IEC 60529	IP 00		
Farbe	schwarz		

Maßzeichnung

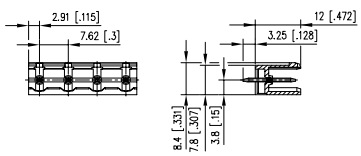

L = (Polzahl - 1) * RM + 5,82 mm

Art.-Nr.
312631 □

Ergänzen Sie die Art.-Nr. mit der gewünschten Polzahl.

	02	03	04	05	06	07	08
09	10	11	12				

(Hinweise: Seite 143)

Standard-Polzahlen

Produktfamilie	Polzahl	Farbe	Option
PT11	8xx	V	B B C

Raster Aufbau Funktion

***(Typ 264)** *alte Produktbezeichnung

- Stiftleiste, lötbar
- Rastermaß 7,62 mm, Anschlussrichtung 0°
- geschlossene Wanne
- Farbe schwarz
- kodierbar

Technische Daten

c UL us V / A / AWG 300 / 15 / 28 - 14

SEV 13,5 A / 500 V / 6 kV / 3 IEC 61984

Überspannungskategorie	III	III	II
Verschmutzungsgrad	3	2	2
Bemessungsspannung	500 V	1250 V	1250 V
Bemessungsstoßspannung	6,0 kV	6,0 kV	6 kV
Isolierstoffgruppe	CTI 600		
Kleinste Luft- und Kriechstrecke	6,6 mm		
Lötstiftabmessungen	1,0 x 1,0 mm		
Empfohlene Bohrung in der Leiterplatte	ø 1,5 mm		
Lötstiftlänge	3,25 mm		
Schutzart nach IEC 60529	IP 00		
Farbe	schwarz		

Maßzeichnung

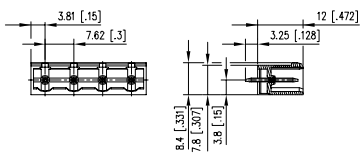

L = (Polzahl - 1) * RM + 7,62 mm

Art.-Nr.
312641 □

Ergänzen Sie die Art.-Nr. mit der gewünschten Polzahl.

	02	03	04	05	06	07	08
09	10	11	12				

(Hinweise: Seite 143)

Standard-Polzahlen

Passende Anschlussklemmen

zu PT049xxHBBN	Seite
RP019xxWBLC (Typ 049)	123

Produktfamilie | Polzahl | Farbe | Option

PT049 9 xx H B V C *(Typ 031)

Raster | Aufbau | Funktion | *alte Produktbezeichnung

- Stiftleiste, lötbar
- Rastermaß 10,00 mm, Anschlussrichtung 90°
- offene Wanne, aneinanderreihbar ohne Polverlust
- Farbe schwarz

Technische Daten

V / A 600 / 10

10 A / 630 V / 6 kV / 3 IEC 61984

Überspannungskategorie	III	III	II
Verschmutzungsgrad	3	2	2
Bemessungsspannung	630 V	1600 V	1600 V
Bemessungsstoßspannung	8,0 kV	8 kV	8,0 kV
Isolierstoffgruppe	CTI 600		
Kleinste Luft- und Kriechstrecke	8,7 mm		
Lötstiftabmessungen	1,0 mm		
Empfohlene Bohrung in der Leiterplatte	ø 1,3 mm		
Lötstiftlänge	2,9 mm		
Schutzart nach IEC 60529	IP 00		
Farbe	schwarz		

Maßzeichnung

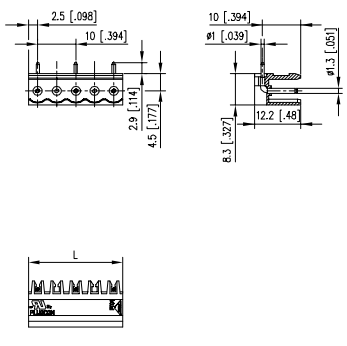

L = (Polzahl - 1) * RM + 5 mm

Art.-Nr.
310312 ☐

Ergänzen Sie die Art.-Nr. mit der gewünschten Polzahl.

	02	03	04	05	06	07	08
09	10	11					

(Hinweise: Seite 143)

Standard-Polzahlen

Produktfamilie | Polzahl | Farbe | Option

PT049 9 xx H B B N *(Typ 030)

Raster | Aufbau | Funktion | *alte Produktbezeichnung

- Stiftleiste, lötbar
- Rastermaß 10,00 mm, Anschlussrichtung 90°
- geschlossene Wanne
- Farbe schwarz

Technische Daten

V / A 600 / 15

10 A / 630 V / 6 kV / 3 IEC 61984

Überspannungskategorie	III	III	II
Verschmutzungsgrad	3	2	2
Bemessungsspannung	630 V	1600 V	1600 V
Bemessungsstoßspannung	8,0 kV	8 kV	8,0 kV
Isolierstoffgruppe	CTI 600		
Kleinste Luft- und Kriechstrecke	8,7 mm		
Lötstiftabmessungen	1,0 mm		
Empfohlene Bohrung in der Leiterplatte	ø 1,3 mm		
Lötstiftlänge	3,6 mm		
Schutzart nach IEC 60529	IP 00		
Farbe	schwarz		

Maßzeichnung

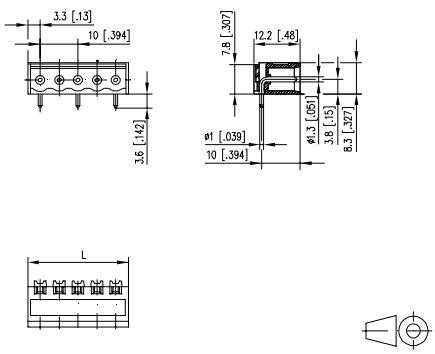

L = (Polzahl - 1) * RM + 6,6 mm

Art.-Nr.
310302 ☐

Ergänzen Sie die Art.-Nr. mit der gewünschten Polzahl.

	02	03	04	05	06	07	08
09	10	11					

(Hinweise: Seite 143)

Standard-Polzahlen

Passende Anschlussklemmen

zu PT119xxHBBF	Seite
SP129xxVBNF (ASP129)	60
RP019xxVBLF (Typ 351)	125

Zubehör

für **PT119xxHBBF**	Seite
700024	297

Passende Anschlussklemmen

zu PT069xxVBVN	Seite
RP029xxIBWC (Typ 007)	123

Produktfamilie	Polzahl	Farbe	Option
PT119	9xx	H	B B F

Raster / Aufbau / Funktion

***(Typ 336)** *alte Produktbezeichnung

- Stiftleiste, lötbar
- Rastermaß 10,00 mm, Anschlussrichtung 90°
- geschlossene Wanne
- Farbe schwarz, Befestigungsflansch

Technische Daten

V / A	600 / 15		
13,5 A / 630 V / 6 kV / 3 IEC 61984			
Überspannungskategorie	III	III	II
Verschmutzungsgrad	3	2	2
Bemessungsspannung	630 V	1600 V	1600 V
Bemessungsstoßspannung	8,0 kV	8 kV	8,0 kV
Isolierstoffgruppe	CTI 600		
Kleinste Luft- und Kriechstrecke	9 mm		
Lötstiftabmessungen	1,0 x 1,0 mm		
Empfohlene Bohrung in der Leiterplatte	ø 1,5 mm		
Lötstiftlänge	3,45 mm		
Schutzart nach IEC 60529	IP 00		
Farbe	schwarz		

Maßzeichnung

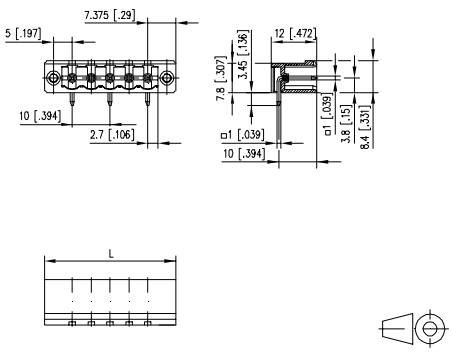

L = (Polzahl - 1) * RM + 14,75 mm

Art.-Nr.
313362 ☐

Ergänzen Sie die Art.-Nr. mit der gewünschten Polzahl.

	02	03	04	05	06	07	08
09	10	11	12				

(Hinweise: Seite 143)

Standard-Polzahlen

Produktfamilie	Polzahl	Farbe	Option
PT069	9xx	V	B V N

Raster / Aufbau / Funktion

***(Typ 042)** *alte Produktbezeichnung

- Stiftleiste, lötbar
- Rastermaß 10,00 mm, Anschlussrichtung 0°
- offene Wanne, Führungsleiste
- Farbe schwarz

Technische Daten

V / A	600 / 15		
10 A / 630 V / 6 kV / 3 IEC 61984			
Überspannungskategorie	III	III	II
Verschmutzungsgrad	3	2	2
Bemessungsspannung	630 V	1600 V	1600 V
Bemessungsstoßspannung	8,0 kV	8 kV	8,0 kV
Isolierstoffgruppe	CTI 600		
Kleinste Luft- und Kriechstrecke	8,7 mm		
Lötstiftabmessungen	1,0 mm		
Empfohlene Bohrung in der Leiterplatte	ø 1,3 mm		
Lötstiftlänge	3,35 mm		
Schutzart nach IEC 60529	IP 00		
Farbe	schwarz		

Maßzeichnung

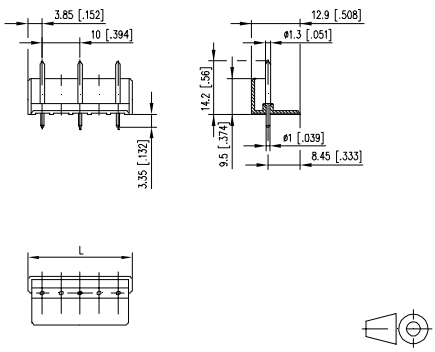

L = (Polzahl - 1) * RM + 7,7 mm

Art.-Nr.
310422 ☐

Ergänzen Sie die Art.-Nr. mit der gewünschten Polzahl.

	02	03	04	05	06		

(Hinweise: Seite 143)

Standard-Polzahlen

Passende Anschlussklemmen

zu PT049xxVBBN	Seite
RP019xxWBLC (Typ 049)	123

Passende Anschlussklemmen

zu PT119xxVBBN	Seite
SP049xxVBNC (ASP049)	60
RP039xxHBLC (Typ 313)	124
RP019xxVBLC (Typ 349)	124

Zubehör

für **PT119xxVBBN**	Seite
700024	297

Produktfamilie	Polzahl	Farbe	Option
PT04	9xx	V	B B N

Raster | Aufbau | Funktion

***(Typ 020)** *alte Produktbezeichnung

- Stiftleiste, lötbar
- Rastermaß 10,00 mm, Anschlussrichtung 0°
- geschlossene Wanne
- Farbe schwarz

Technische Daten

V / A 600 / 15

10 A / 630 V / 6 kV / 3 IEC 61984

Überspannungskategorie	III	III	II
Verschmutzungsgrad	3	2	2
Bemessungsspannung	630 V	1600 V	1600 V
Bemessungsstoßspannung	8,0 kV	8 kV	8,0 kV
Isolierstoffgruppe	CTI 600		
Kleinste Luft- und Kriechstrecke	8,7 mm		
Lötstiftabmessungen	1,0 mm		
Empfohlene Bohrung in der Leiterplatte	ø 1,3 mm		
Lötstiftlänge	5,2 mm		
Schutzart nach IEC 60529	IP 00		
Farbe	schwarz		

Maßzeichnung

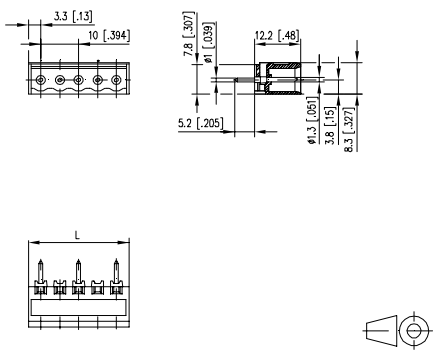

L = (Polzahl - 1) * RM + 6,6 mm

Art.-Nr.
310202 ☐

Ergänzen Sie die Art.-Nr. mit der gewünschten Polzahl.

	02	03	04	05	06	07	08
09	10	11					

(Hinweise: Seite 143)

Standard-Polzahlen

Produktfamilie	Polzahl	Farbe	Option
PT11	9xx	V	B B N

Raster | Aufbau | Funktion

***(Typ 320)** *alte Produktbezeichnung

- Stiftleiste, lötbar
- Rastermaß 10,00 mm, Anschlussrichtung 0°
- geschlossene Wanne
- Farbe schwarz

Technische Daten

V / A 600 / 15

13,5 A / 630 V / 6 kV / 3 IEC 61984

Überspannungskategorie	III	III	II
Verschmutzungsgrad	3	2	2
Bemessungsspannung	630 V	1600 V	1600 V
Bemessungsstoßspannung	8,0 kV	8 kV	8,0 kV
Isolierstoffgruppe	CTI 600		
Kleinste Luft- und Kriechstrecke	9 mm		
Lötstiftabmessungen	1,0 x 1,0 mm		
Empfohlene Bohrung in der Leiterplatte	ø 1,5 mm		
Lötstiftlänge	3,25 mm		
Schutzart nach IEC 60529	IP 00		
Farbe	schwarz		

Maßzeichnung

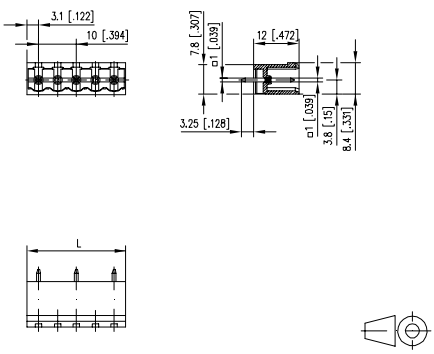

L = (Polzahl - 1) * RM + 6,2 mm

Art.-Nr.
313202 ☐

Ergänzen Sie die Art.-Nr. mit der gewünschten Polzahl.

	02	03	04	05	06	07	08
09	10	11	12				

(Hinweise: Seite 143)

Standard-Polzahlen

Passende Anschlussklemmen

zu PT119xxVBBF	Seite
SP129xxVBNF (ASP129)	60
RP019xxVBLF (Typ 351)	125

Zubehör

für **PT119xxVBBF**	Seite
700024	297

Produktfamilie		Polzahl		Farbe	Option	
PT11	**9**	**xx**	**V**	**B**	**B**	**F**
	Raster		Aufbau		Funktion	

***(Typ 335)**

*alte Produktbezeichnung

- Stiftleiste, lötbar
- Rastermaß 10,00 mm, Anschlussrichtung 0°
- geschlossene Wanne
- Farbe schwarz, Befestigungsflansch

Technische Daten

V / A 600 / 15

13,5 A / 630 V / 6 kV / 3 IEC 61984

Überspannungskategorie	III	III	II
Verschmutzungsgrad	3	2	2
Bemessungsspannung	630 V	1600 V	1600 V
Bemessungsstoßspannung	8,0 kV	8 kV	8,0 kV
Isolierstoffgruppe	CTI 600		
Kleinste Luft- und Kriechstrecke	9 mm		
Lötstiftabmessungen	1,0 x 1,0 mm		
Empfohlene Bohrung in der Leiterplatte	ø 1,5 mm		
Lötstiftlänge	3,25 mm		
Schutzart nach IEC 60529	IP 00		
Farbe	schwarz		

Maßzeichnung

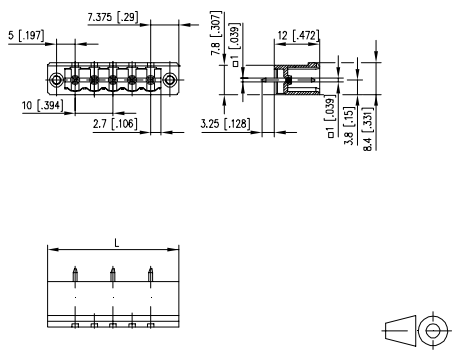

L = (Polzahl - 1) * RM + 14,75 mm

Art.-Nr.

313352 □

Ergänzen Sie die Art.-Nr. mit der gewünschten Polzahl.

	02	03	04	05	06	07	08
09	10	11	12				

(Hinweise: Seite 143)

■ **Standard-Polzahlen**

Passende Anschlussklemmen

zu PT11AxxHBEC	Seite
SP04AxxVBNC (ASP04A)	61
RP01AxxVBLC (Typ 249)	126
RP03AxxHBLC (Typ 213)	127
RP03AxxHBLD (Typ 214)	127

Zubehör

	Seite
für **PT11AxxHBEC**	
700024	297

Passende Anschlussklemmen

zu PT11AxxHBBN	Seite
SP04AxxVBNC (ASP04A)	61
RP01AxxVBLC (Typ 249)	126
RP03AxxHBLC (Typ 213)	127
RP03AxxHBLD (Typ 214)	127

Zubehör

	Seite
für **PT11AxxHBBN**	
700024	297

Produktfamilie	Polzahl	Farbe	Option
PT11	AxxH	B	E C
Raster	Aufbau	Funktion	*alte Produktbezeichnung

PT11AxxHBEC *(Typ 229)

- Stiftleiste, lötbar
- Rastermaß 10,16 mm, Anschlussrichtung 90°
- offene Wanne, aneinanderreihbar ohne Polverlust
- Farbe schwarz

Technische Daten

cULus V / A 600 / 15

SEV 13,5 A / 630 V / 6 kV / 3 IEC 61984

Überspannungskategorie	III	III	II
Verschmutzungsgrad	3	2	2
Bemessungsspannung	630 V	1600 V	1600 V
Bemessungsstoßspannung	8,0 kV	8 kV	8,0 kV
Isolierstoffgruppe	CTI 600		
Kleinste Luft- und Kriechstrecke	9,18 mm		
Lötstiftabmessungen	1,0 x 1,0 mm		
Empfohlene Bohrung in der Leiterplatte	ø 1,5 mm		
Lötstiftlänge	3,45 mm		
Schutzart nach IEC 60529	IP 00		
Farbe	schwarz		

Maßzeichnung

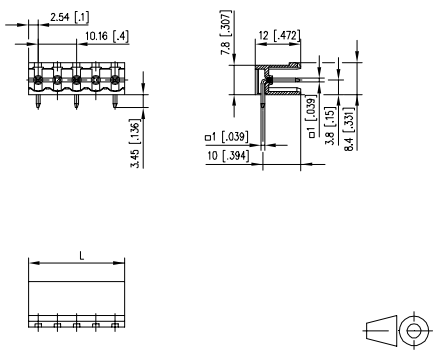

L = (Polzahl - 1) * RM + 5,08 mm

Art.-Nr.
312292 ☐

Ergänzen Sie die Art.-Nr. mit der gewünschten Polzahl.

	02	03	04	05	06	07	08
09	10	11	12				

(Hinweis: Seite 143)

Standard-Polzahlen

Produktfamilie	Polzahl	Farbe	Option
PT11	AxxH	B	B N
Raster	Aufbau	Funktion	*alte Produktbezeichnung

PT11AxxHBBN *(Typ 230)

- Stiftleiste, lötbar
- Rastermaß 10,16 mm, Anschlussrichtung 90°
- geschlossene Wanne
- Farbe schwarz

Technische Daten

cULus V / A 600 / 15

SEV 16 A / 630 V / 6 kV / 3 IEC 61984

Überspannungskategorie	III	III	II
Verschmutzungsgrad	3	2	2
Bemessungsspannung	630 V	1600 V	1600 V
Bemessungsstoßspannung	8,0 kV	8 kV	8,0 kV
Isolierstoffgruppe	CTI 600		
Kleinste Luft- und Kriechstrecke	9,18 mm		
Lötstiftabmessungen	1,0 x 1,0 mm		
Empfohlene Bohrung in der Leiterplatte	ø 1,5 mm		
Lötstiftlänge	3,45 mm		
Schutzart nach IEC 60529	IP 00		
Farbe	schwarz		

Maßzeichnung

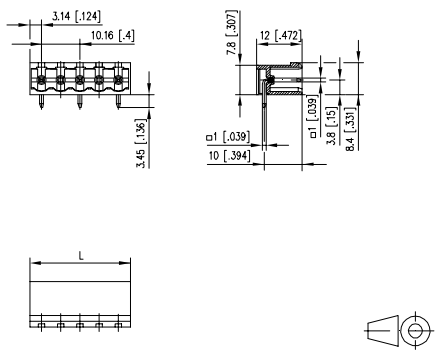

L = (Polzahl - 1) * RM + 6,28 mm

Art.-Nr.
312302 ☐

Ergänzen Sie die Art.-Nr. mit der gewünschten Polzahl.

	02	03	04	05	06	07	08
09	10	11	12				

(Hinweis: Seite 143)

Standard-Polzahlen

Passende Anschlussklemmen

zu PT11AxxHBBF	Seite
RP01AxxVBLF (Typ 251)	126
RP03AxxHBLF (Typ 217)	128
RP03AxxHBLS (Typ 218)	128

Passende Anschlussklemmen

zu PT11AxxVBEC	Seite
SP04AxxVBNC (ASP04A)	61
RP03AxxHBLC (Typ 213)	127
RP03AxxHBLD (Typ 214)	127

Zubehör

für **PT11AxxVBEC**	Seite
700024	297

Produktfamilie | Polzahl | Farbe | Option

PT11AxxHBBF *(Typ 236)

Raster | Aufbau | Funktion | *alte Produktbezeichnung

- Stiftleiste, lötbar
- Rastermaß 10,16 mm, Anschlussrichtung 90°
- geschlossene Wanne
- Farbe schwarz, Befestigungsflansch

Technische Daten

c UL us V / A	600 / 15		
SEV 13,5 A / 630 V / 6 kV / 3 IEC 61984			
Überspannungskategorie	III	III	II
Verschmutzungsgrad	3	2	2
Bemessungsspannung	630 V	1600 V	1600 V
Bemessungsstoßspannung	8,0 kV	8 kV	8,0 kV
Isolierstoffgruppe	CTI 600		
Kleinste Luft- und Kriechstrecke	9,18 mm		
Lötstiftabmessungen	1,0 x 1,0 mm		
Empfohlene Bohrung in der Leiterplatte	ø 1,5 mm		
Lötstiftlänge	3,45 mm		
Schutzart nach IEC 60529	IP 00		
Farbe	schwarz		

Maßzeichnung

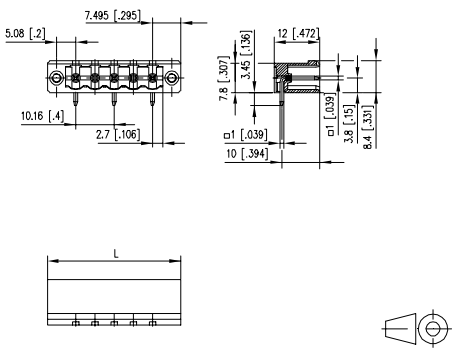

L = (Polzahl - 1) * RM + 14,99 mm

Art.-Nr.
312362 ☐

Ergänzen Sie die Art.-Nr. mit der gewünschten Polzahl.

	02	03	04	05	06	07	08
09	10	11	12				

(Hinweise: Seite 143)

Standard-Polzahlen

Produktfamilie | Polzahl | Farbe | Option

PT11AxxVBEC *(Typ 219)

Raster | Aufbau | Funktion | *alte Produktbezeichnung

- Stiftleiste, lötbar
- Rastermaß 10,16 mm, Anschlussrichtung 0°
- offene Wanne, aneinanderreihbar ohne Polverlust
- Farbe schwarz

Technische Daten

c UL us V / A	600 / 15		
SEV 13,5 A / 630 V / 6 kV / 3 IEC 61984			
Überspannungskategorie	III	III	II
Verschmutzungsgrad	3	2	2
Bemessungsspannung	630 V	1600 V	1600 V
Bemessungsstoßspannung	8,0 kV	8 kV	8,0 kV
Isolierstoffgruppe	CTI 600		
Kleinste Luft- und Kriechstrecke	9,18 mm		
Lötstiftabmessungen	1,0 x 1,0 mm		
Empfohlene Bohrung in der Leiterplatte	ø 1,5 mm		
Lötstiftlänge	3,25 mm		
Schutzart nach IEC 60529	IP 00		
Farbe	schwarz		

Maßzeichnung

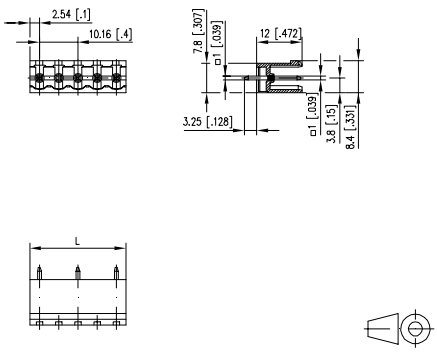

L = (Polzahl - 1) * RM + 5,08 mm

Art.-Nr.
312192 ☐

Ergänzen Sie die Art.-Nr. mit der gewünschten Polzahl.

	02	03	04	05	06	07	08
09	10	11	12				

(Hinweise: Seite 143)

Standard-Polzahlen

Passende Anschlussklemmen

zu PT11AxxVBBN	Seite
SP04AxxVBNC (ASP04A)	61
RP03AxxHBLC (Typ 213)	127
RP03AxxHBLD (Typ 214)	127

Zubehör

für **PT11AxxVBBN**	Seite
700024	297

Passende Anschlussklemmen

zu PT11AxxVBBF	Seite
RP01AxxVBLF (Typ 251)	126
RP03AxxHBLF (Typ 217)	128
RP03AxxHBLS (Typ 218)	128

Zubehör

für **PT11AxxVBBF**	Seite
700024	297

Produktfamilie | Polzahl | Farbe | Option

PT11AxxVBBN *(Typ 220)

Raster | Aufbau | Funktion | *alte Produktbezeichnung

- Stiftleiste, lötbar
- Rastermaß 10,16 mm, Anschlussrichtung 0°
- geschlossene Wanne
- Farbe schwarz

Technische Daten

cULus V / A 600 / 15

SEV 13,5 A / 630 V / 6 kV / 3 IEC 61984

Überspannungskategorie	III	III	II
Verschmutzungsgrad	3	2	2
Bemessungsspannung	630 V	1600 V	1600 V
Bemessungsstoßspannung	8,0 kV	8 kV	8,0 kV
Isolierstoffgruppe	CTI 600		
Kleinste Luft- und Kriechstrecke	9,18 mm		
Lötstiftabmessungen	1,0 x 1,0 mm		
Empfohlene Bohrung in der Leiterplatte	ø 1,5 mm		
Lötstiftlänge	3,25 mm		
Schutzart nach IEC 60529	IP 00		
Farbe	schwarz		

Maßzeichnung

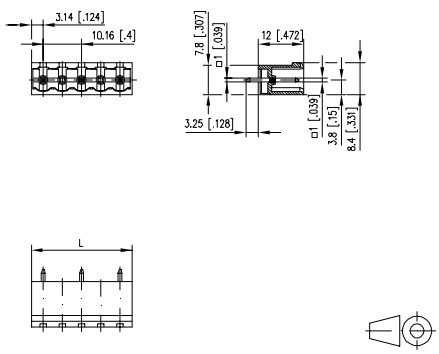

L = (Polzahl - 1) * RM + 6,28 mm

Art.-Nr.

312202 ☐

Ergänzen Sie die Art.-Nr. mit der gewünschten Polzahl.

	02	03	04	05	06	07	08
09	10	11	12				

(Hinweise: Seite 143)

Standard-Polzahlen

Produktfamilie | Polzahl | Farbe | Option

PT11AxxVBBF *(Typ 235)

Raster | Aufbau | Funktion | *alte Produktbezeichnung

- Stiftleiste, lötbar
- Rastermaß 10,16 mm, Anschlussrichtung 0°
- geschlossene Wanne
- Farbe schwarz, Befestigungsflansch

Technische Daten

cULus V / A 600 / 15

SEV 13,5 A / 630 V / 6 kV / 3 IEC 61984

Überspannungskategorie	III	III	II
Verschmutzungsgrad	3	2	2
Bemessungsspannung	630 V	1600 V	1600 V
Bemessungsstoßspannung	8,0 kV	8 kV	8,0 kV
Isolierstoffgruppe	CTI 600		
Kleinste Luft- und Kriechstrecke	9,18 mm		
Lötstiftabmessungen	1,0 x 1,0 mm		
Empfohlene Bohrung in der Leiterplatte	ø 1,5 mm		
Lötstiftlänge	3,25 mm		
Schutzart nach IEC 60529	IP 00		
Farbe	schwarz		

Maßzeichnung

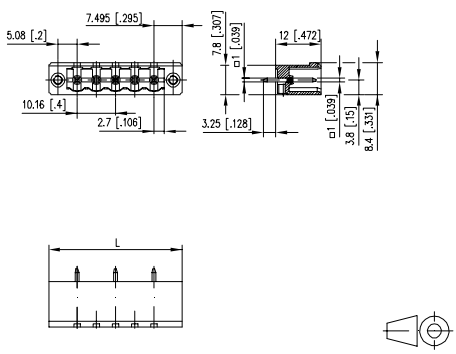

L = (Polzahl - 1) * RM + 14,99 mm

Art.-Nr.

312352 ☐

Ergänzen Sie die Art.-Nr. mit der gewünschten Polzahl.

	02	03	04	05	06	07	08
09	10	11	12				

(Hinweis: Seite 143)

Standard-Polzahlen

Notizen

Symbolerklärungen

Piktogramme

	Federkraftklemme		Drahtschutz
	Schneidklemme		anreihbar
	Schraubklemme		Stiftleiste vertikal
	Stiftleiste		Stiftleiste vertikal mit Führung
	Buchsenleiste		Stiftleiste vertikal offene Wanne
	Ethernet M12		Stiftleiste vertikal geschlossene Wanne
	lötbar		Stiftleiste horizontal
	steckbar		Stiftleiste horizontal mit Führung
	Rastermaß		Stiftleiste horizontal offene Wanne
	Anschlussrichtung 90°		Stiftleiste horizontal geschlossene Wanne
	Anschlussrichtung diagonal		entwickelt für THR
	Anschlussrichtung 0°		entwickelt für SMT
	Liftsystem		Tape & Reel möglich

Passende Stiftleisten

zu **FW143xxVBFC**	Seite
PW063xxHBEC (Typ 527)	147
PW063xxHBBN (Typ 523)	148
PW063xxVBEC (Typ 528)	152
PW063xxVBBN (Typ 524)	152

Passende Stiftleisten

zu **FT143xxVBFC**	Seite
PR043xxHBBN (Typ 188)	146
PT093xxHBBN (Typ 342)	149
PR043xxVBBN (Typ 189)	151
PT093xxVBBN (Typ 343)	154

Produktfamilie	Polzahl	Farbe	Option
FW	**143**	**xx**	**V B F C**
	Raster	Aufbau	Funktion

- Buchsenleiste, lötbar
- Rastermaß 3,50 mm, Anschlussrichtung 0°
- aneinanderreihbar ohne Polverlust
- Farbe schwarz

Technische Daten

V / A 300 / 10

10 A / 130 V / 2,5 kV / 3 IEC 61984

Überspannungskategorie	III	III	II
Verschmutzungsgrad	3	2	2
Bemessungsspannung	200 V	500 V	500 V
Bemessungsstoßspannung	2,5 kV	2,5 kV	2,5 kV
Isolierstoffgruppe	CTI 600		
Kleinste Luft- und Kriechstrecke	2,5 mm		
Lötstiftabmessungen	0,4 x 1,0 mm		
Empfohlene Bohrung in der Leiterplatte	ø 1,2 mm		
Lötstiftlänge	3,2 mm		
Schutzart nach IEC 60529	IP 20		
Farbe	schwarz		

Maßzeichnung

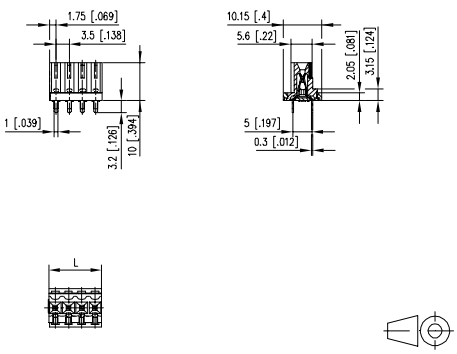

L = (Polzahl - 1) * RM + 3,5 mm

Art.-Nr.

FW143 ☐ **VBFC**

Ergänzen Sie die Art.-Nr. mit der gewünschten Polzahl.

	02	03	04	05	06	07	08
09	10	11	12	13	14	15	16
17	18	19	20	21			

(Hinweise: Seite 143)

Standard-Polzahlen

Produktfamilie	Polzahl	Farbe	Option
FT	**143**	**xx**	**V B F C**
	Raster	Aufbau	Funktion

*(Typ 089)

*alte Produktbezeichnung

- Buchsenleiste, lötbar, Doppellötstifte
- Rastermaß 3,50 mm, Anschlussrichtung 0°
- aneinanderreihbar ohne Polverlust
- Farbe schwarz
- Board-to-Board Verbindung mittels Stiftleisten Rastermaß 3,50 mm möglich

Technische Daten

V / A 300 / 10

10 A / 130 V / 2,5 kV / 3 IEC 61984

Überspannungskategorie	III	III	II
Verschmutzungsgrad	3	2	2
Bemessungsspannung	200 V	500 V	500 V
Bemessungsstoßspannung	2,5 kV	2,5 kV	2,5 kV
Isolierstoffgruppe	CTI 600		
Kleinste Luft- und Kriechstrecke	2,5 mm		
Lötstiftabmessungen	2 x 0,4 x 1,0 mm		
Empfohlene Bohrung in der Leiterplatte	ø 1,2 mm		
Lötstiftlänge	3,2 mm		
Schutzart nach IEC 60529	IP 20		
Farbe	schwarz		

Maßzeichnung

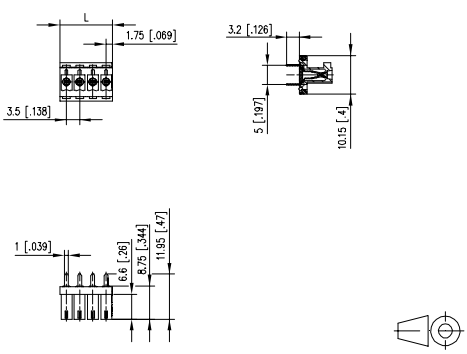

L = (Polzahl - 1) * RM + 3,5 mm

Art.-Nr.

310891 ☐

Ergänzen Sie die Art.-Nr. mit der gewünschten Polzahl.

	02	03	04				

(Hinweise: Seite 143)

Standard-Polzahlen

Passende Stiftleisten

zu **FT085xxVBFC**	**Seite**
PT045xxHBEC (Typ 029)	161
PT045xxHBBN (Typ 030)	162
PT045xxHBVC (Typ 031)	162
PT055xxHBHC (Typ 039)	163
PR015xxVBHC (Typ 017)	166
PR015xxVBVC (Typ 027)	166
PT045xxVBEC (Typ 019)	171
PT045xxVBBN (Typ 020)	171

Produktfamilie	Polzahl	Farbe	Option
FT08	**5xx**	**VB**	**FC**
Raster	Aufbau	Funktion	

***(Typ 026)**

*alte Produktbezeichnung

- Buchsenleiste, lötbar, Doppellötstifte
- Rastermaß 5,00 mm, Anschlussrichtung 0°
- aneinanderreihbar ohne Polverlust
- Farbe schwarz
- Board-to-Board Verbindung mittels Stiftleisten Rastermaß 5,00 mm möglich

Technische Daten

6 A / 250 V / 4 kV / 3 IEC 61984

Überspannungskategorie	III	III	II
Verschmutzungsgrad	3	2	2
Bemessungsspannung	320 V	800 V	800 V
Bemessungsstoßspannung	4 kV	4,0 kV	4 kV
Isolierstoffgruppe	CTI 600		
Kleinste Luft- und Kriechstrecke	4 mm		
Lötstiftabmessungen	2 x 0,4 x 1,0 mm		
Empfohlene Bohrung in der Leiterplatte	ø 1,4 mm		
Lötstiftlänge	3,2 mm		
Schutzart nach IEC 60529	IP 20		
Abisolierlänge min.	12 mm		
Farbe	schwarz		

Maßzeichnung

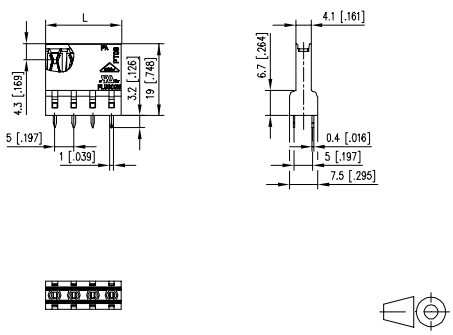

L = (Polzahl - 1) * RM + 5 mm

Art.-Nr.
310261 ☐

Ergänzen Sie die Art.-Nr. mit der gewünschten Polzahl.

	02	03	04	05	06	07	08
09	10	11	12	13	14	15	16

(Hinweise: Seite 143)

Standard-Polzahlen

Board-to-Board Verbinder

1	Übersicht Board-to-Board Verbinder	200
2	Stiftleisten	203
3	Buchsenleisten	215

Board-to-Board Verbinder

U | Contact

Board-to-Board Steckverbinder

Durch die Integration mehrerer Applikationen in einem Gerät und die Miniaturisierung der Geräte selbst muss auch die Leiterplattenanschlusstechnik ganz neue Anforderungen erfüllen.
Als kompetenter Partner und Spezialist für Verbindungskomponenten und Verkabelungssysteme hat METZ CONNECT diese Herausforderungen angenommen.

Damit ein Gerät mehrere Applikationen aufnehmen kann, müssen die Leiterplatten im Gehäuse über- und nebeneinander angeordnet und natürlich untereinander verbunden werden.
Dafür braucht es sogenannte Board-to-Board Verbinder in einer großen Variantenvielfalt.

Das neue Produktsortiment der Board-to-Board Steckverbinder der METZ CONNECT bietet genau das Verbindungssystem, das für kompakte, flexible und sichere Verbindungen von Leiterplatten notwendig ist und dessen Komponenten fähig sind, die großen Toleranzen im Versatz und auch der Leiterplattenabstände zu kompensieren. Gerade in der Gebäudetechnik, der Daten- und Kommunikationstechnologie und der Industrie-Elektronik werden rationelle, Platz sparende und dennoch leistungsstarke Verbindungen der einzelnen Applikationen im Gerät verlangt.

Der Fokus der hier vorgestellten Komponenten liegt auf der Leistungsübertragung, sie eignen sich hervorragend für Reiheneinbaugeräte. Die Produktfamilie wird im Folgenden mit Ausrichtung auf weitere Applikationen Schritt für Schritt ausgebaut.

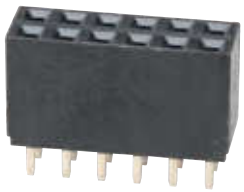

Produktschlüssel Board-to-Board Steckverbinder

Produktbereich
- **P** = Stiftleisten
- **F** = Buchsenleisten

Typ

Polzahl

Farbe
- **B** = schwarz
- **G** = grün

Option
- **C** = Aneinanderreihbar*
- **F** = Flansch
- **N** = Normal
- **L** = Anschluss linke Seite
- **R** = Anschluss rechte Seite

P R 20 2 xx V B B N XXXX

Befestigung
- **M** = SMD/SMT (Reflow löten) nach JEDEC 20
- **R** = THR lötbar (Pin in Paste) nach JEDEC 20
- **T** = THT lötbar (Wellenlöten)

Raster (mm)
- **2** = 2,54
- **B** = 1,27
- **C** = 2,00

Aufbau
- **H** = horizontal = 90°
- **V** = vertikal = 0° = 180°

Funktion
- **B** = Wanne geschlossen
- **D** = Doppelstock 2-reihig
- **E** = Wanne offen
- **F** = Federkontakt
- **H** = ohne Wanne
- **N** = Standard
- **V** = Variante

Varianten/ Gurtung
- **G1** = Tape 16 mm
- **G2** = Tape 32 mm
- **G3** = Tape 44 mm
- **G4** = Tape 56 mm
- **G5** = Tape 72 mm
- **G6** = Tape 88 mm
- **G7** = Tape 24 mm
- **G8** = Tape 104 mm
- **T1** = Tube

* Aneinanderreihbar bedeutet lose Anreihung ohne Polverlust (ohne Schwalbenschwänze).

Symbolerklärungen

Piktogramme

	Federkraftklemme		Drahtschutz
	Schneidklemme		anreihbar
	Schraubklemme		Stiftleiste vertikal
	Stiftleiste		Stiftleiste vertikal mit Führung
	Buchsenleiste		Stiftleiste vertikal offene Wanne
	Ethernet M12		Stiftleiste vertikal geschlossene Wanne
	lötbar		Stiftleiste horizontal
	steckbar		Stiftleiste horizontal mit Führung
3.50	Rastermaß		Stiftleiste horizontal offene Wanne
	Anschlussrichtung 90°		Stiftleiste horizontal geschlossene Wanne
	Anschlussrichtung diagonal	THR	entwickelt für THR
	Anschlussrichtung 0°	SMD	entwickelt für SMT
Lift	Liftsystem		Tape & Reel möglich

Produktfamilie	Polzahl	Farbe	Option
PR20B	xx	H	BNN
Raster	Aufbau	Funktion	

- Stiftleiste, lötbar (THR)
- Rastermaß 1,27 mm, Anschlussrichtung 90°
- Farbe schwarz
- einreihig

Bemessungsstrom	1 A
Lötstiftabmessungen	0,4 x 0,4 mm
Empfohlene Bohrung in der Leiterplatte	ø 0,65 mm
Schutzart nach IEC 60529	IP 00
Farbe	schwarz

Maßzeichnung

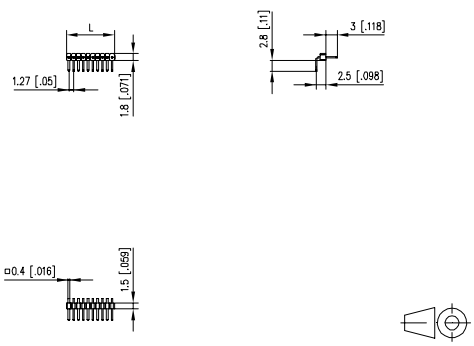

L = (Polzahl - 1) * RM + 1,27 mm

Art.-Nr.

PR20B ☐ **HBNN**

Ergänzen Sie die Art.-Nr. mit der gewünschten Polzahl.

	02	03	04	05	06	07	08
09	10	11	12	13	14	15	16
17	18	19	..	40			

(Hinweise: Seite 201)

Standard-Polzahlen

Produktfamilie	Polzahl	Farbe	Option
PR20B	xx	H	BDN
Raster	Aufbau	Funktion	

- Stiftleiste, lötbar (THR)
- Rastermaß 1,27 mm, Anschlussrichtung 90°
- Farbe schwarz
- zweireihig

Bemessungsstrom	1 A
Lötstiftabmessungen	0,4 x 0,4 mm
Empfohlene Bohrung in der Leiterplatte	ø 0,65 mm
Schutzart nach IEC 60529	IP 00
Farbe	schwarz

Maßzeichnung

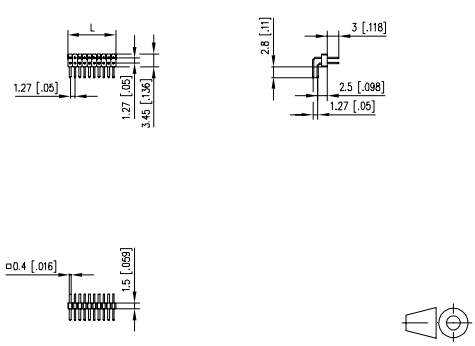

L = (Polzahl - 1) * RM + 1,27 mm

Art.-Nr.

PR20B ☐ **HBDN**

Ergänzen Sie die Art.-Nr. mit der gewünschten Polzahl.

	02	03	04	05	06	07	08
09	10	11	12	13	14	15	16
17	18	19	..	40			

(Hinweise: Seite 201)

Standard-Polzahlen

Produktfamilie	Polzahl	Farbe	Option
PR20B	xx	V	BNN
Raster	Aufbau	Funktion	

- Stiftleiste, lötbar (THR)
- Rastermaß 1,27 mm, Anschlussrichtung 0°
- Farbe schwarz
- einreihig

Bemessungsstrom	1 A
Lötstiftabmessungen	0,4 x 0,4 mm
Empfohlene Bohrung in der Leiterplatte	ø 0,65 mm
Schutzart nach IEC 60529	IP 00
Farbe	schwarz

Maßzeichnung

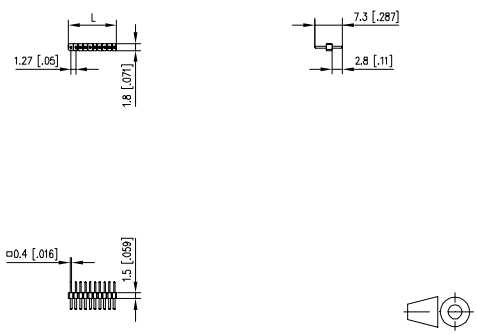

L = (Polzahl - 1) * RM + 1,27 mm

Art.-Nr.

PR20B ☐ **VBNN**

Ergänzen Sie die Art.-Nr. mit der gewünschten Polzahl.

	02	03	04	05	06	07	08
09	10	11	12	13	14	15	16
17	18	19	..	40			

(Hinweise: Seite 201)

Standard-Polzahlen

Produktfamilie	Polzahl	Farbe	Option
PR20B	xx	V	BDN
Raster	Aufbau	Funktion	

- Stiftleiste, lötbar (THR)
- Rastermaß 1,27 mm, Anschlussrichtung 0°
- Farbe schwarz
- zweireihig

Bemessungsstrom	1 A
Lötstiftabmessungen	0,4 x 0,4 mm
Empfohlene Bohrung in der Leiterplatte	ø 0,65 mm
Schutzart nach IEC 60529	IP 00
Farbe	schwarz

Maßzeichnung

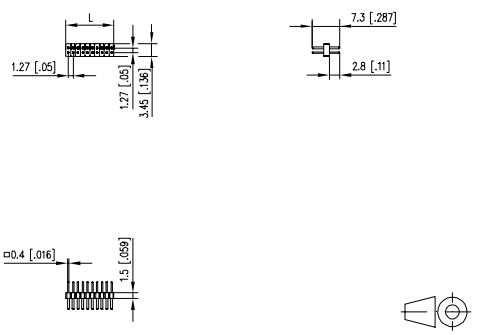

L = (Polzahl - 1) * RM + 1,27 mm

Art.-Nr.

PR20B ☐ **VBDN**

Ergänzen Sie die Art.-Nr. mit der gewünschten Polzahl.

	02	03	04	05	06	07	08
09	10	11	12	13	14	15	16
17	18	19	..	40			

(Hinweise: Seite 201)

Standard-Polzahlen

Produktfamilie	Polzahl	Farbe	Option
PM20B	xx	V	B	N	N
Raster	Aufbau	Funktion	

- Stiftleiste, lötbar (SMT)
- Rastermaß 1,27 mm, Anschlussrichtung 0°
- Farbe schwarz
- einreihig

Bemessungsstrom	1 A
Lötstiftabmessungen	0,4 x 0,4 mm
Schutzart nach IEC 60529	IP 00
Farbe	schwarz

Maßzeichnung

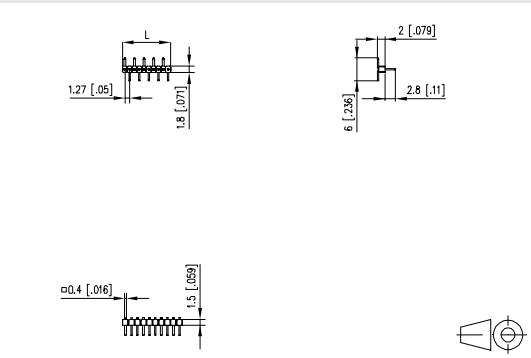

L = (Polzahl - 1) * RM + 1,27 mm

Art.-Nr.

PM20B ☐ **VBNN**

Ergänzen Sie die Art.-Nr. mit der gewünschten Polzahl.

	02	03	04	05	06	07	08
09	10	11	12	13	14	15	16
17	18	19	..	40			

(Hinweise: Seite 201)

Standard-Polzahlen

Produktfamilie	Polzahl	Farbe	Option
PM20B	xx	V	B	D	N
Raster	Aufbau	Funktion	

- Stiftleiste, lötbar (SMT)
- Rastermaß 1,27 mm, Anschlussrichtung 0°
- Farbe schwarz
- zweireihig

Bemessungsstrom	1 A
Lötstiftabmessungen	0,4 x 0,4 mm
Schutzart nach IEC 60529	IP 00
Farbe	schwarz

Maßzeichnung

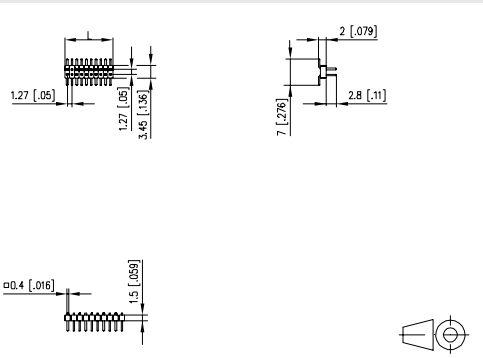

L = (Polzahl - 1) * RM + 1,27 mm

Art.-Nr.

PM20B ☐ **VBDN**

Ergänzen Sie die Art.-Nr. mit der gewünschten Polzahl.

	02	03	04	05	06	07	08
09	10	11	12	13	14	15	16
17	18	19	..	40			

(Hinweise: Seite 201)

Standard-Polzahlen

Produktfamilie | Polzahl | Farbe | Option

PR20CxxHBNN

Raster | Aufbau | Funktion

- Stiftleiste, lötbar (THR)
- Rastermaß 2,00 mm, Anschlussrichtung 90°
- Farbe schwarz
- Verpackung Tape & Reel möglich
- einreihig

Bemessungsstrom	1 A
Lötstiftabmessungen	0,5 x 0,5 mm
Empfohlene Bohrung in der Leiterplatte	ø 0,80 mm
Schutzart nach IEC 60529	IP 00
Farbe	schwarz

Maßzeichnung

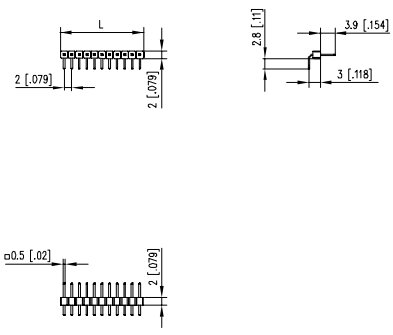

L = (Polzahl - 1) * RM + 2,0 mm

Art.-Nr.

PR20C ☐ HBNN

Ergänzen Sie die Art.-Nr. mit der gewünschten Polzahl.

	02	03	04	05	06	07	08
09	10	11	12	13	14	15	16
17	18	19	..	40			

(Hinweise: Seite 201)

Standard-Polzahlen

Produktfamilie | Polzahl | Farbe | Option

PR20CxxHBDN

Raster | Aufbau | Funktion

- Stiftleiste, lötbar (THR)
- Rastermaß 2,00 mm, Anschlussrichtung 90°
- Farbe schwarz
- Verpackung Tape & Reel möglich
- zweireihig

Bemessungsstrom	1 A
Lötstiftabmessungen	0,5 x 0,5 mm
Empfohlene Bohrung in der Leiterplatte	ø 0,80 mm
Schutzart nach IEC 60529	IP 00
Farbe	schwarz

Maßzeichnung

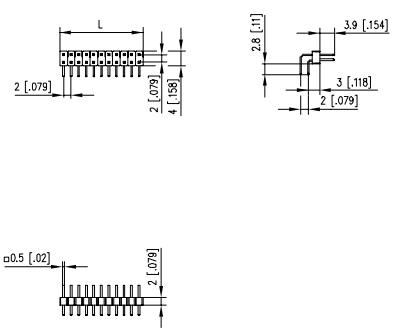

L = (Polzahl - 1) * RM + 2,0 mm

Art.-Nr.

PR20C ☐ HBDN

Ergänzen Sie die Art.-Nr. mit der gewünschten Polzahl.

	02	03	04	05	06	07	08
09	10	11	12	13	14	15	16
17	18	19	..	40			

(Hinweise: Seite 201)

Standard-Polzahlen

Produktfamilie	Polzahl	Farbe	Option
PM20C	xx	H	B N N
Raster		Aufbau	Funktion

- Stiftleiste, lötbar (SMT)
- Rastermaß 2,00 mm, Anschlussrichtung 90°
- Farbe schwarz
- einreihig

Bemessungsstrom	1 A
Lötstiftabmessungen	0,5 x 0,5 mm
Schutzart nach IEC 60529	IP 00
Farbe	schwarz

Maßzeichnung

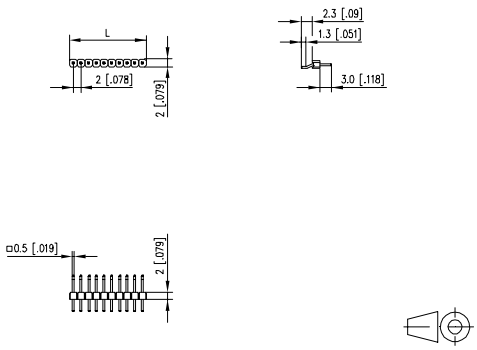

L = (Polzahl - 1) * RM + 2,0 mm

Art.-Nr.

PM20C ☐ HBNN

Ergänzen Sie die Art.-Nr. mit der gewünschten Polzahl.

	02	03	04	05	06	07	08
09	10	11	12	13	14	15	16
17	18	19	..	40			

(Hinweise: Seite 201)

Standard-Polzahlen

Produktfamilie	Polzahl	Farbe	Option
PM20C	xx	H	B D N
Raster		Aufbau	Funktion

- Stiftleiste, lötbar (SMT)
- Rastermaß 2,00 mm, Anschlussrichtung 90°
- Farbe schwarz
- zweireihig

Bemessungsstrom	1 A
Lötstiftabmessungen	0,5 x 0,5 mm
Schutzart nach IEC 60529	IP 00
Farbe	schwarz

Maßzeichnung

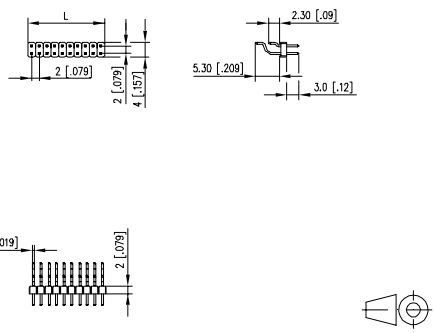

L = (Polzahl - 1) * RM + 2,0 mm

Art.-Nr.

PM20C ☐ HBDN

Ergänzen Sie die Art.-Nr. mit der gewünschten Polzahl.

	02	03	04	05	06	07	08
09	10	11	12	13	14	15	16
17	18	19	..	40			

(Hinweise: Seite 201)

Standard-Polzahlen

Produktfamilie | Polzahl | Farbe | Option

PR20CxxVBNN

Raster | Aufbau | Funktion

- Stiftleiste, lötbar (THR)
- Rastermaß 2,00 mm, Anschlussrichtung 0°
- Farbe schwarz
- Verpackung Tape & Reel möglich
- einreihig

Bemessungsstrom	1 A
Lötstiftabmessungen	0,5 x 0,5 mm
Empfohlene Bohrung in der Leiterplatte	ø 0,80 mm
Schutzart nach IEC 60529	IP 00
Farbe	schwarz

Maßzeichnung

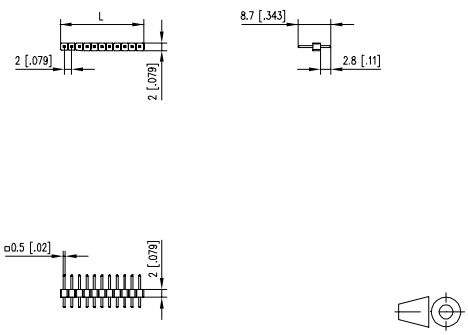

L = (Polzahl - 1) * RM + 2,0 mm

Art.-Nr.

PR20C ☐ VBNN

Ergänzen Sie die Art.-Nr. mit der gewünschten Polzahl.

	02	03	04	05	06	07	08
09	10	11	12	13	14	15	16
17	18	19	..	40			

(Hinweise: Seite 201)

Standard-Polzahlen

Produktfamilie | Polzahl | Farbe | Option

PR20CxxVBDN

Raster | Aufbau | Funktion

- Stiftleiste, lötbar (THR)
- Rastermaß 2,00 mm, Anschlussrichtung 0°
- Farbe schwarz
- Verpackung Tape & Reel möglich
- zweireihig

Bemessungsstrom	1 A
Lötstiftabmessungen	0,5 x 0,5 mm
Empfohlene Bohrung in der Leiterplatte	ø 0,80 mm
Schutzart nach IEC 60529	IP 00
Farbe	schwarz

Maßzeichnung

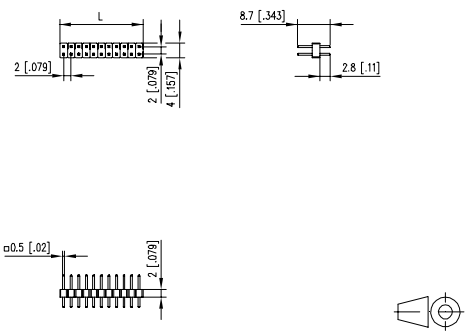

L = (Polzahl - 1) * RM + 2,0 mm

Art.-Nr.

PR20C ☐ VBDN

Ergänzen Sie die Art.-Nr. mit der gewünschten Polzahl.

	02	03	04	05	06	07	08
09	10	11	12	13	14	15	16
17	18	19	..	40			

(Hinweise: Seite 201)

Standard-Polzahlen

Produktfamilie	Polzahl	Farbe	Option
PM20	CxxV	B	NN
Raster	Aufbau	Funktion	

- Stiftleiste, lötbar (SMT)
- Rastermaß 2,00 mm, Anschlussrichtung 0°
- Farbe schwarz
- Verpackung Tape & Reel möglich
- einreihig

Bemessungsstrom	1 A
Lötstiftabmessungen	0,5 x 0,5 mm
Farbe	schwarz

Maßzeichnung

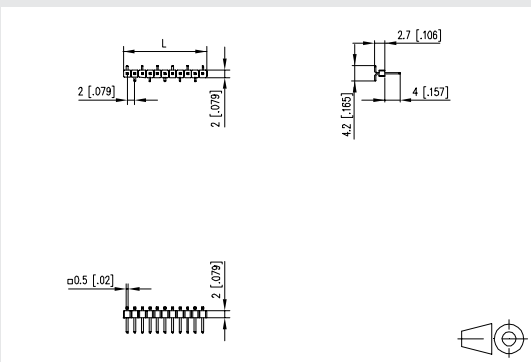

L = (Polzahl - 1) * RM + 2,0 mm

Art.-Nr.

PM20C ☐ VBNN

Ergänzen Sie die Art.-Nr. mit der gewünschten Polzahl.

	02	03	04	05	06	07	08
09	10	11	12	13	14	15	16
17	18	19	..	40			

(Hinweise: Seite 201)

Standard-Polzahlen

Produktfamilie	Polzahl	Farbe	Option
PM20	CxxV	B	DN
Raster	Aufbau	Funktion	

- Stiftleiste, lötbar (SMT)
- Rastermaß 2,00 mm, Anschlussrichtung 0°
- Farbe schwarz
- Verpackung Tape & Reel möglich
- zweireihig

Bemessungsstrom	1 A
Lötstiftabmessungen	0,5 x 0,5 mm
Farbe	schwarz

Maßzeichnung

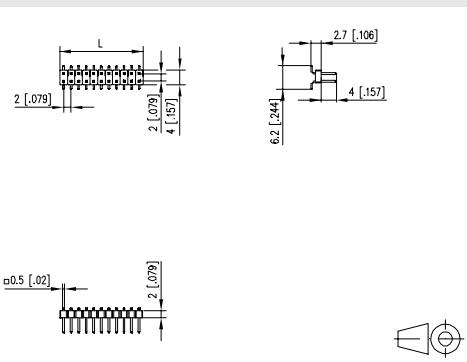

L = (Polzahl - 1) * RM + 2,0 mm

Art.-Nr.

PM20C ☐ VBDN

Ergänzen Sie die Art.-Nr. mit der gewünschten Polzahl.

	02	03	04	05	06	07	08
09	10	11	12	13	14	15	16
17	18	19	..	40			

(Hinweise: Seite 201)

Standard-Polzahlen

Produktfamilie	Polzahl		Farbe	Option
PR202	xx	H	B	N N
Raster		Aufbau	Funktion	

- Stiftleiste, lötbar (THR)
- Rastermaß 2,54 mm, Anschlussrichtung 90°
- Farbe schwarz
- einreihig

Bemessungsstrom	3 A
Lötstiftabmessungen	0,64 x 0,64 mm
Empfohlene Bohrung in der Leiterplatte	ø 1,02 mm
Lötstiftlänge	3,00 mm
Schutzart nach IEC 60529	IP 00
Farbe	schwarz

Maßzeichnung

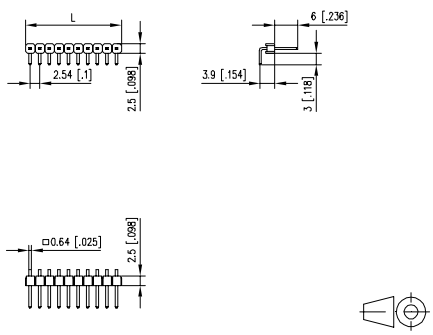

L = (Polzahl - 1) * RM + 2,19 mm

Art.-Nr.

PR202 ☐ HBNN

Ergänzen Sie die Art.-Nr. mit der gewünschten Polzahl.

	02	03	04	05	06	07	08
09	10	11	12	13	14	15	16
17	18	19	..	40			

(Hinweise: Seite 201)

Standard-Polzahlen

Produktfamilie	Polzahl		Farbe	Option
PR202	xx	H	B	D N
Raster		Aufbau	Funktion	

- Stiftleiste, lötbar (THR)
- Rastermaß 2,54 mm, Anschlussrichtung 90°
- Farbe schwarz
- zweireihig

Bemessungsstrom	3 A
Lötstiftabmessungen	0,64 x 0,64 mm
Empfohlene Bohrung in der Leiterplatte	ø 1,02 mm
Lötstiftlänge	3,00 mm
Schutzart nach IEC 60529	IP 00
Farbe	schwarz

Maßzeichnung

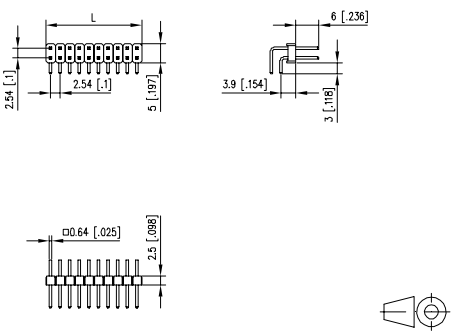

L = (Polzahl - 1) * RM + 2,54 mm

Art.-Nr.

PR202 ☐ HBDN

Ergänzen Sie die Art.-Nr. mit der gewünschten Polzahl.

	02	03	04	05	06	07	08
09	10	11	12	13	14	15	16
17	18	19	..	40			

(Hinweise: Seite 201)

Standard-Polzahlen

Produktfamilie		Polzahl		Farbe	Option
PM202	2	xx	H	B	N	N
	Raster		Aufbau	Funktion	

- Stiftleiste, lötbar (SMT)
- Rastermaß 2,54 mm, Anschlussrichtung 90°
- Farbe schwarz
- Verpackung Tape & Reel möglich
- einreihig

Bemessungsstrom	3 A
Lötstiftabmessungen	0,64 x 0,64 mm
Farbe	schwarz

Maßzeichnung

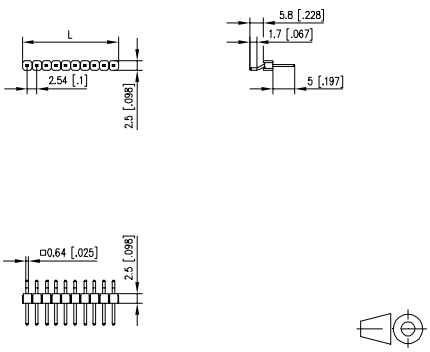

L = (Polzahl - 1) * RM + 2,54 mm

Art.-Nr.

PM202 ☐ HBNN

Ergänzen Sie die Art.-Nr. mit der gewünschten Polzahl.

	02	03	04	05	06	07	08
09	10	11	12	13	14	15	16
17	18	19	..	40			

(Hinweise: Seite 201)

Standard-Polzahlen

Produktfamilie		Polzahl		Farbe	Option
PM202	2	xx	H	B	D	N
	Raster		Aufbau	Funktion	

- Stiftleiste, lötbar (SMT)
- Rastermaß 2,54 mm, Anschlussrichtung 90°
- Farbe schwarz
- Verpackung Tape & Reel möglich
- zweireihig

Bemessungsstrom	3 A
Lötstiftabmessungen	0,64 x 0,64 mm
Farbe	schwarz

Maßzeichnung

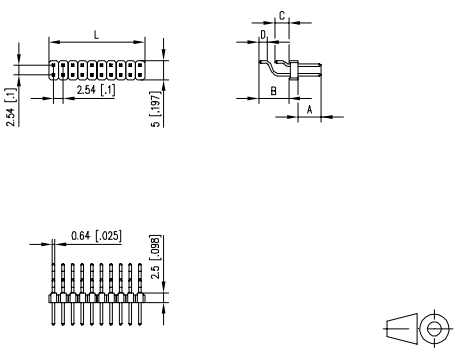

L = (Polzahl - 1) * RM + 2,54 mm

Art.-Nr.

PM202 ☐ HBDN

Ergänzen Sie die Art.-Nr. mit der gewünschten Polzahl.

	02	03	04	05	06	07	08
09	10	11	12	13	14	15	16
17	18	19	..	40			

(Hinweise: Seite 201)

Standard-Polzahlen

Produktfamilie	Polzahl	Farbe	Option
PR202	xx	V	BNN
Raster	Aufbau	Funktion	

- Stiftleiste, lötbar (THR)
- Rastermaß 2,54 mm, Anschlussrichtung 0°
- Farbe schwarz
- einreihig

Bemessungsstrom	3 A
Lötstiftabmessungen	0,64 x 0,64 mm
Empfohlene Bohrung in der Leiterplatte	ø 1,02 mm
Lötstiftlänge	3,0 mm
Schutzart nach IEC 60529	IP 00
Farbe	schwarz

Maßzeichnung

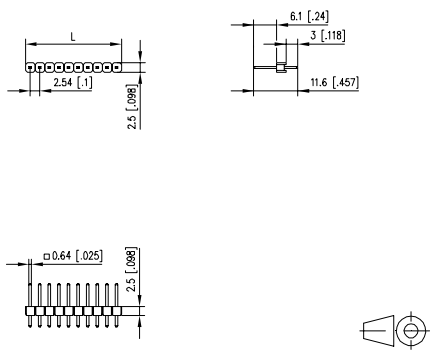

L = (Polzahl - 1) * RM + 2,54 mm

Art.-Nr.

PR202 ☐ VBNN

Ergänzen Sie die Art.-Nr. mit der gewünschten Polzahl.

	02	03	04	05	06	07	08
09	10	11	12	13	14	15	16
17	18	19	..	40			

(Hinweise: Seite 201)

Standard-Polzahlen

Produktfamilie	Polzahl	Farbe	Option
PR202	xx	V	BDN
Raster	Aufbau	Funktion	

- Stiftleiste, lötbar (THR)
- Rastermaß 2,54 mm, Anschlussrichtung 0°
- Farbe schwarz
- zweireihig

Bemessungsstrom	3 A
Lötstiftabmessungen	0,64 x 0,64 mm
Empfohlene Bohrung in der Leiterplatte	ø 1,02 mm
Lötstiftlänge	3,00 mm
Schutzart nach IEC 60529	IP 00
Farbe	schwarz

Maßzeichnung

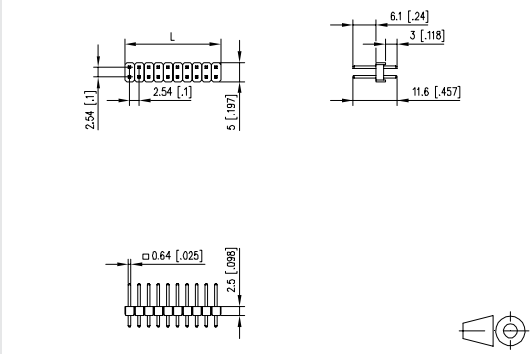

L = (Polzahl - 1) * RM + 2,54 mm

Art.-Nr.

PR202 ☐ VBDN

Ergänzen Sie die Art.-Nr. mit der gewünschten Polzahl.

	02	03	04	05	06	07	08
09	10	11	12	13	14	15	16
17	18	19	..	40			

(Hinweise: Seite 201)

Standard-Polzahlen

Produktfamilie	Polzahl	Farbe	Option
PM202	xx	V	B N N
Raster	Aufbau	Funktion	

- Stiftleiste, lötbar (SMT)
- Rastermaß 2,54 mm, Anschlussrichtung 0°
- Farbe schwarz
- Verpackung Tape & Reel möglich
- einreihig

Bemessungsstrom	3 A
Lötstiftabmessungen	0,64 x 0,64 mm
Farbe	schwarz

Maßzeichnung

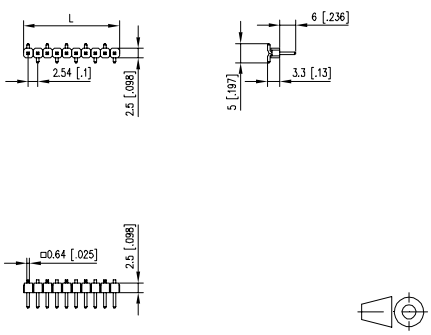

L = (Polzahl - 1) * RM + 2,54 mm

Art.-Nr.

PM202 ☐ VBNN

Ergänzen Sie die Art.-Nr. mit der gewünschten Polzahl.

	02	03	04	05	06	07	08
09	10	11	12	13	14	15	16
17	18	19	..	40			

(Hinweise: Seite 201)

Standard-Polzahlen

Produktfamilie	Polzahl	Farbe	Option
PM202	xx	V	B D N
Raster	Aufbau	Funktion	

- Stiftleiste, lötbar (SMT)
- Rastermaß 2,54 mm, Anschlussrichtung 0°
- Farbe schwarz
- Verpackung Tape & Reel möglich
- zweireihig

Bemessungsstrom	3 A
Lötstiftabmessungen	0,64 x 0,64 mm
Farbe	schwarz

Maßzeichnung

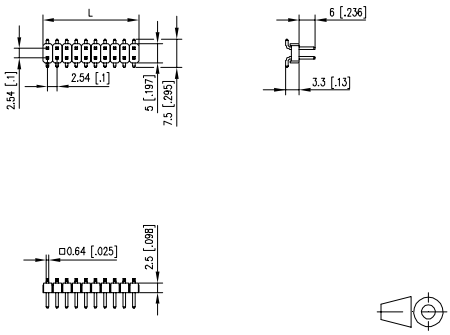

L = (Polzahl - 1) * RM + 2,54 mm

Art.-Nr.

PM202 ☐ VBDN

Ergänzen Sie die Art.-Nr. mit der gewünschten Polzahl.

	02	03	04	05	06	07	08
09	10	11	12	13	14	15	16
17	18	19	..	40			

(Hinweise: Seite 201)

Standard-Polzahlen

Symbolerklärungen

Piktogramme

	Federkraftklemme		Drahtschutz
	Schneidklemme		anreihbar
	Schraubklemme		Stiftleiste vertikal
	Stiftleiste		Stiftleiste vertikal mit Führung
	Buchsenleiste		Stiftleiste vertikal offene Wanne
	Ethernet M12		Stiftleiste vertikal geschlossene Wanne
	lötbar		Stiftleiste horizontal
	steckbar		Stiftleiste horizontal mit Führung
3.50	Rastermaß		Stiftleiste horizontal offene Wanne
	Anschlussrichtung 90°		Stiftleiste horizontal geschlossene Wanne
	Anschlussrichtung diagonal	THR	entwickelt für THR
	Anschlussrichtung 0°	SMD	entwickelt für SMT
Lift	Liftsystem		Tape & Reel möglich

Produktfamilie	Polzahl	Farbe	Option
FR20	Bxx	V	BNN
	Raster	Aufbau	Funktion

- Buchsenleiste, lötbar (THR)
- Rastermaß 1,27 mm, Anschlussrichtung 0°
- geschlossene Wanne
- Farbe schwarz
- Verpackung Tape & Reel möglich
- einreihig

Bemessungsstrom	1 A
Lötstiftabmessungen	0,5 x 0,15 mm
Empfohlene Bohrung in der Leiterplatte	ø 0,6 mm
Lötstiftlänge	1,75 mm
Schutzart nach IEC 60529	IP 00
Farbe	schwarz

Maßzeichnung

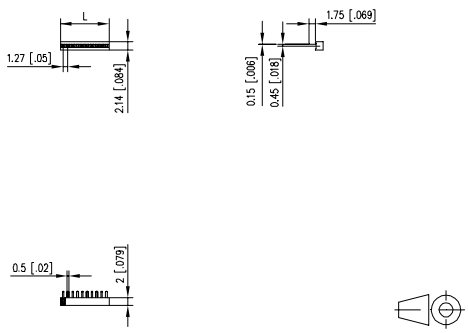

L = (Polzahl - 1) * RM + 1,65 mm

Art.-Nr.

FR20B ☐ VBNN

Ergänzen Sie die Art.-Nr. mit der gewünschten Polzahl.

	02	03	04	05	06	07	08
09	10	11	12	13	14	15	16
17	18	19	..	40			

(Hinweise: Seite 201)

Standard-Polzahlen

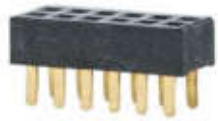

Produktfamilie	Polzahl	Farbe	Option
FR20	Bxx	V	BDN
	Raster	Aufbau	Funktion

- Buchsenleiste, lötbar (THR)
- Rastermaß 1,27 mm, Anschlussrichtung 0°
- geschlossene Wanne
- Farbe schwarz
- Verpackung Tape & Reel möglich
- zweireihig

Bemessungsstrom	1 A
Lötstiftabmessungen	0,5 x 0,15 mm
Empfohlene Bohrung in der Leiterplatte	ø 0,7 mm
Lötstiftlänge	1,75 mm
Schutzart nach IEC 60529	IP 00
Farbe	schwarz

Maßzeichnung

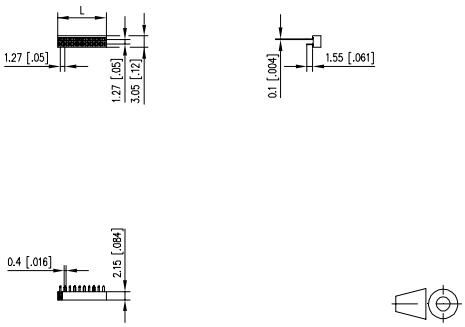

L = (Polzahl - 1) * RM + 1,27 mm

Art.-Nr.

FR20B ☐ VBDN

Ergänzen Sie die Art.-Nr. mit der gewünschten Polzahl.

	02	03	04	05	06	07	08
09	10	11	12	13	14	15	16
17	18	19	..	40			

(Hinweise: Seite 201)

Standard-Polzahlen

Produktfamilie	Polzahl	Farbe	Option
FM20	B xx	V B	D N
	Raster	Aufbau	Funktion

- Buchsenleiste, lötbar (SMT)
- Rastermaß 1,27 mm, Anschlussrichtung 0°
- geschlossene Wanne
- Farbe schwarz
- Verpackung Tape & Reel möglich
- zweireihig

Bemessungsstrom	1 A
Lötstiftabmessungen	0,32 x 0,1 mm
Schutzart nach IEC 60529	IP 00
Farbe	schwarz

Maßzeichnung

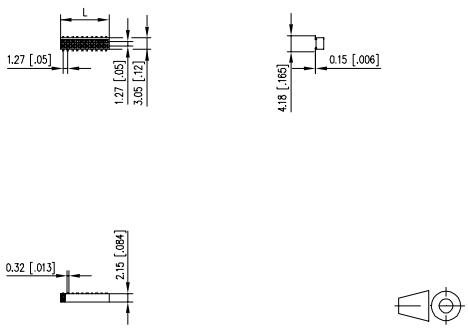

L = (Polzahl - 1) * RM + 1,73 mm

Art.-Nr.

FM20B ☐ VBDN

Ergänzen Sie die Art.-Nr. mit der gewünschten Polzahl.

	02	03	04	05	06	07	08
09	10	11	12	13	14	15	16
17	18	19	..	40			

(Hinweise: Seite 201)

Standard-Polzahlen

Produktfamilie	Polzahl	Farbe	Option
FR20	CxxH	B	NN
Raster	Aufbau	Funktion	

- Buchsenleiste, lötbar (THR)
- Rastermaß 2,00 mm, Anschlussrichtung 90°
- geschlossene Wanne
- Farbe schwarz
- Verpackung Tape & Reel möglich
- einreihig

Bemessungsstrom	1 A
Lötstiftabmessungen	0,5 x 0,2 mm
Empfohlene Bohrung in der Leiterplatte	ø 0,70 mm
Lötstiftlänge	3,0 mm
Schutzart nach IEC 60529	IP 00
Farbe	schwarz

Maßzeichnung

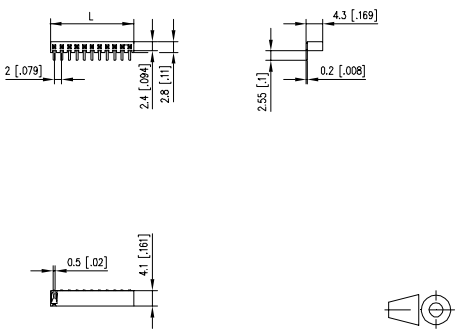

L = (Polzahl - 1) * RM + 2,0 mm

Art.-Nr.

FR20C ☐ HBNN

Ergänzen Sie die Art.-Nr. mit der gewünschten Polzahl.

	02	03	04	05	06	07	08
09	10	11	12	13	14	15	16
17	18	19	..	40			

(Hinweise: Seite 201)

Standard-Polzahlen

Produktfamilie	Polzahl	Farbe	Option
FR20	CxxH	B	DN
Raster	Aufbau	Funktion	

- Buchsenleiste, lötbar (THR)
- Rastermaß 2,00 mm, Anschlussrichtung 90°
- geschlossene Wanne
- Farbe schwarz
- Verpackung Tape & Reel möglich
- einreihig

Bemessungsstrom	1 A
Lötstiftabmessungen	0,5 x 0,2 mm
Empfohlene Bohrung in der Leiterplatte	ø 0,70 mm
Lötstiftlänge	3,0 mm
Schutzart nach IEC 60529	IP 00
Farbe	schwarz

Maßzeichnung

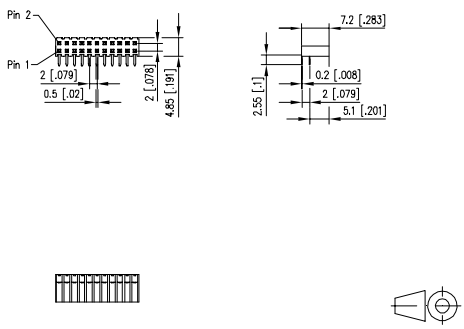

L = (Polzahl - 1) * RM + 2,0 mm

Art.-Nr.

FR20C ☐ HBDN

Ergänzen Sie die Art.-Nr. mit der gewünschten Polzahl.

	02	03	04	05	06	07	08
09	10	11	12	13	14	15	16
17	18	19	..	40			

(Hinweise: Seite 201)

Standard-Polzahlen

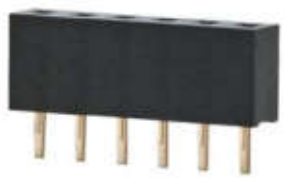

Produktfamilie	Polzahl	Farbe	Option
FR20	Cxx	V	BNN
Raster	Aufbau	Funktion	

- Buchsenleiste, lötbar (THR)
- Rastermaß 2,00 mm, Anschlussrichtung 0°
- geschlossene Wanne
- Farbe schwarz
- Verpackung Tape & Reel möglich
- einreihig

Bemessungsstrom	1 A
Lötstiftabmessungen	0,5 x 0,2 mm
Empfohlene Bohrung in der Leiterplatte	ø 0,7 mm
Lötstiftlänge	2,20 mm
Schutzart nach IEC 60529	IP 00
Farbe	schwarz

Maßzeichnung

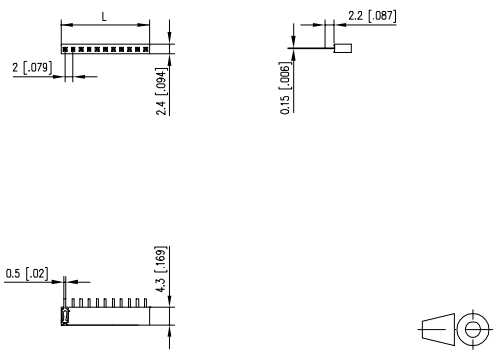

L = (Polzahl - 1) * RM + 2,0 mm

Art.-Nr.

FR20C ☐ VBNN

Ergänzen Sie die Art.-Nr. mit der gewünschten Polzahl.

	02	03	04	05	06	07	08
09	10	11	12	13	14	15	16
17	18	19	..	40			

(Hinweise: Seite 201)

Standard-Polzahlen

Produktfamilie	Polzahl	Farbe	Option
FR20	Cxx	V	BDN
Raster	Aufbau	Funktion	

- Buchsenleiste, lötbar (THR)
- Rastermaß 2,00 mm, Anschlussrichtung 0°
- geschlossene Wanne
- Farbe schwarz
- Verpackung Tape & Reel möglich
- zweireihig

Bemessungsstrom	1 A
Lötstiftabmessungen	0,5 x 0,2 mm
Empfohlene Bohrung in der Leiterplatte	ø 0,7 mm
Lötstiftlänge	2,20 mm
Schutzart nach IEC 60529	IP 00
Farbe	schwarz

Maßzeichnung

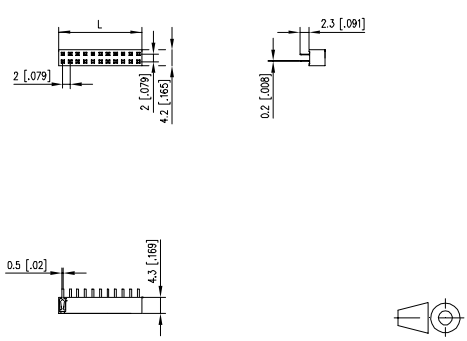

L = (Polzahl - 1) * RM + 2,0 mm

Art.-Nr.

FR20C ☐ VBDN

Ergänzen Sie die Art.-Nr. mit der gewünschten Polzahl.

	02	03	04	05	06	07	08
09	10	11	12	13	14	15	16
17	18	19	..	40			

(Hinweise: Seite 201)

Standard-Polzahlen

Produktfamilie	Polzahl	Farbe	Option
FM20C	xx	V	B N N
Raster		Aufbau	Funktion

- Buchsenleiste, lötbar (SMT)
- Rastermaß 2,00 mm, Anschlussrichtung 0°
- geschlossene Wanne
- Farbe schwarz
- Verpackung Tape & Reel möglich
- einreihig

Bemessungsstrom	1 A
Lötstiftabmessungen	0,5 x 0,2 mm
Schutzart nach IEC 60529	IP 00
Farbe	schwarz

Maßzeichnung

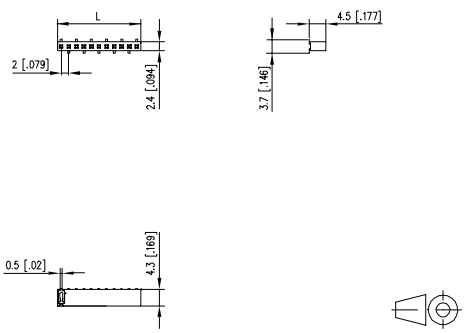

L = (Polzahl - 1) * RM + 2,0 mm

Art.-Nr.

FM20C ☐ **VBNN**

Ergänzen Sie die Art.-Nr. mit der gewünschten Polzahl.

	02	03	04	05	06	07	08
09	10	11	12	13	14	15	16
17	18	19	..	40			

(Hinweise: Seite 201)

Standard-Polzahlen

Produktfamilie	Polzahl	Farbe	Option
FM20C	xx	V	B D N
Raster		Aufbau	Funktion

- Buchsenleiste, lötbar (SMT)
- Rastermaß 2,00 mm, Anschlussrichtung 0°
- geschlossene Wanne
- Farbe schwarz
- Verpackung Tape & Reel möglich
- zweireihig

Bemessungsstrom	1 A
Lötstiftabmessungen	0,5 x 0,2 mm
Schutzart nach IEC 60529	IP 00
Farbe	schwarz

Maßzeichnung

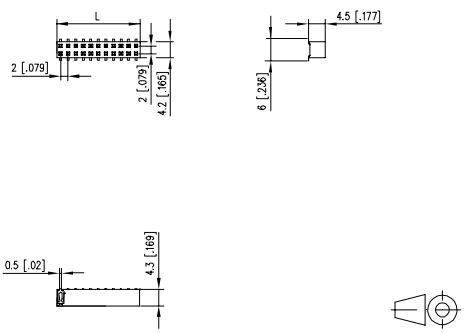

L = (Polzahl - 1) * RM + 2,0 mm

Art.-Nr.

FM20C ☐ **VBDN**

Ergänzen Sie die Art.-Nr. mit der gewünschten Polzahl.

	02	03	04	05	06	07	08
09	10	11	12	13	14	15	16
17	18	19	..	40			

(Hinweise: Seite 201)

Standard-Polzahlen

Produktfamilie	Polzahl	Farbe	Option
FR20	2xx	H	BNN

Raster | Aufbau | Funktion

- Buchsenleiste, lötbar (THR)
- Rastermaß 2,54 mm, Anschlussrichtung 90°
- geschlossene Wanne
- Farbe schwarz
- einreihig

Bemessungsstrom	3 A
Lötstiftabmessungen	0,6 x 0,4 mm
Empfohlene Bohrung in der Leiterplatte	ø 1,02 mm
Lötstiftlänge	3,00 mm
Schutzart nach IEC 60529	IP 00
Farbe	schwarz

Maßzeichnung

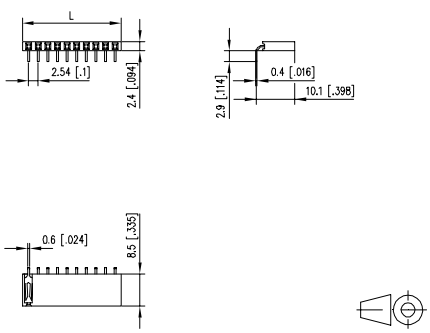

L = (Polzahl - 1) * RM + 3,04 mm

Art.-Nr.

FR202 ☐ HBNN

Ergänzen Sie die Art.-Nr. mit der gewünschten Polzahl.

	02	03	04	05	06	07	08
09	10	11	12	13	14	15	16
17	18	19	..	40			

(Hinweise: Seite 201)

Standard-Polzahlen

Produktfamilie	Polzahl	Farbe	Option
FR20	2xx	H	BDN

Raster | Aufbau | Funktion

- Buchsenleiste, lötbar (THR)
- Rastermaß 2,54 mm, Anschlussrichtung 90°
- geschlossene Wanne
- Farbe schwarz
- zweireihig

Bemessungsstrom	3 A
Lötstiftabmessungen	0,6 x 0,4 mm
Empfohlene Bohrung in der Leiterplatte	ø 1,02 mm
Lötstiftlänge	3,00 mm
Schutzart nach IEC 60529	IP 00
Farbe	schwarz

Maßzeichnung

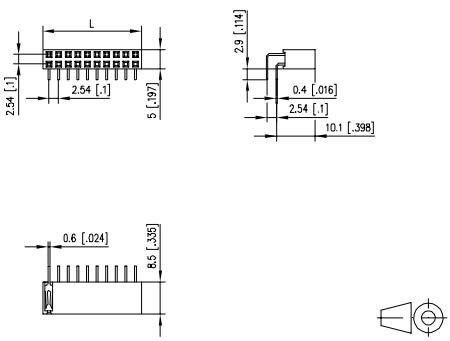

L = (Polzahl - 1) * RM + 3,04 mm

Art.-Nr.

FR202 ☐ HBDN

Ergänzen Sie die Art.-Nr. mit der gewünschten Polzahl.

	02	03	04	05	06	07	08
09	10	11	12	13	14	15	16
17	18	19	..	40			

(Hinweise: Seite 201)

Standard-Polzahlen

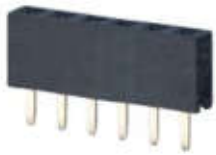

Produktfamilie	Polzahl	Farbe	Option
FR202	xx	VBN	N0002
Raster		Aufbau	Funktion

- Buchsenleiste, lötbar (THR)
- Rastermaß 2,54 mm, Anschlussrichtung 0°
- geschlossene Wanne
- Farbe schwarz
- einreihig

Bemessungsstrom	3 A
Lötstiftabmessungen	0,7 x 0,25 mm
Empfohlene Bohrung in der Leiterplatte	ø 1,02 mm
Lötstiftlänge	2,80 mm
Schutzart nach IEC 60529	IP 00
Farbe	schwarz

Maßzeichnung

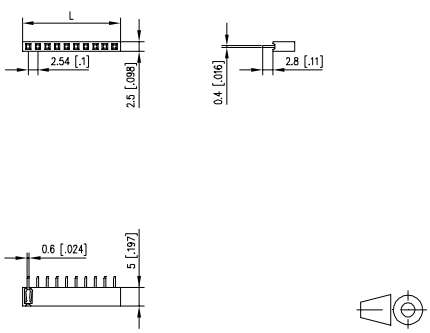

L = (Polzahl - 1) * RM + 2,94 mm

Art.-Nr.

FR202 ☐ VBNN0002

Ergänzen Sie die Art.-Nr. mit der gewünschten Polzahl.

	02	03	04	05	06	07	08
09	10	11	12	13	14	15	16
17	18	19	..	40			

(Hinweise: Seite 201)

Standard-Polzahlen

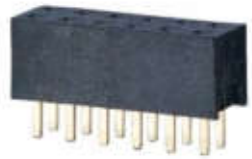

Produktfamilie	Polzahl	Farbe	Option
FR202	xx	VBD	N0002
Raster		Aufbau	Funktion

- Buchsenleiste, lötbar (THR)
- Rastermaß 2,54 mm, Anschlussrichtung 0°
- geschlossene Wanne
- Farbe schwarz
- zweireihig

Bemessungsstrom	3 A
Lötstiftabmessungen	0,6 x 0,4 mm
Empfohlene Bohrung in der Leiterplatte	ø 1,02 mm
Lötstiftlänge	2,80 mm
Schutzart nach IEC 60529	IP 00
Farbe	schwarz

Maßzeichnung

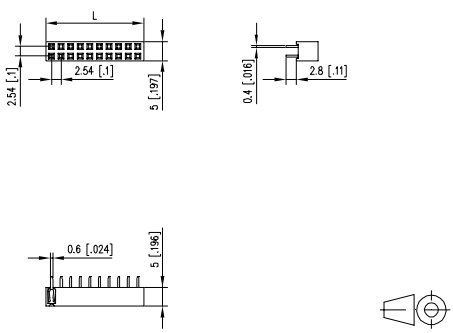

L = (Polzahl - 1) * RM + 3,04 mm

Art.-Nr.

FR202 ☐ VBDN0002

Ergänzen Sie die Art.-Nr. mit der gewünschten Polzahl.

	02	03	04	05	06	07	08
09	10	11	12	13	14	15	16
17	18	19	..	40			

(Hinweise: Seite 201)

Standard-Polzahlen

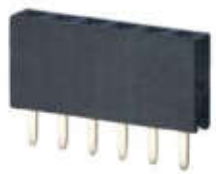

Produktfamilie	Polzahl	Farbe	Option
FR20	2xx	V	BNN
Raster	Aufbau	Funktion	

- Buchsenleiste, lötbar (THR)
- Rastermaß 2,54 mm, Anschlussrichtung 0°
- geschlossene Wanne
- Farbe schwarz
- einreihig

Bemessungsstrom	3 A
Lötstiftabmessungen	0,7 x 0,25 mm
Empfohlene Bohrung in der Leiterplatte	ø 1,02 mm
Lötstiftlänge	3,00 mm
Schutzart nach IEC 60529	IP 00
Farbe	schwarz

Maßzeichnung

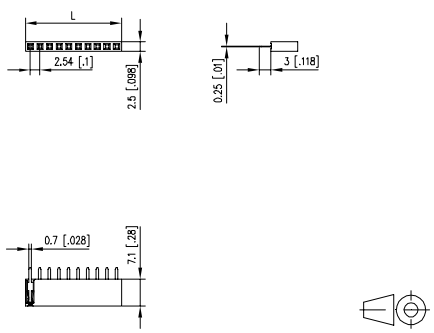

L = (Polzahl - 1) * RM + 3,04 mm

Art.-Nr.

FR202 ☐ VBNN

Ergänzen Sie die Art.-Nr. mit der gewünschten Polzahl.

	02	03	04	05	06	07	08
09	10	11	12	13	14	15	16
17	18	19	..	40			

(Hinweise: Seite 201)

Standard-Polzahlen

Produktfamilie	Polzahl	Farbe	Option
FR20	2xx	V	BDN
Raster	Aufbau	Funktion	

- Buchsenleiste, lötbar (THR)
- Rastermaß 2,54 mm, Anschlussrichtung 0°
- geschlossene Wanne
- Farbe schwarz
- zweireihig

Bemessungsstrom	3 A
Lötstiftabmessungen	0,7 x 0,25 mm
Empfohlene Bohrung in der Leiterplatte	ø 1,02 mm
Lötstiftlänge	3,00 mm
Schutzart nach IEC 60529	IP 00
Farbe	schwarz

Maßzeichnung

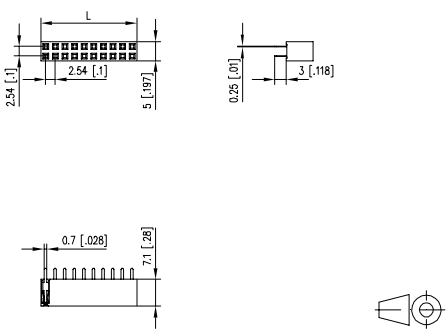

L = (Polzahl - 1) * RM + 3,04 mm

Art.-Nr.

FR202 ☐ VBDN

Ergänzen Sie die Art.-Nr. mit der gewünschten Polzahl.

	02	03	04	05	06	07	08
09	10	11	12	13	14	15	16
17	18	19	..	40			

(Hinweise: Seite 201)

Standard-Polzahlen

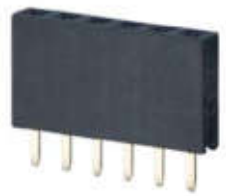

Produktfamilie	Polzahl	Farbe	Option
FR20	2xx	VB	NN0001
Raster	Aufbau	Funktion	

- Buchsenleiste, lötbar (THR)
- Rastermaß 2,54 mm, Anschlussrichtung 0°
- geschlossene Wanne
- Farbe schwarz
- einreihig

Bemessungsstrom	3 A
Lötstiftabmessungen	0,6 x 0,4 mm
Empfohlene Bohrung in der Leiterplatte	ø 1,02 mm
Lötstiftlänge	3,00 mm
Schutzart nach IEC 60529	IP 00
Farbe	schwarz

Maßzeichnung

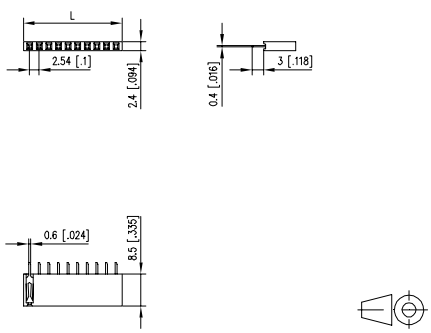

L = (Polzahl - 1) * RM + 3,04 mm

Art.-Nr.

FR202 ☐ VBNN0001

Ergänzen Sie die Art.-Nr. mit der gewünschten Polzahl.

	02	03	04	05	06	07	08
09	10	11	12	13	14	15	16
17	18	19	..	40			

(Hinweise: Seite 201)

Standard-Polzahlen

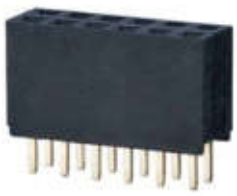

Produktfamilie	Polzahl	Farbe	Option
FR20	2xx	VB	DN0001
Raster	Aufbau	Funktion	

- Buchsenleiste, lötbar (THR)
- Rastermaß 2,54 mm, Anschlussrichtung 0°
- geschlossene Wanne
- Farbe schwarz
- zweireihig

Bemessungsstrom	3 A
Lötstiftabmessungen	0,6 x 0,4 mm
Empfohlene Bohrung in der Leiterplatte	ø 1,02 mm
Lötstiftlänge	3,00 mm
Schutzart nach IEC 60529	IP 00
Farbe	schwarz

Maßzeichnung

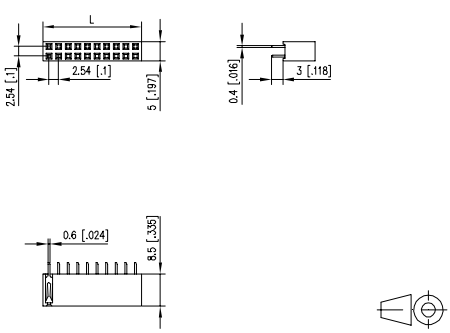

L = (Polzahl - 1) * RM + 3,04 mm

Art.-Nr.

FR202 ☐ VBDN0001

Ergänzen Sie die Art.-Nr. mit der gewünschten Polzahl.

	02	03	04	05	06	07	08
09	10	11	12	13	14	15	16
17	18	19	..	40			

(Hinweise: Seite 201)

Standard-Polzahlen

Produktfamilie	Raster	Polzahl	Aufbau	Farbe	Funktion	Option
FM202	2	xx	V	B	N	N

- Buchsenleiste, lötbar (SMT)
- Rastermaß 2,54 mm, Anschlussrichtung 0°
- geschlossene Wanne
- Farbe schwarz
- einreihig

Bemessungsstrom	3 A
Lötstiftabmessungen	0,65 x 0,25 mm
Schutzart nach IEC 60529	IP 00
Farbe	schwarz

Maßzeichnung

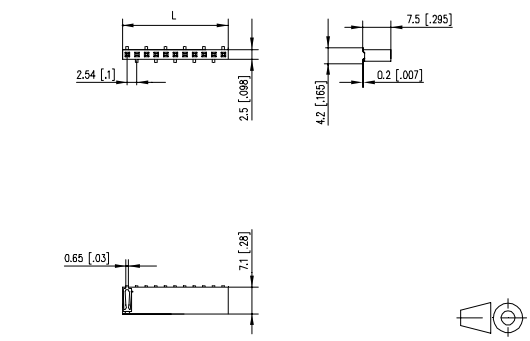

L = (Polzahl - 1) * RM + 2,54 mm

Art.-Nr.

FM202 ☐ VBNN

Ergänzen Sie die Art.-Nr. mit der gewünschten Polzahl.

	02	03	04	05	06	07	08
09	10	11	12	13	14	15	16
17	18	19	..	40			

(Hinweise: Seite 201)

Standard-Polzahlen

Produktfamilie	Raster	Polzahl	Aufbau	Farbe	Funktion	Option
FM202	2	xx	V	B	D	N

- Buchsenleiste, lötbar (SMT)
- Rastermaß 2,54 mm, Anschlussrichtung 0°
- geschlossene Wanne
- Farbe schwarz
- Verpackung Tape & Reel möglich
- zweireihig

Bemessungsstrom	3 A
Lötstiftabmessungen	0,5 x 0,25 mm
Schutzart nach IEC 60529	IP 00
Farbe	schwarz

Maßzeichnung

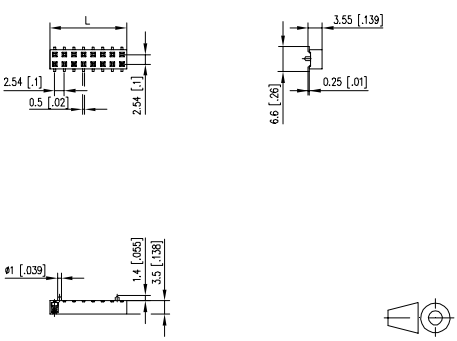

L = (Polzahl - 1) * RM + 2,94 mm

Art.-Nr.

FM202 ☐ VBDN

Ergänzen Sie die Art.-Nr. mit der gewünschten Polzahl.

	02	03	04	05	06	07	08
09	10	11	12	13	14	15	16
17	18	19	..	40			

(Hinweise: Seite 201)

Standard-Polzahlen

Leiterplattenbuchsen RJ/USB

1	Übersicht Leiterplattenbuchsen/-stecker	226
2	Übersicht Leiterplattenbuchsen/-stecker RJ/USB	228
3	RJ45 für Geräteanschluss	231
4	RJ45 ungeschirmt	235
5	RJ45 geschirmt	240
6	RJ45 LED ungeschirmt	249
7	RJ45 LED geschirmt	253
8	RJ45 Stecker	258
9	RJ12	259
10	RJ11	264
11	USB	266

Leiterplattenbuchsen/-stecker

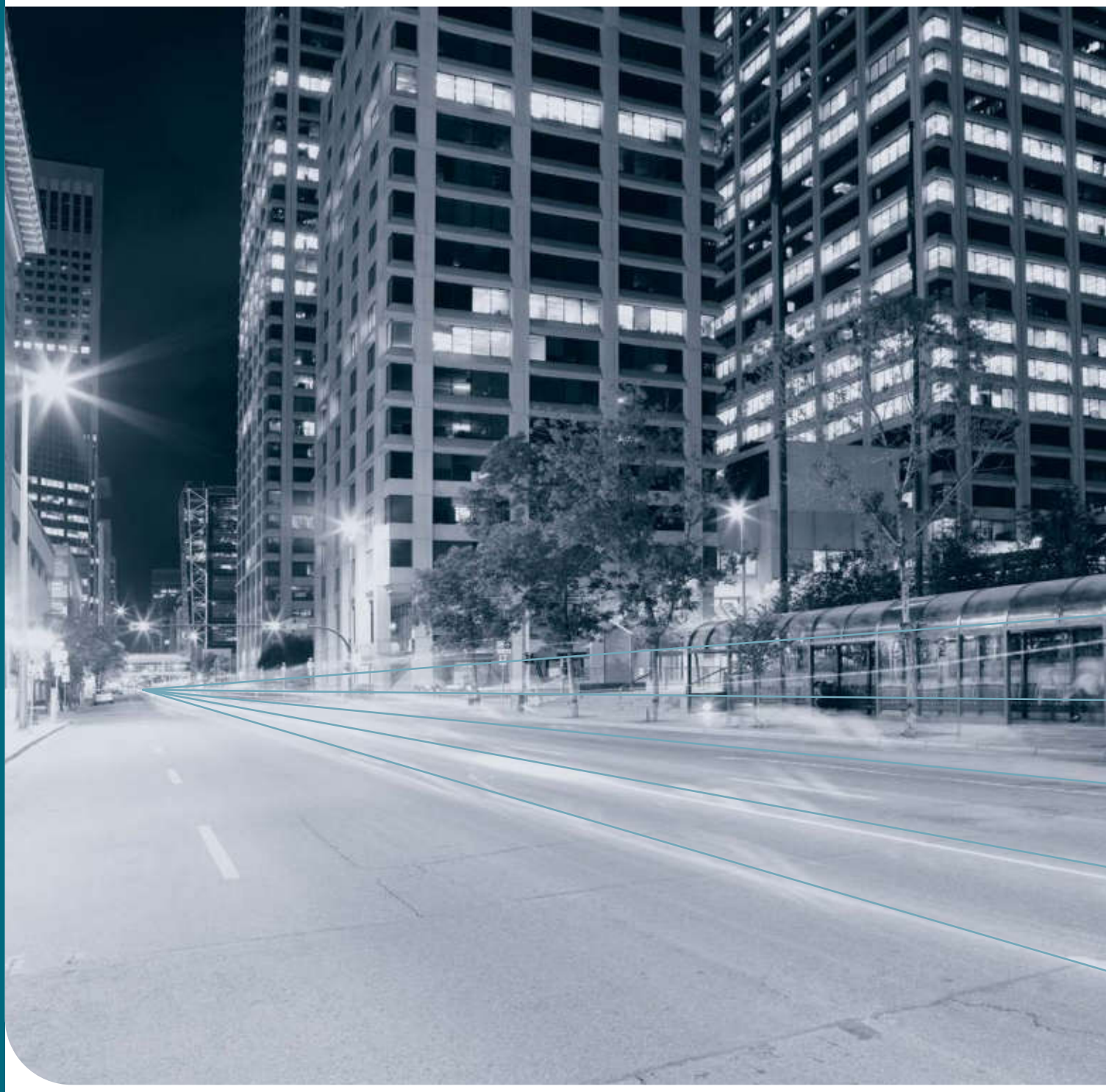

U | Contact

Leiterplattenbuchsen/-stecker

Zuverlässig, einfach, schnell und lösungsorientiert. Das Leiterplattenbuchsen/-stecker Portfolio sichert Ihnen entscheidende Vorteile für Ihre industriellen Anwendungen, bei der Planung, Konfektion und im laufenden Betrieb. Sie profitieren von einer durchgängigen hochwertigen Übertragungsstrecke von der Leiterplatte eines Gerätes über die Verkabelung der Anlage, bis in die IT-Landschaft – und das unabhängig davon ob M12, RJ45, RJ12, USB oder andere Produkte zum Einsatz kommen.

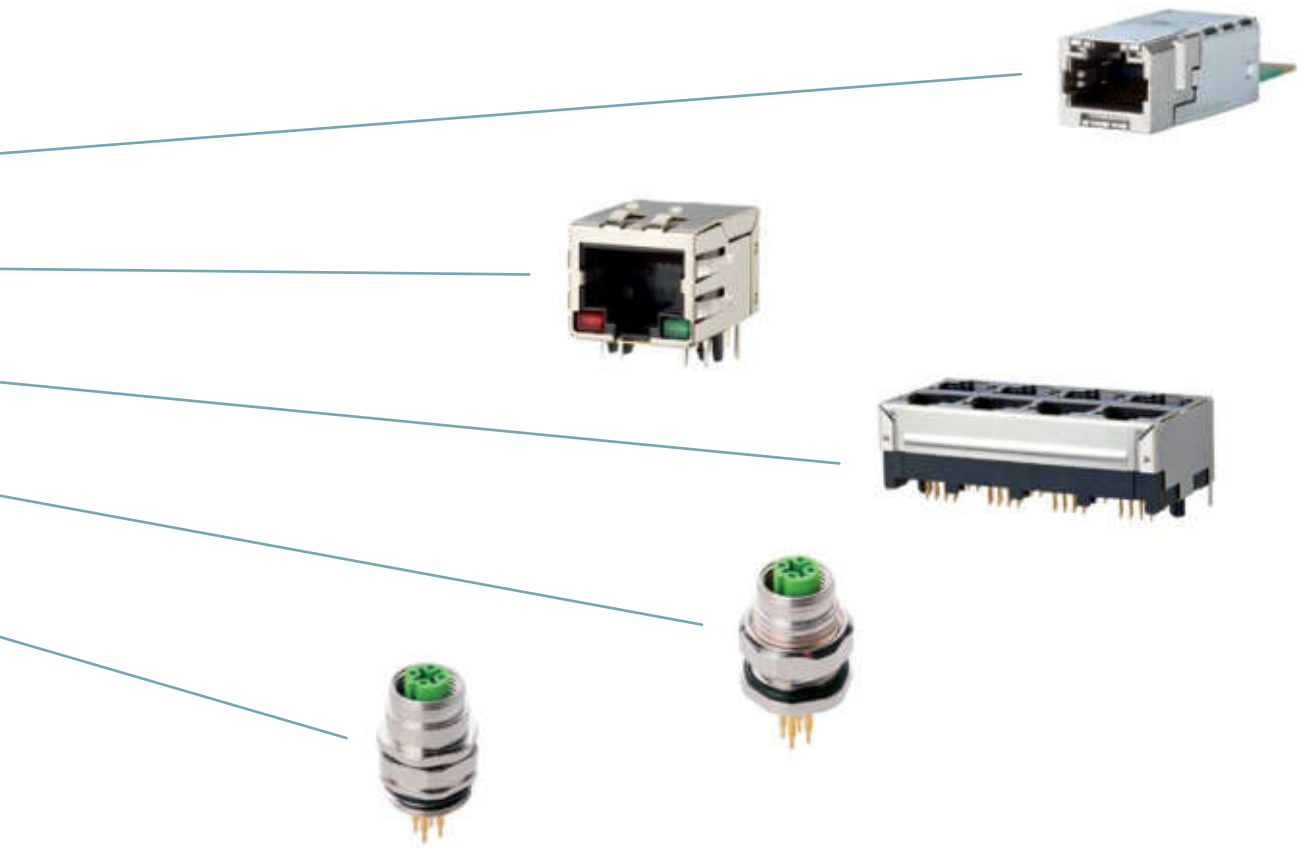

U | Contact

Leiterplattenbuchsen/-stecker RJ/USB

Beschreibung

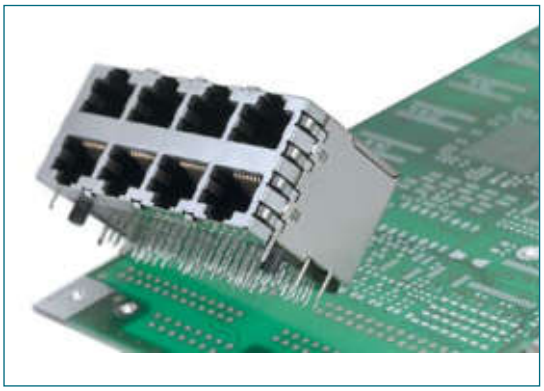

Nach seinem Start in der Telefontechnik der 80er Jahre eroberte der RJ45 nach und nach die Datentechnik und ist heute aus Datenzentren, aus der Gebäudetechnik und -verkabelung sowie aus Geräten des täglichen Lebens nicht mehr wegzudenken. Milliardenfach bewährt deckt er einen Großteil aller Schnittstellen der Datenkommunikation ab – unabhängig von den Anwendungen und von bestimmten Herstellern oder Interessengruppen.
Für die unterschiedlichsten Anforderungen und Anwendungen bieten wir Ihnen die optimal passende Lösung.

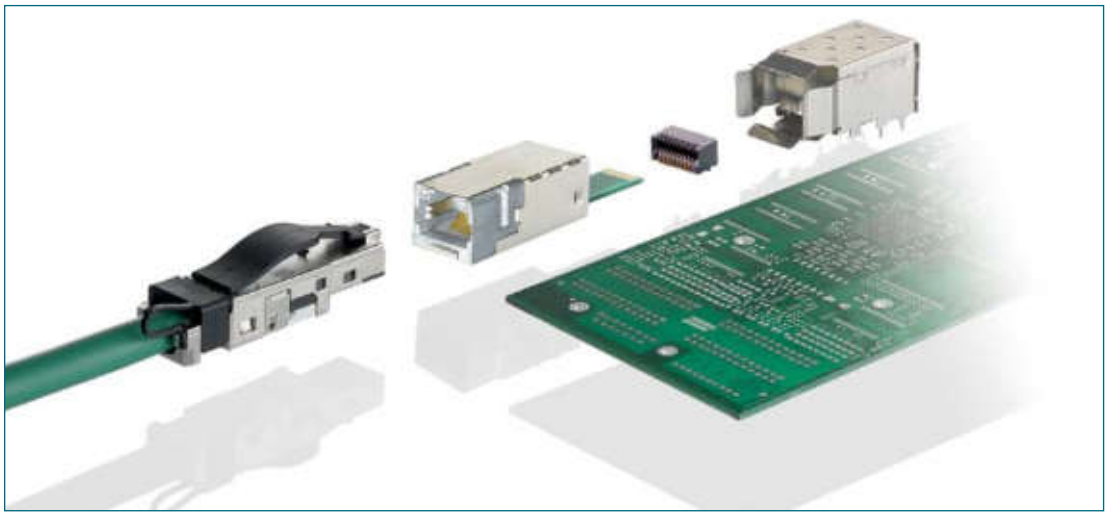

Leiterplatten-Direktanschluss
Für den Leiterplatten-Direktanschluss bieten wir ein System bestehend aus RJ45 Modul mit integrierten Magnetics, Leiterplatten-Randverbinder und Schirmblech. Diese Kombination erlaubt dem Gerätedesigner den Leiterplatten-Randverbinder auf der Leiterplatte zu positionieren und so die Gerätebuchsen nicht mehr durch den Lötprozess zu schicken, sondern im Montageprozess anzusiedeln. Durch stehende und liegende Versionen des Randverbinders kann ein Geräteanschluss, je nach Anforderung realisiert werden. In Verbindung mit einem Befestigungsflansch im Gehäuse wirken keine mechanischen Belastungen mehr auf die feinen Befestigungen der Leiterplatte. Für die Fixierung am Gerätegehäuse und den IP67-Schutz bieten wir Flansche in verschiedenen Varianten an.
Durch die integrierte Magneticsschaltung im RJ45 Modul erübrigt es sich diese diskret auf der Leiterplatte zu realisieren und bleibt somit flexibel in der Verwendung der Leiterplatte. Für andere Übertragungsraten wird lediglich das RJ45 Modul getauscht.

Leiterplattenbuchsen mit Magnetics
Durch die integrierte Magneticsschaltung in der RJ45 Buchse erübrigt sich ein separater Aufbau der Übertrager und spart so Bauraum für weitere Komponenten.
Die RJ45 Buchsen mit Magnetics sind in den Varianten 10/100 Mbit oder 1 Gbit verfügbar und decken somit die zur Zeit gebräuchlichsten Anwendungen ab.

U | Contact

Leiterplattenbuchsen /-stecker

Neben Anschlusslösungen mit integrierten Magnetics bieten wir Ihnen eine Reihe spezieller RJ45-Leiterplattenbuchsen in verschiedenen Ausführungen und für unterschiedliche Verarbeitungsmöglichkeiten entwickelt, um auch ohne spezielle Gehäuse Kontaktsicherheit im Betrieb zu gewährleisten. So entstand ein Produktprogramm, das all denen, die für ihr Gerätedesign eine zuverlässige und flexible Anschlusstechnik suchen, optimale Lösungen an die Hand gibt. Und wenn es auf der Leiterplatte auch ein RJ45-Stecker sein soll, haben wir eine Lösung für Sie parat.

Produktschlüssel Leiterplattenbuchsen/-stecker RJ45/USB

Anschlusstechnik
- **A** = Anschlusstechnik

Befestigung
- **T** = Through Hole
- **S** = Surface Mount
- **P** = Stecker

Ausführung
- **A** = ungeschirmt
- **B** = geschirmt
- **C** = ungeschirmt, Multiport
- **D** = geschirmt, Multiport
- **G** = USB
- **L** = LED

Ports
- Ports

LED/Farbe/Varianten/Gurtung (**)

LED:
- **0** = keine LED
- **1** = gelb/grün
- **2** = grün/grün
- **3** = grün/gelb
- **4** = grün/orange
- **5** = grün/rot
- **6** = rot/grün
- **7** = gelb/gelb
- **8** = grün-gelb/grün-gelb
- **9** = rot-grün/rot-grün

Bei USB:
- **1** = schwarz
- **2** = weiß

Bei LED:
- **0** = keine Schimung
- **1** = keine Tabs
- **2** = Tabs oben
- **3** = Tabs seitlich
- **4** = Tabs seitlich und oben

Bei SMT:
- **0** = Tray
- **2** = Tape & Reel
- **3** = Tape & Reel mit Mylar Tape

A J T YY X XX X X - XXXX

Produktbereich
- **J** = Leiterplattenbuchsen /-stecker

Typ
- 01 - 99

Anschlüsse/belegte Kontakte
- **2**
- **4**
- **5**
- **6**
- **8**
- **9**
- **A** = 10
- **C** = 12
- **E** = 14
- **G** = 16

Oberfläche (*)
- **1** = 6 µinch Au
- **2** = 15 µinch Au
- **3** = 30 µinch Au
- **4** = 50 µinch Au
- **5** = Flash Au

* Optional für einige Varianten ist die Oberfläche auch mit 50 µinch Au erhältlich.
** Angabe nur notwendig, wenn eine der aufgeführten Optionen gefordert wird.

Notizen

Modul RJ45 Magnetics 10/100 MBit

- RJ45 Modul mit integrierten Magnetics
- 10/100 Mbit
- geschirmt
- IP67 durch Verwendung der Flansche V1, V4
- Direkte Kontaktierung auf der Leiterplatte durch Verwendung von Metal Shield und PCB Edge Connector
- nicht geeignet für PoE / PoE plus

Schaltbild

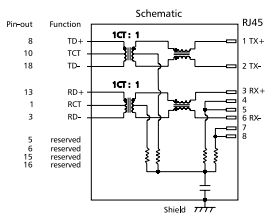

Maßzeichnung

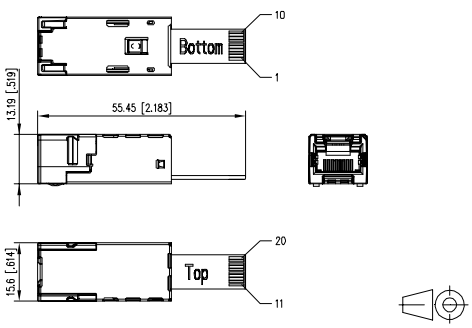

Art.-Nr.	Farbe	Merkmal 1	Merkmal 2	EAN
MJT5213111	metall	neutral	10/100 MBit	4250184125150

Modul RJ45 Magnetics 1 GBit

- RJ45 Modul mit integrierten Magnetics
- 1 GBit
- geschirmt
- IP67 durch Verwendung der Flansche V1, V4
- Direkte Kontaktierung auf der Leiterplatte durch Verwendung von Metal Shield und PCB Edge Connector

Varianten:	Power over Ethernet (PoE)
MJT5214111	nicht geeignet für PoE / PoE plus
MJT5214211	geeignet für PoE / PoE plus

Schaltbild

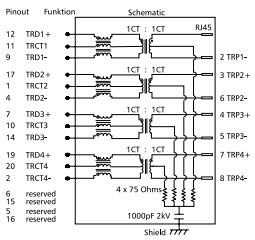

Maßzeichnung

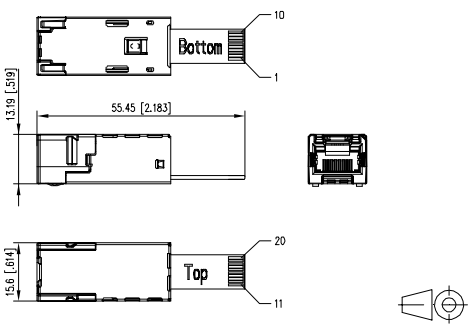

Art.-Nr.	Farbe	Merkmal 1	Merkmal 2	EAN
MJT5214111	metall	neutral	1 GBit	4250184125136
MJT5214211	metall	neutral	1 GBit PoE	4250184125129

PCB Edge Connector stehend

- Leiterplatten Randverbinder
- geeignet zur Direktkontaktierung von RJ45 Modul mit integrierten Magnetics und SFP Tranceiver LC-D
- Ausführung stehend
- SMT lötbar
- Verpackung Tape & Reel

Lochbild

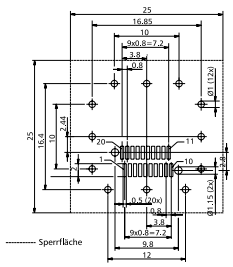

Maßzeichnung

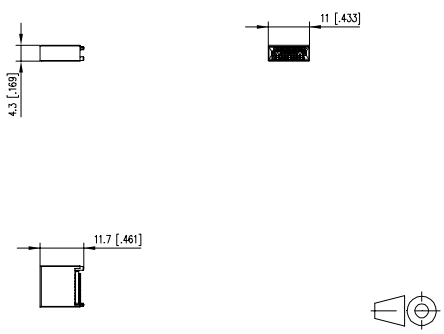

Art.-Nr.	Farbe	Merkmal 1	Merkmal 2	EAN
MRS1100011-0G24	metall	stehend		4250184125105

PCB Edge Connector liegend

- Leiterplatten Randverbinder
- geeignet zur Direktkontaktierung von RJ45 Modul mit integrierten Magnetics
- Ausführung liegend
- SMT lötbar
- Verpackung Tape & Reel

Lochbild

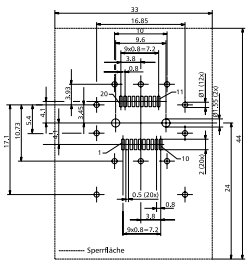

Maßzeichnung

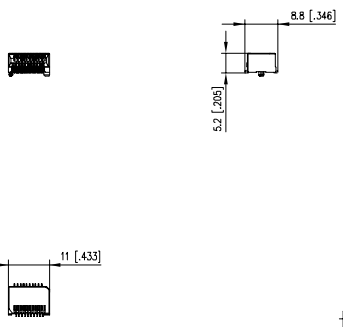

Art.-Nr.	Farbe	Merkmal 1	Merkmal 2	EAN
MRS2100011-0G24	schwarz	liegend		4250184125372

PCB Edge Connector liegend für SFP

- Leiterplatten Randverbinder
- geeignet zur Direktkontaktierung von SFP Transceiver LC-D
- Ausführung liegend
- SMT lötbar
- Verpackung Tape & Reel

Lochbild

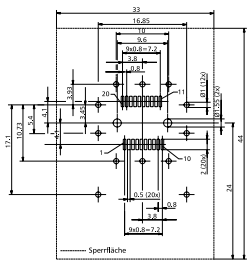

Maßzeichnung

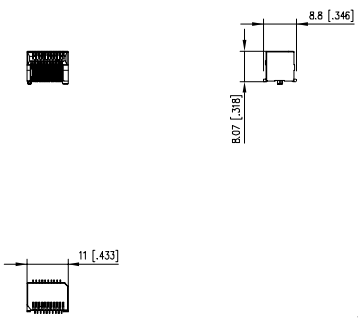

Art.-Nr.	Farbe	Merkmal 1	Merkmal 2	EAN
MRS2000011-0G24	schwarz	liegend		4250184125082

Metal Shield stehend

- Metalschirm
- geeignet zur Schirmung von RJ45 Modul mit integrierten Magnetics und SFP Tranceiver LC-D
- Ausführung stehend
- lötbar
- Verpackung im Tray

Lochbild

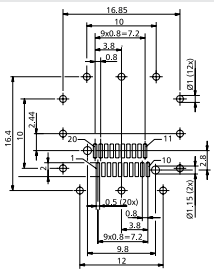

Maßzeichnung

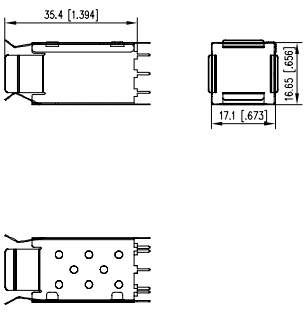

Art.-Nr.	Farbe	Merkmal 1	Merkmal 2	EAN
MZT1110014	metall	stehend		4250184125341

Metal Shield liegend

- Metalschirm
- geeignet zur Schirmung von RJ45 Modul mit integrierten Magnetics und SFP Tranceiver LC-D
- Ausführung liegend
- lötbar
- Verpackung im Tray

Lochbild

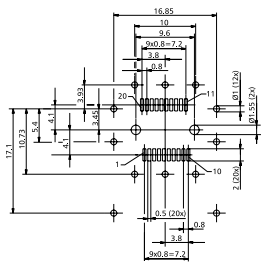

Maßzeichnung

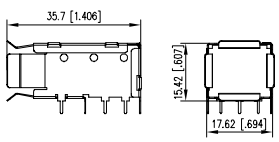

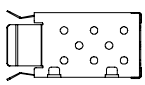

Art.-Nr.	Farbe	Merkmal 1	Merkmal 2	EAN
MZT2110014	metall	liegend		4250184125402

AJS59L

- Leiterplattenbuchse, RJ45, ungeschirmt
- Singleport, liegend, mit 8 Kontakten bestückt
- lötbar (SMT), Farbe schwarz
- L x B x H 14,99 mm x 15,75 mm x 12,76 mm
- LED, grün/gelb, Rasthebel oben
- Varianten: 6µ" Au, 30 µ" Au, Tape & Reel

Lochbild

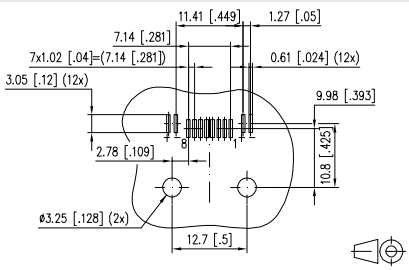

Maßzeichnung

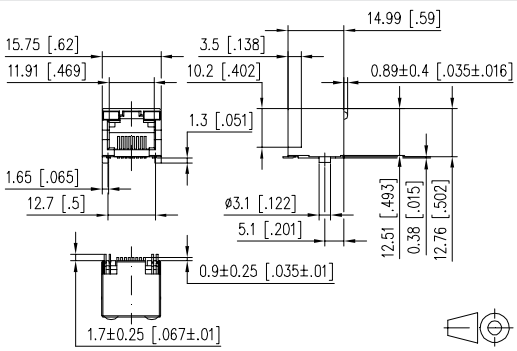

Art.-Nr.	Farbe	Merkmal 1	Merkmal 2	EAN
AJS59L8811-0302	schwarz	Tape & Reel	6 µ" Au	4250184172116
AJS59L8813-0302	schwarz	Tape & Reel	30 µ" Au	4250184172123

AJT60A

- Leiterplattenbuchse, RJ45, ungeschirmt
- Singleport, liegend, mit 8 Kontakten bestückt
- lötbar (THR), Farbe schwarz
- L x B x H 15,1 mm x 15,2 mm x 19,3 mm
- Rasthebel oben

Lochbild

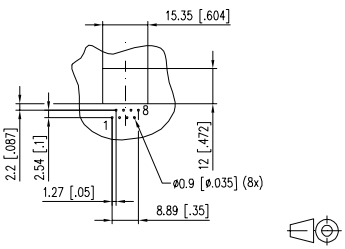

Maßzeichnung

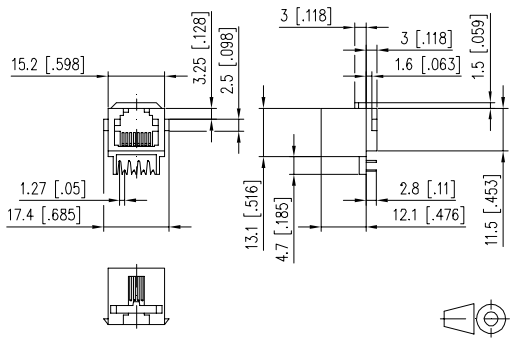

Art.-Nr.	Farbe	Merkmal 1	Merkmal 2	EAN
AJT60A8815	schwarz			4250184179757

AJT65A

- Leiterplattenbuchse, RJ45, ungeschirmt
- Singleport, liegend, mit 8 Kontakten bestückt
- lötbar (THR), Farbe schwarz
- L x B x H 15 mm x 15,8 mm x 12,85 mm
- Rasthebel oben

Lochbild

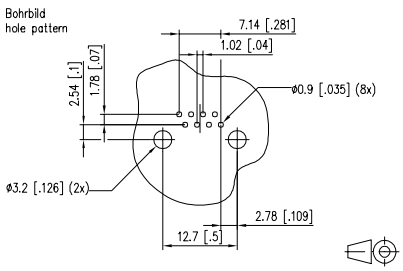

Maßzeichnung

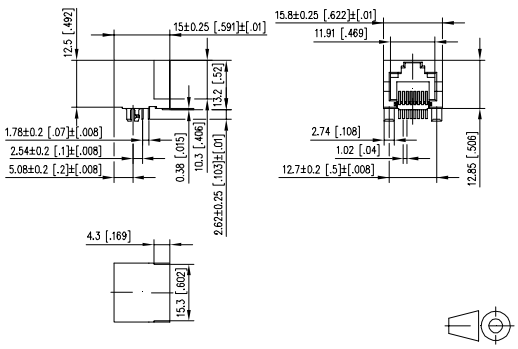

Art.-Nr.	Farbe	Merkmal 1	Merkmal 2	EAN
AJT65A8812-0002	schwarz	15 µ" Au	13 Zoll reel	4250184162292

AJT84A

- Leiterplattenbuchse, RJ45, ungeschirmt
- Singleport, stehend, mit 8 Kontakten bestückt
- lötbar, Farbe schwarz
- L x B x H 16,10 mm x 15,34 mm x 16,20 mm
- Rasthebel oben
- Varianten: 30 µ" Au, 50 µ" Au

Maßzeichnung

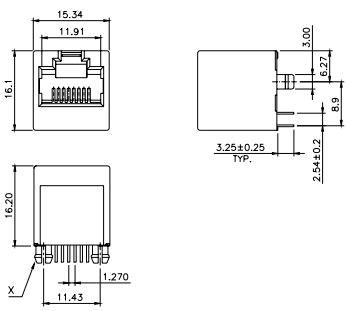

Art.-Nr.	Farbe	Merkmal 1	Merkmal 2	EAN
AJT84A8813	schwarz	30 µ" Au		4250184162964

AJS56A

- Leiterplattenbuchse, RJ45, ungeschirmt
- Singleport, stehend, mit 8 Kontakten bestückt
- lötbar (SMT), Farbe schwarz
- L x B x H 14 mm x 14,6 mm x 12,8 mm
- Rasthebel unten

Maßzeichnung

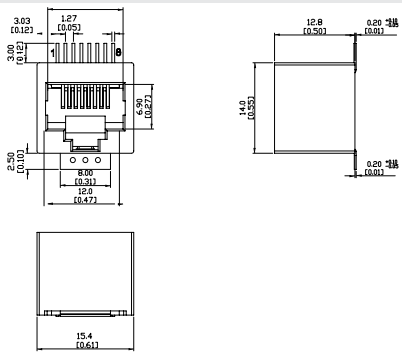

Art.-Nr.	Farbe	Merkmal 1	Merkmal 2	EAN
AJS56A8811	schwarz	6 µ" Au		4250184163039

AJT42C

- Leiterplattenbuchse, RJ45, ungeschirmt
- Multiport 2x4, liegend, mit 8 Kontakten bestückt
- lötbar, Farbe schwarz
- L x B x H 27,70 mm x 58,55 mm x 28,65 mm

Maßzeichnung

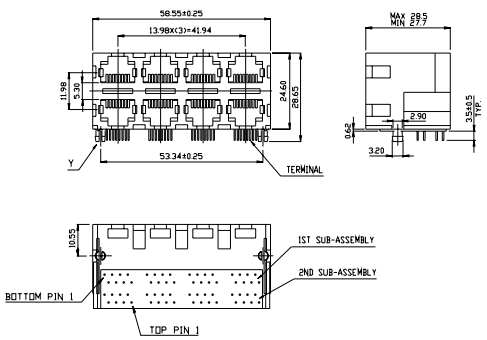

Art.-Nr.	Farbe	Merkmal 1	Merkmal 2	EAN
AJT42C8883	schwarz	30 µ" Au	2x4 Port	4250184163084
AJT42C8821	schwarz	6 µ" Au	2x1 Port	4250184173052

AJT47C

- Leiterplattenbuchse, RJ45, ungeschirmt
- Multiport 1x4, stehend, mit 8 Kontakten bestückt
- lötbar, Farbe metall
- L x B x H 16,2 mm x 55,4 mm x 16,2 mm
- Rasthebel unten

Maßzeichnung

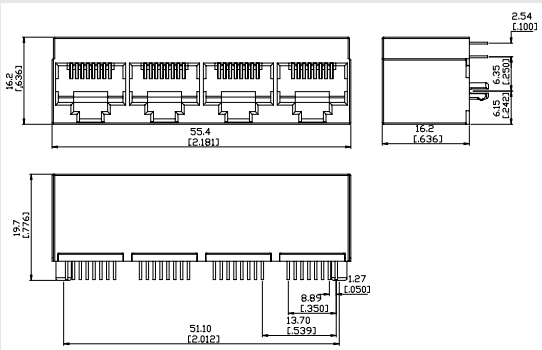

Art.-Nr.	Farbe	Merkmal 1	Merkmal 2	EAN
AJT47C8841	metall	6 µ" Au		4250184163091

AJT92B8813 | Magnetics 10/100 MBit

- Leiterplattenbuchse, RJ45, geschirmt
- Singleport, liegend, mit 8 Kontakten bestückt
- lötbar
- L x B x H 25,4 mm x 16,13 mm x 13,79 mm
- Rasthebel oben
- 50 µ" Au

Schaltbild

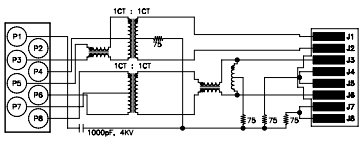

Lochbild

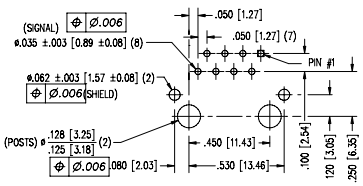

Maßzeichnung

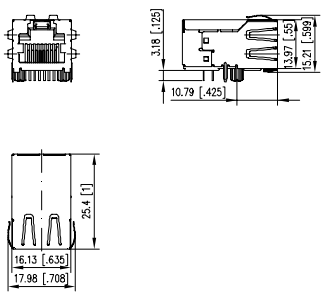

Art.-Nr.	Farbe	Merkmal 1	Merkmal 2	
AJT92B8813		liegend	10/100 MBit	

AJT92BC813 | Magnetics 1 GBit

- Leiterplattenbuchse, RJ45, geschirmt
- Singleport, liegend, mit 8 Kontakten bestückt
- lötbar
- L x B x H 30,48 mm x 16,79 mm x 13,61 mm
- Rasthebel oben
- 50 µ" Au

Schaltbild

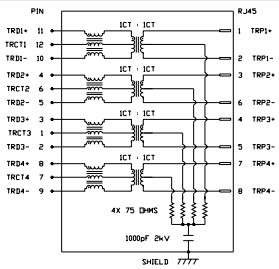

Lochbild

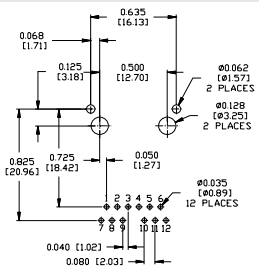

Maßzeichnung

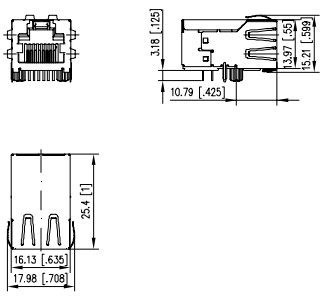

Art.-Nr.	Farbe	Merkmal 1	Merkmal 2	
AJT92BC813		liegend	1 GBit	

AJT65B

- Leiterplattenbuchse, RJ45, geschirmt
- Singleport, liegend, mit 8 Kontakten bestückt
- lötbar, Farbe metall
- L x B x H 21,2 mm x 15,9 mm x 13,6 mm
- Rasthebel unten
- Varianten: 30 µ" Au, 50 µ" Au

Maßzeichnung

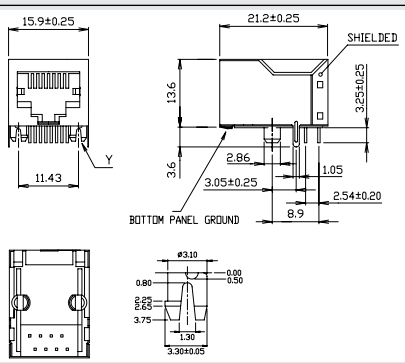

Art.-Nr.	Farbe	Merkmal 1	Merkmal 2	EAN
AJT65B8813	metall	30 µ" Au		4250184163114
AJT65B8814	metall	50 µ" Au		4250184163121

AJT94B

- Leiterplattenbuchse, RJ45, geschirmt
- Singleport, liegend, mit 8 Kontakten bestückt
- lötbar, Farbe metall
- L x B x H 13,4 mm x 15,9 mm x 14,8 mm
- Rasthebel oben
- 30 µ" Au

Lochbild

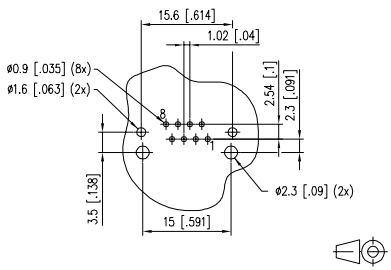

Maßzeichnung

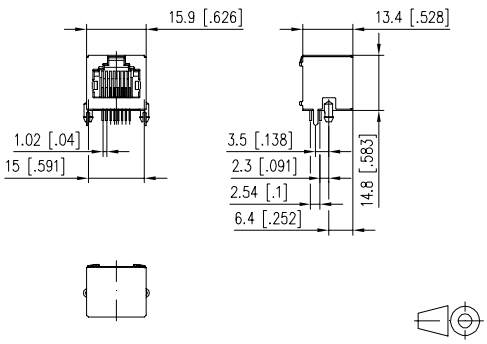

Art.-Nr.	Farbe	Merkmal 1	Merkmal 2	EAN
AJT94B8813	metall	30 µ" Au		4250184174592

AJT75B, 10P/8C

- Leiterplattenbuchse, RJ45, geschirmt
- Singleport, liegend, mit 8 Kontakten bestückt
- lötbar, Farbe metall
- L x B x H 18,80 mm x 15,90 mm x 12,25 mm
- Rasthebel unten

Maßzeichnung

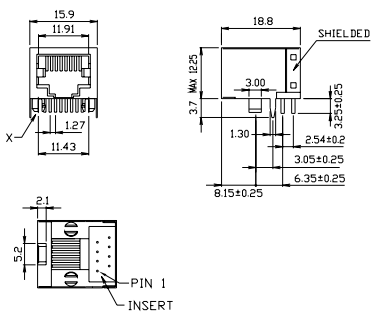

Art.-Nr.	Farbe	Merkmal 1	Merkmal 2	EAN
AJT75BA813	metall	10P/8C	30 µ" Au	4250184163138

AJT75B, 10P/10C

- Leiterplattenbuchse, RJ45, geschirmt
- Singleport, liegend, mit 10 Kontakten bestückt
- lötbar, Farbe metall
- L x B x H 18,80 mm x 15,70 mm x 12,25 mm
- Rasthebel unten

Maßzeichnung

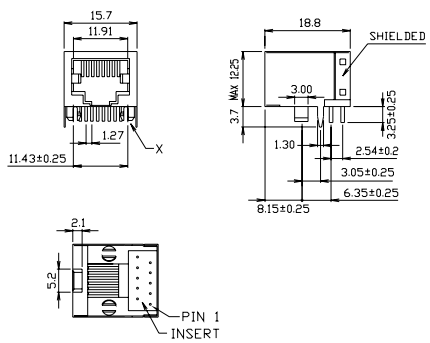

Art.-Nr.	Farbe	Merkmal 1	Merkmal 2	EAN
AJT75BAA13	metall	10P/10C	30 µ" Au	4250184163152

AJS58B

- Leiterplattenbuchse, RJ45, geschirmt
- Singleport, liegend, mit 8 Kontakten bestückt
- lötbar (SMT), Farbe metall
- L x B x H 18,60 mm x 15,60 mm x 11,80 mm
- Rasthebel unten

Lochbild

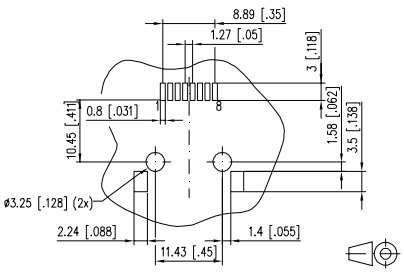

Maßzeichnung

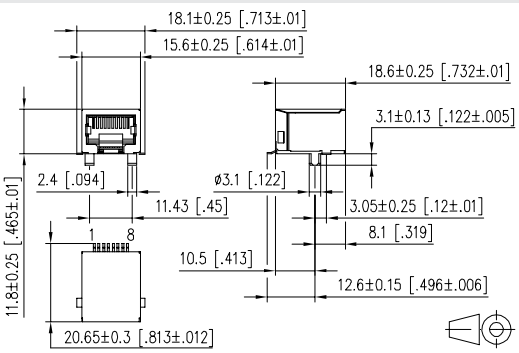

Art.-Nr.	Farbe	Merkmal 1	Merkmal 2	EAN
AJS58BA811	metall	6 µ" Au		4250184163169

AJS59L

- Leiterplattenbuchse, RJ45, geschirmt
- Singleport, liegend, mit 8 Kontakten bestückt
- lötbar (SMT), Farbe schwarz
- L x B x H 14,99 mm x 15,75 mm x 12,76 mm
- LED, grün/gelb, Rasthebel oben
- Varianten: 6µ" Au, 30 µ" Au, Tape & Reel

Lochbild

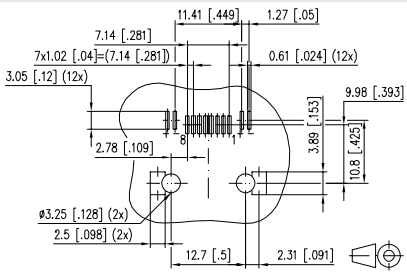

Maßzeichnung

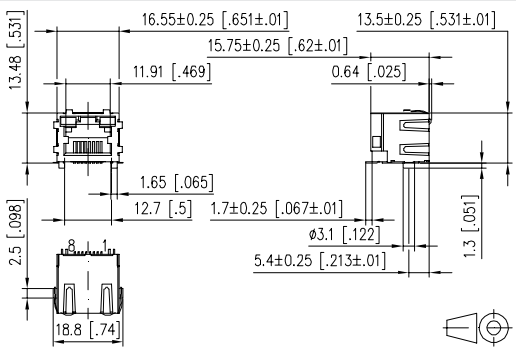

Art.-Nr.	Farbe	Merkmal 1	Merkmal 2	EAN
AJS59L8811-0312	schwarz	Tape & Reel	6 µ" Au	4250184172093
AJS59L8813-0312	schwarz	Tape & Reel	30 µ" Au	4250184172109

AJT93B

- Leiterplattenbuchse, RJ45, geschirmt
- Singleport, stehend, mit 8 Kontakten bestückt
- lötbar (THR), Farbe metall
- L x B x H 16,7 mm x 16,2 mm x 16,4 mm
- Rasthebel unten

Lochbild

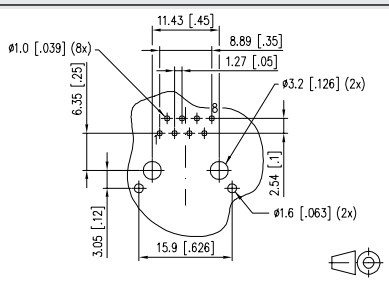

Maßzeichnung

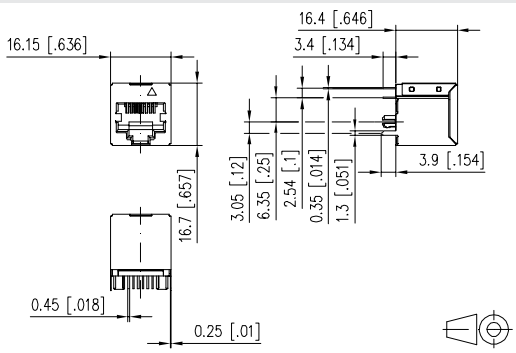

Art.-Nr.	Farbe	Merkmal 1	Merkmal 2	EAN
AJT93B8813	metall	30 µ Au		4250184169437

AJT74B

- Leiterplattenbuchse, RJ45, geschirmt
- Singleport, stehend, mit 8 Kontakten bestückt
- lötbar, Farbe metall
- L x B x H 16,70 mm x 16,15 mm x 16,50 mm
- Rasthebel oben
- Varianten: 30 µ" Au, 50 µ" Au

Maßzeichnung

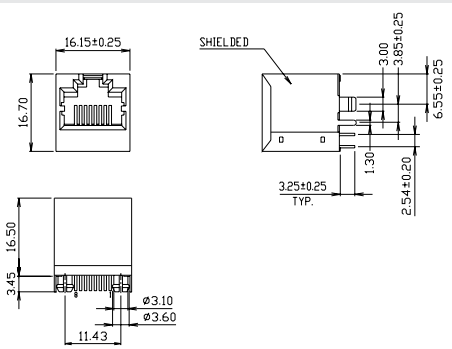

Art.-Nr.	Farbe	Merkmal 1	Merkmal 2	EAN
AJT74B8813	metall	30 µ" Au		4250184163176
AJT74B8814	metall	50 µ" Au		4250184163183

AJT01B

- Leiterplattenbuchse, RJ45, geschirmt
- Singleport, stehend, mit 8 Kontakten bestückt
- lötbar (THR), Farbe metall
- L x B x H 16,70 mm x 16,15 mm x 16,50 mm
- Rasthebel oben
- Varianten: 30 µ" Au, 50 µ" Au

Lochbild

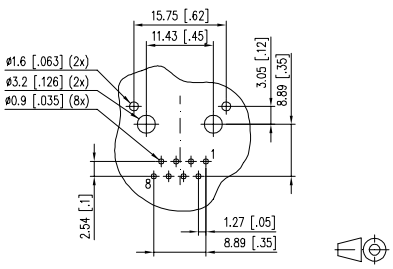

Maßzeichnung

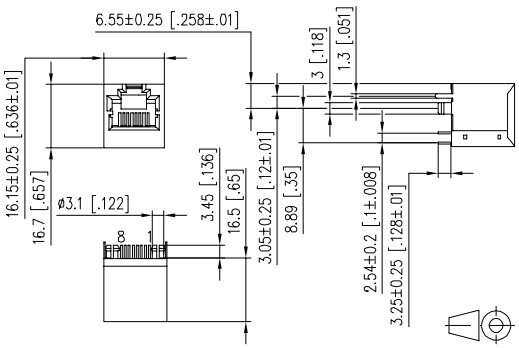

Art.-Nr.	Farbe	Merkmal 1	Merkmal 2	EAN
AJT01B8813	metall	30 µ" Au		4250184174080

AJT47D

- Leiterplattenbuchse, RJ45, geschirmt
- Multiport 1x4, liegend, mit 8 Kontakten bestückt
- lötbar, Farbe metall
- L x B x H 59,10 mm x 21,35 mm x 13,80 mm
- Rasthebel unten

Lochbild

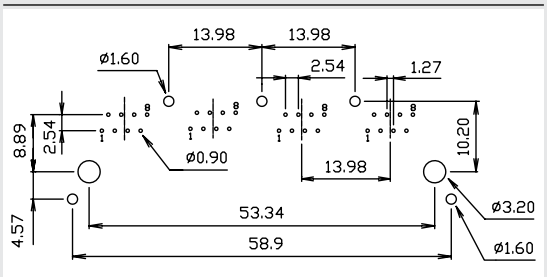

Maßzeichnung

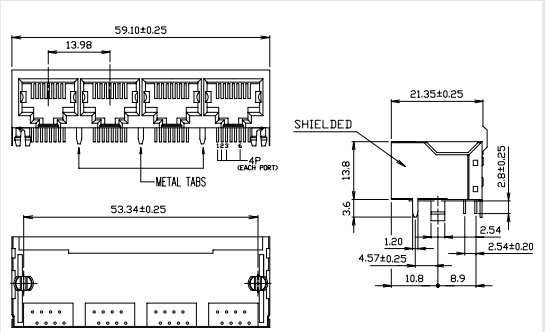

Art.-Nr.	Farbe	Merkmal 1	Merkmal 2	EAN
AJT47D8843-003	metall	30 µ" Au		4250184163190

AJT93D

- Leiterplattenbuchse, RJ45, geschirmt
- Multiport 1x2, liegend, mit 8 Kontakten bestückt
- lötbar, Farbe metall
- L x B x H 31,1 mm x 21,2 mm x 13,5 mm
- Rasthebel unten
- 30 µ" Au

Lochbild

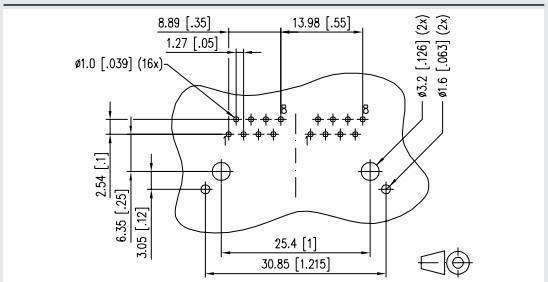

Maßzeichnung

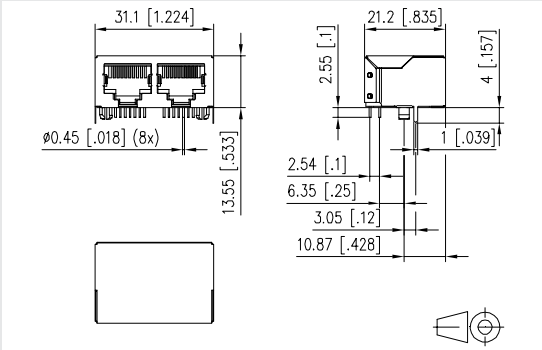

Art.-Nr.	Farbe	Merkmal 1	Merkmal 2	EAN
AJT93DA823	metall	30 µ" Au		4250184169444

AJT48D

- Leiterplattenbuchse, RJ45, geschirmt
- Multiport 2x1, liegend, mit 8 Kontakten bestückt
- lötbar, Farbe metall
- L x B x H 28,60 mm x 17,25 mm x 25,30 mm

Maßzeichnung

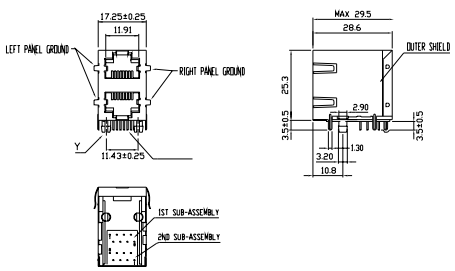

Art.-Nr.	Farbe	Merkmal 1	Merkmal 2	EAN
AJT48D8824	metall			4250184163206

AJT49D

- Leiterplattenbuchse, RJ45, geschirmt
- Multiport 2x2, liegend, mit 8 Kontakten bestückt
- lötbar, Farbe metall
- L x B x H 28,60 mm x 31,25 mm x 25,30 mm
- Varianten: 4 Port 30 µ" Au, 8 Port 30 µ" Au, 8 Port 50 µ" Au, 16 Port 30 µ" Au

Maßzeichnung

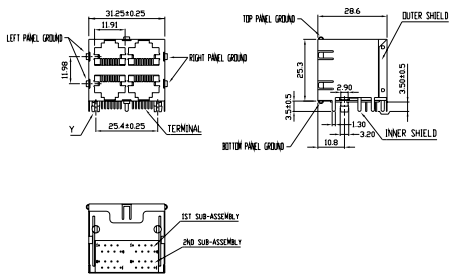

Art.-Nr.	Farbe	Merkmal 1	Merkmal 2	EAN
AJT49D8843	metall	4 Port	30 µ" Au	4250184163213
AJT49D8883	metall	8 Port	30 µ" Au	4250184163220
AJT49D8884	metall	8 Port	50 µ" Au	4250184163237
AJT49D88G3	metall	16 Port	30 µ" Au	4250184163244

AJT46D

- Leiterplattenbuchse, RJ45, geschirmt
- Multiport 2x4, stehend, mit 8 Kontakten bestückt
- lötbar, Farbe metall
- L x B x H 27,4 mm x 57,2 mm x 16,5 mm

AJT52D

- Leiterplattenbuchse, RJ45, geschirmt
- Multiport 1x4, stehend, mit 8 Kontakten bestückt
- lötbar, Farbe metall
- L x B x H 16,70 mm x 55,90 mm x 16,40 mm
- Rasthebel unten

Lochbild

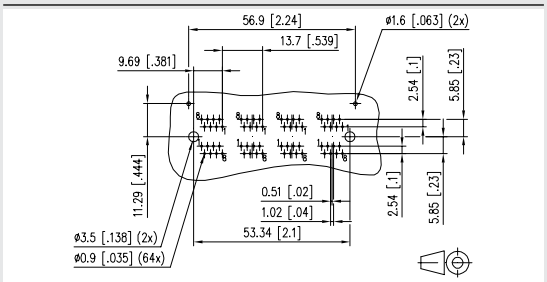

Maßzeichnung

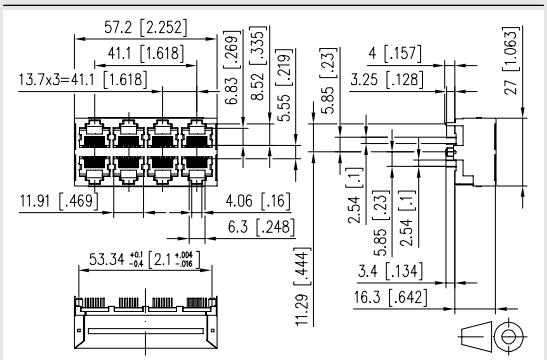

Maßzeichnung

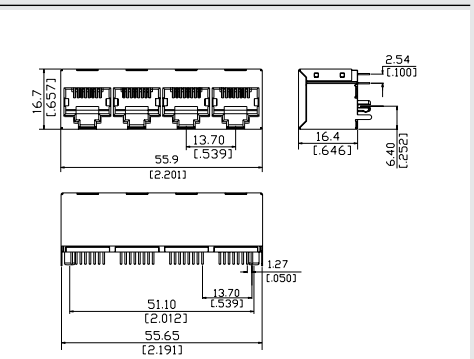

Art.-Nr.	Farbe	Merkmal 1	Merkmal 2	EAN
AJT46D8883	metall	30 µ" Au		4250184163251

Art.-Nr.	Farbe	Merkmal 1	Merkmal 2	EAN
AJT52D8843	metall	30 µ" Au		4250184163268

AJT18L

- Leiterplattenbuchse, RJ45, ungeschirmt
- Singleport, liegend, mit 8 Kontakten bestückt
- lötbar, Farbe schwarz
- L x B x H 15,00 mm x 15,80 mm x 13,21 mm
- LED, gelb/grün, Rasthebel oben
- Varianten: LED gelb/grün, grün/grün, grün/gelb

Maßzeichnung

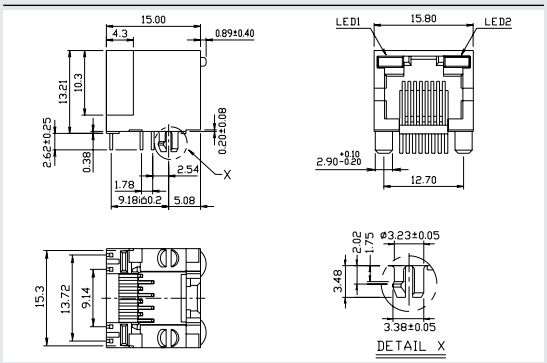

Art.-Nr.	Farbe	Merkmal 1	Merkmal 2	EAN
AJT18L8813-010	schwarz	LED gelb/grün	30 µ" Au	4250184163275
AJT18L8813-020	schwarz	LED grün/grün	30 µ" Au	4250184163282
AJT18L8813-030	schwarz	LED grün/gelb	30 µ" Au	4250184163299

AJT31L

- Leiterplattenbuchse, RJ45, ungeschirmt
- Singleport, liegend, mit 8 Kontakten bestückt
- lötbar, Farbe schwarz
- L x B x H 20,65 mm x 15,24 mm x 13 mm
- LED, gelb/grün, Rasthebel unten

Maßzeichnung

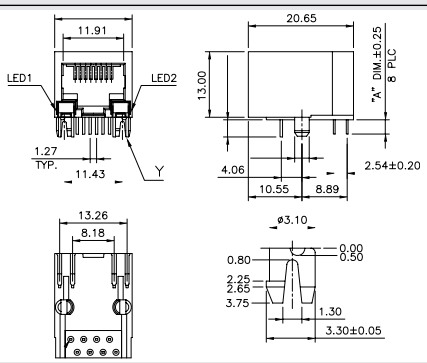

Art.-Nr.	Farbe	Merkmal 1	Merkmal 2	EAN
AJT31L8811-01	schwarz	6 µ" Au		4250184163305

RJ45 LED ungeschirmt | Einzelport stehend

AJT40L

- Leiterplattenbuchse, RJ45, ungeschirmt
- Singleport, stehend, mit 8 Kontakten bestückt
- lötbar, Farbe schwarz
- L x B x H 16,10 mm x 15,00 mm x 16,20 mm
- LED, grün/gelb, Rasthebel unten

Maßzeichnung

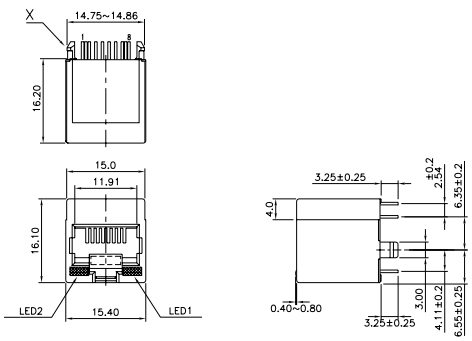

Art.-Nr.	Farbe	Merkmal 1	Merkmal 2	EAN
AJT40L8813-030	schwarz	30 µ" Au		4250184163312

AJT36L

- Leiterplattenbuchse, RJ45, ungeschirmt
- Multiport 2x4, liegend, mit 8 Kontakten bestückt
- lötbar, Farbe schwarz
- L x B x H 27,38 mm x 63,00 mm x 25,15 mm
- LED, rot/grün

Maßzeichnung

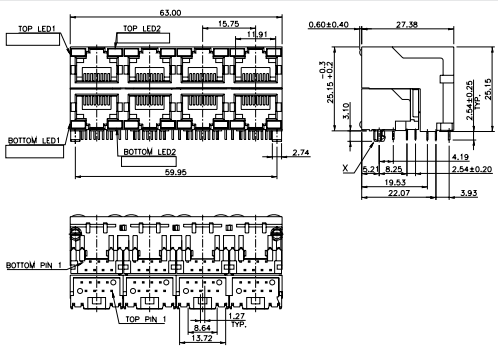

Art.-Nr.	Farbe	Merkmal 1	Merkmal 2	EAN
AJT36L8883-090	schwarz	30 µ" Au		4250184163329

AJT32L

- Leiterplattenbuchse, RJ45, ungeschirmt
- Multiport 1x4, stehend, mit 8 Kontakten bestückt
- lötbar, Farbe schwarz
- L x B x H 12,57 mm x 62,99 mm x 15,57 mm
- LED, gelb/grün, Rasthebel oben

Maßzeichnung

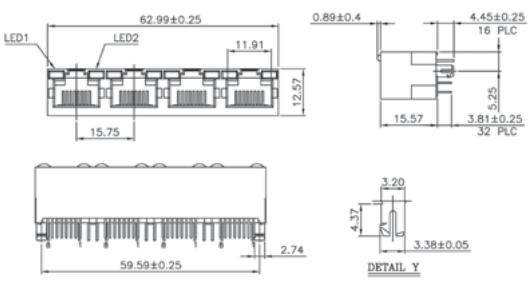

Art.-Nr.	Farbe	Merkmal 1	Merkmal 2	EAN
AJT32L8841-010	schwarz	6 µ" Au		4250184163350

AJT33L

- Leiterplattenbuchse, RJ45, geschirmt
- Singleport, liegend, mit 8 Kontakten bestückt
- lötbar, Farbe metall
- L x B x H 21,20 mm x 15,90 mm x 13,60 mm
- LED, rot/grün, Rasthebel unten
- Varianten: LED gelb/grün, rot/grün

Maßzeichnung

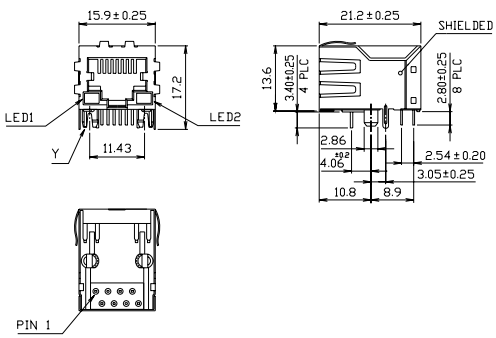

Art.-Nr.	Farbe	Merkmal 1	Merkmal 2	EAN
AJT33L8813-014	metall	LED gelb/grün	30 µ" Au	4250184163374
AJT33L8813-064	metall	LED rot/grün	30 µ" Au	4250184163381

AJT34L

- Leiterplattenbuchse, RJ45, geschirmt
- Singleport, liegend, mit 8 Kontakten bestückt
- lötbar, Farbe metall
- L x B x H 15,75 mm x 16,51 mm x 13,55 mm
- LED, gelb/grün, Rasthebel oben
- Varianten: LED gelb/grün, grün/gelb - jeweils mit top & side tabs und no tabs sowie 30 µ" Au

Maßzeichnung

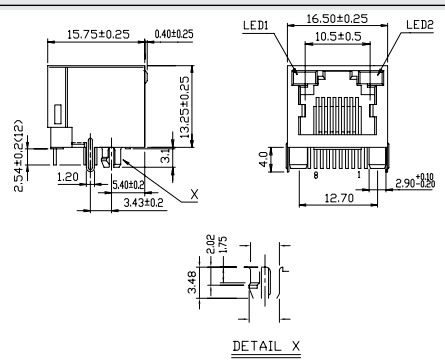

Art.-Nr.	Farbe	Merkmal 1	Merkmal 2	EAN
AJT34L8813-011	metall	LED gelb/grün	no tabs	4250184163404
AJT34L8813-014	metall	LED gelb/grün	top & side tabs	4250184163411
AJT34L8813-034	metall	LED grün/gelb	top & side tabs	4250184163428
AJT34L8814-031	metall	LED grün/gelb	no tabs	4250184163435

AJT38L

- Leiterplattenbuchse, RJ45, geschirmt
- Singleport, stehend, mit 8 Kontakten bestückt
- lötbar, Farbe metall
- L x B x H 13,5 mm x 16,5 mm x 15,8 mm
- LED, gelb/grün, Rasthebel oben

Maßzeichnung

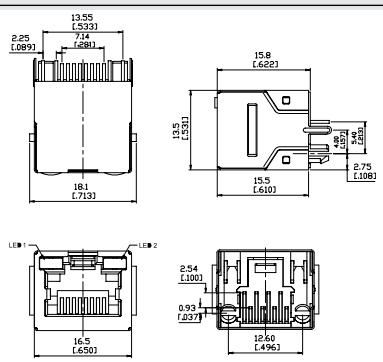

Art.-Nr.	Farbe	Merkmal 1	Merkmal 2	EAN
AJT38L8813-011	metall	30 µ" Au		4250184163466

AJT39L

- Leiterplattenbuchse, RJ45, geschirmt
- Singleport, stehend, mit 8 Kontakten bestückt
- lötbar, Farbe metall
- L x B x H 16,70 mm x 16,15 mm x 16,50 mm
- LED, gelb/grün, Rasthebel unten
- Varianten: LED gelb/grün, grün/grün, grün/gelb - jeweils mit 30 µ" Au

Maßzeichnung

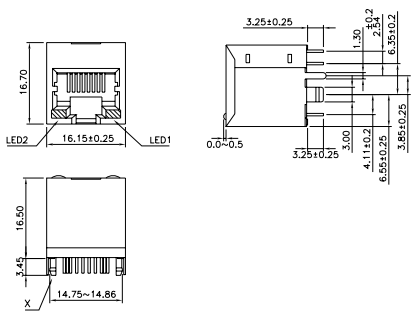

Art.-Nr.	Farbe	Merkmal 1	Merkmal 2	EAN
AJT39L8813-021	metall	LED grün/grün	top & side tabs	4250184163473
AJT39L8813-031	metall	LED grün/gelb	top & side tabs	4250184163480

AJT35L

- Leiterplattenbuchse, RJ45, geschirmt
- Multiport 1x2, liegend, mit 8 Kontakten bestückt
- lötbar, Farbe metall
- L x B x H 15,75 mm x 32,26 mm x 13,30 mm
- LED, grün/gelb, Rasthebel oben

Maßzeichnung

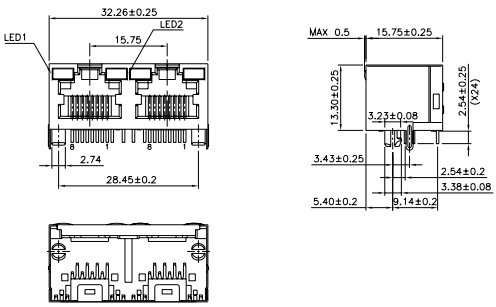

Art.-Nr.	Farbe	Merkmal 1	Merkmal 2	EAN
AJT35L8824-031	metall	50 µ" Au		4250184163497

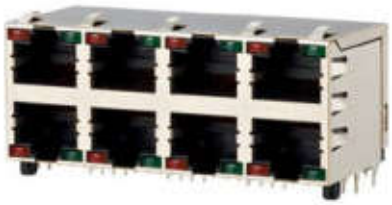

AJT37L

- Leiterplattenbuchse, RJ45, geschirmt
- Multiport 2x4, liegend, mit 8 Kontakten bestückt
- lötbar, Farbe metall
- L x B x H 28,15 mm x 63,65 mm x 25,40 mm
- LED, rot/grün, oben und unten

Lochbild

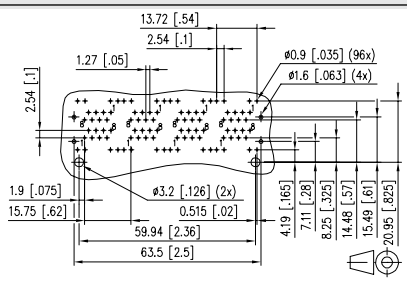

Maßzeichnung

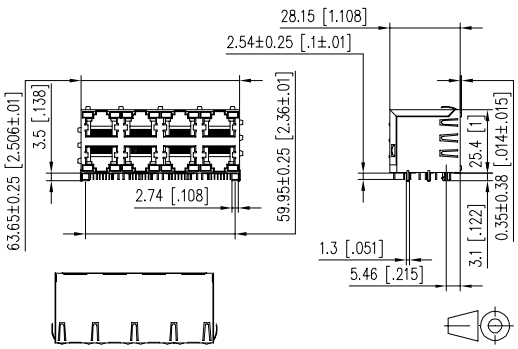

Art.-Nr.	Farbe	Merkmal 1	Merkmal 2	EAN
AJT37L8884-094	metall	50 µ" Au		4250184163503

AJT41L

- Leiterplattenbuchse, RJ45, geschirmt
- Multiport 1x4, liegend, mit 8 Kontakten bestückt
- lötbar, Farbe metall
- L x B x H 15,75 mm x 63,76 mm x 13,3 mm
- LED, gelb/grün, Rasthebel oben

Maßzeichnung

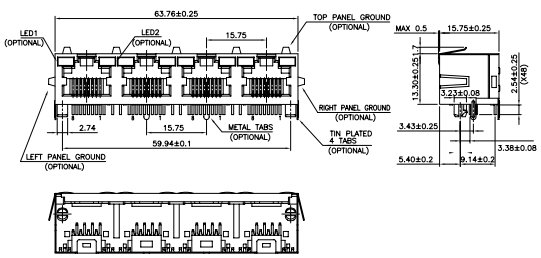

Art.-Nr.	Farbe	Merkmal 1	Merkmal 2	EAN
AJT41L8841-011	metall	6 µ" Au		4250184163510

AJT43L

- Leiterplattenbuchse, RJ45, geschirmt
- Multiport 1x8, liegend, mit 8 Kontakten bestückt
- lötbar, Farbe metall
- L x B x H 15,75 mm x 126,7 mm x 13,3 mm
- LED, gelb/grün, Rasthebel oben

Maßzeichnung

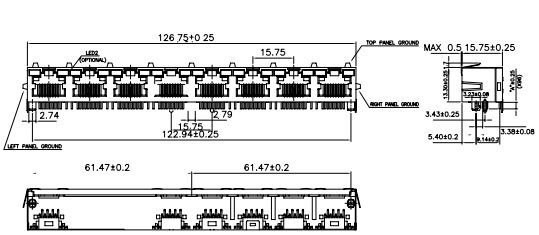

Art.-Nr.	Farbe	Merkmal 1	Merkmal 2	EAN
AJT43L8881-011	metall	6 µ" Au		4250184163527

AJT44L

- Leiterplattenbuchse, RJ45, geschirmt
- Multiport 2x1, liegend, mit 8 Kontakten bestückt
- lötbar, Farbe metall
- L x B x H 28,15 mm x 16,51 mm x 25,4 mm
- LED, gelb/grün

Maßzeichnung

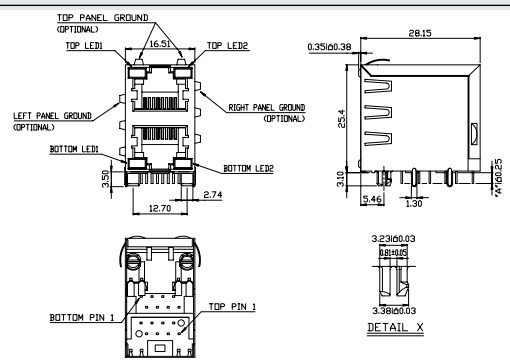

Art.-Nr.	Farbe	Merkmal 1	Merkmal 2	EAN
AJT44L8821-014	metall	6 µ" Au		4250184163534

AJP92A

- Leiterplattenstecker, RJ45, ungeschirmt
- Singleport, stehend, mit 8 Kontakten bestückt
- lötbar
- L x B x H 6,6 mm x 11,7 mm x 11 mm

Lochbild

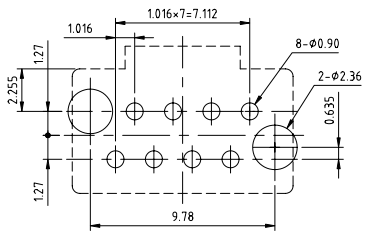

Maßzeichnung

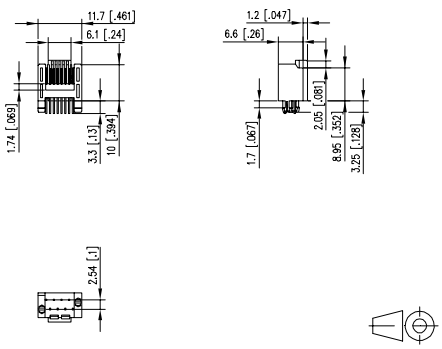

Art.-Nr.	Farbe	Merkmal 1	Merkmal 2	
AJP92A8813				

AJT85A

- Leiterplattenbuchse, RJ12, ungeschirmt
- Singleport, liegend, mit 6 Kontakten bestückt
- lötbar, Farbe schwarz
- L x B x H 18,00 mm x 13,20 mm x 11,50 mm
- Rasthebel unten
- Varianten: 30 µ" Au, 50 µ" Au

Maßzeichnung

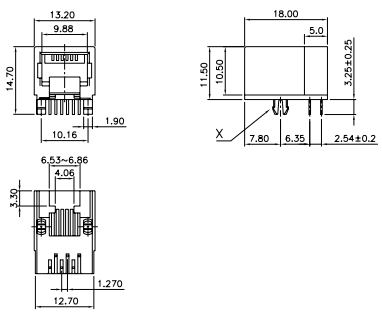

Art.-Nr.	Farbe	Merkmal 1	Merkmal 2	EAN
AJT85A6613	schwarz	30 µ" Au		4250184163541

AJT87A

- Leiterplattenbuchse, RJ12, ungeschirmt
- Singleport, liegend, mit 6 Kontakten bestückt
- lötbar, Farbe schwarz
- L x B x H 15 mm x 14,2 mm x 14,35 mm
- Rasthebel oben
- Varianten: schwarzes Inlay, graues Inlay

Maßzeichnung

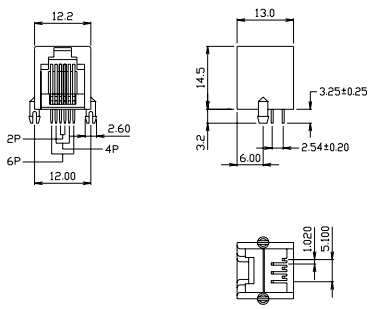

Art.-Nr.	Farbe	Merkmal 1	Merkmal 2	EAN
AJT87A6612	schwarz	schwarzes Inlay		4250184163565
AJT87A6611-041	schwarz	graues Inlay	6 µ" Au	4250184163572

AJS57A

- Leiterplattenbuchse, RJ12, ungeschirmt
- Singleport, liegend, mit 6 Kontakten bestückt
- lötbar (SMT), Farbe schwarz
- L x B x H 18 mm x 13,2 mm x 11,5 mm
- Rasthebel unten

Maßzeichnung

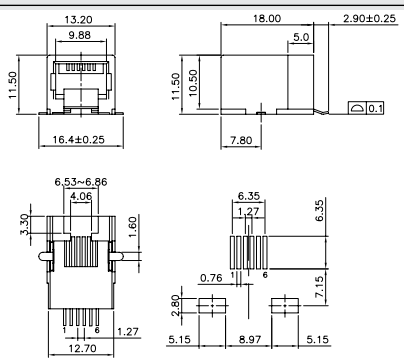

Art.-Nr.	Farbe	Merkmal 1	Merkmal 2	EAN
AJS57A6613	schwarz	30 µ" Au		4250184163602

AJT84A

- Leiterplattenbuchse, RJ12, ungeschirmt
- Singleport, stehend, mit 6 Kontakten bestückt
- lötbar, Farbe schwarz
- L x B x H 16,10 mm x 15,34 mm x 16,20 mm
- Rasthebel oben

Maßzeichnung

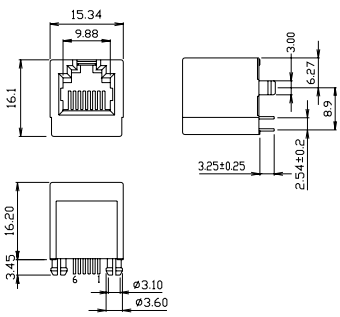

Art.-Nr.	Farbe	Merkmal 1	Merkmal 2	EAN
AJT84A6613	schwarz	30 µ" Au		4250184163558

AJS55A

- Leiterplattenbuchse, RJ12, ungeschirmt
- Singleport, stehend, mit 6 Kontakten bestückt
- lötbar (SMT), Farbe schwarz
- L x B x H 11,90 mm x 13,21 mm x 14,00 mm
- Rasthebel oben
- Varianten: 6 µ" Au, 30 µ" Au

Maßzeichnung

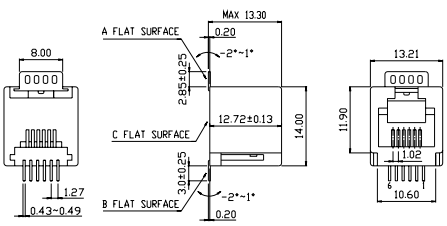

Art.-Nr.	Farbe	Merkmal 1	Merkmal 2	EAN
AJS55A6611	schwarz	6 µ" Au		4250184163619
AJS55A6613	schwarz	30 µ" Au		4250184163626

AJT46C

- Leiterplattenbuchse, RJ12, ungeschirmt
- Multiport 1x2, liegend, mit 6 Kontakten bestückt
- lötbar, Farbe schwarz
- L x B x H 16,70 mm x 25,00 mm x 12,70 mm
- Rasthebel oben

Maßzeichnung

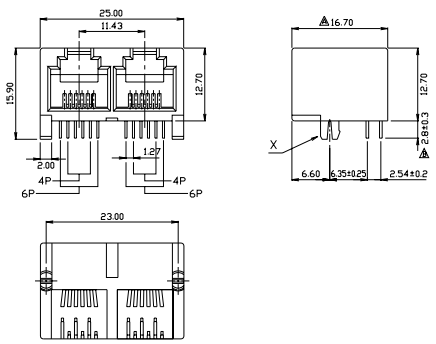

Art.-Nr.	Farbe	Merkmal 1	Merkmal 2	EAN
AJT46C6623	schwarz	30 µ" Au		4250184163633

AJT43C 1x2 Port

- Leiterplattenbuchse, RJ12, ungeschirmt
- Multiport 1x2, stehend, mit 4 Kontakten bestückt
- lötbar, Farbe grau
- L x B x H 16,00 mm x 28,00 mm x 15,40 mm
- Rasthebel oben

Maßzeichnung

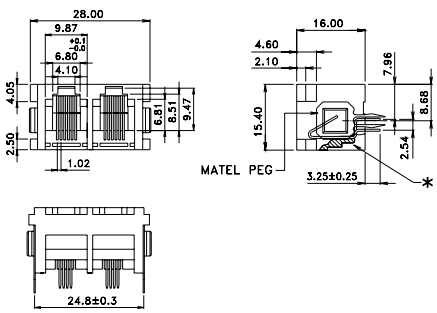

Art.-Nr.	Farbe	Merkmal 1	Merkmal 2	EAN
AJT43C6421	grau	2 Port	6P/4C	4250184163657

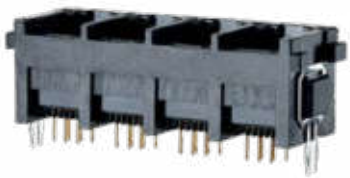

AJT43C 1x4 Port

- Leiterplattenbuchse, RJ12, ungeschirmt
- Multiport 1x4, stehend, mit 6 Kontakten bestückt
- lötbar, Farbe schwarz
- L x B x H 16,00 mm x 50,00 mm x 15,40 mm
- Rasthebel oben

Lochbild

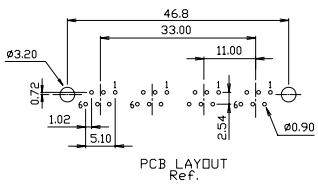

Maßzeichnung

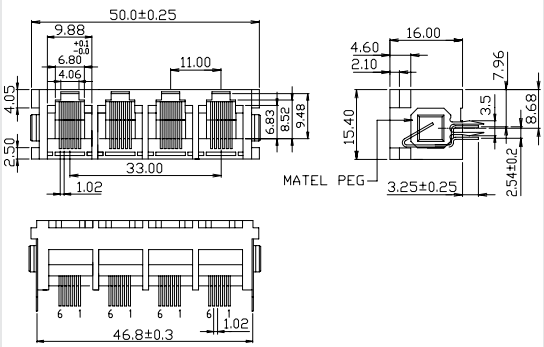

Art.-Nr.	Farbe	Merkmal 1	Merkmal 2	EAN
AJT43C6642-001	schwarz	4 Port	6P/6C	4250184163688

AJS55A

- Leiterplattenbuchse, RJ11, ungeschirmt
- Singleport, stehend, mit 4 Kontakten bestückt
- lötbar (SMT), Farbe schwarz
- L x B x H 14,00 mm x 11,10 mm x 12,72 mm
- Rasthebel oben

Maßzeichnung

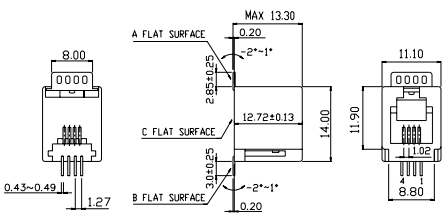

Art.-Nr.	Farbe	Merkmal 1	Merkmal 2	EAN
AJS55A4411	schwarz	6 µ" Au		4250184163695

AJT87A

- Leiterplattenbuchse, RJ11, ungeschirmt
- Singleport, liegend, mit 4 Kontakten bestückt
- lötbar, Farbe schwarz
- L x B x H 13,00 mm x 10,00 mm x 14,50 mm
- Rasthebel oben

Maßzeichnung

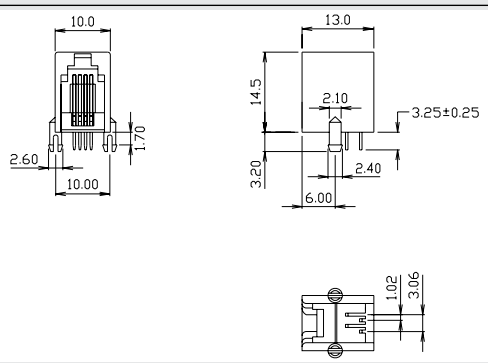

Art.-Nr.	Farbe	Merkmal 1	Merkmal 2	EAN
AJT87A4411	schwarz	6 µ" Au		4250184163718

AJT21G

- Leiterplattenbuchse, USB A, geschirmt
- Singleport, liegend, mit 4 Kontakten bestückt
- lötbar, Farbe metall
- L x B x H 14,50 mm x 14,30 mm x 7,00 mm

Maßzeichnung

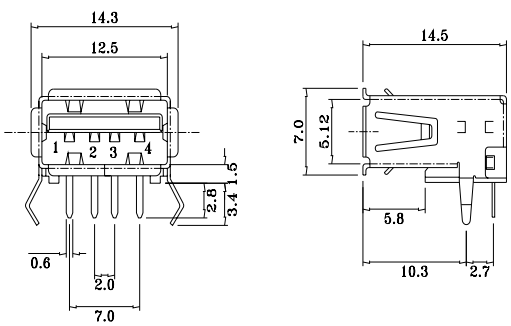

Art.-Nr.	Farbe	Merkmal 1	Merkmal 2	EAN
AJT21G4413-001	metall	30 µ" Au		4250184163756

AJT24G

- Leiterplattenbuchse, USB A, geschirmt
- Singleport, liegend, mit 4 Kontakten bestückt
- lötbar, Farbe metall
- L x B x H 19,30 mm x 7,00 mm x 13,30 mm

Maßzeichnung

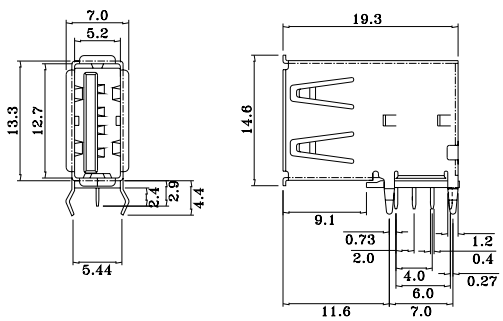

Art.-Nr.	Farbe	Merkmal 1	Merkmal 2	EAN
AJT24G4413-001	metall	30 µ" Au		4250184163817

AJT25G

- Leiterplattenbuchse, USB A, geschirmt
- Multiport 2x1, liegend, mit 4 Kontakten bestückt
- lötbar, Farbe metall
- L x B x H 17,00 mm x 15,10 mm x 13,80 mm

Maßzeichnung

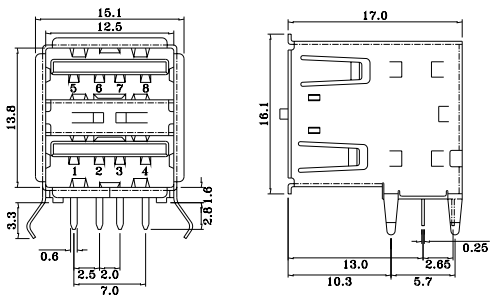

Art.-Nr.	Farbe	Merkmal 1	Merkmal 2	EAN
AJT25G4423-001	metall	30 µ" Au		4250184163824

AJT33G

- Leiterplattenbuchse, USB A, geschirmt
- Singleport, liegend, mit 9 Kontakten bestückt
- lötbar, Farbe metall
- L x B x H 16,5 mm x 13,9 mm x 7,12 mm

Maßzeichnung

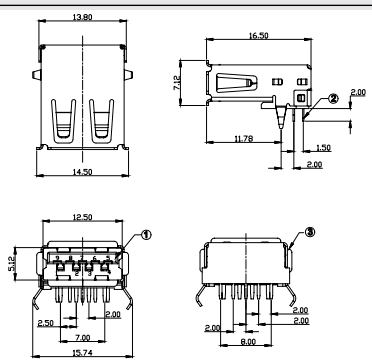

Art.-Nr.	Farbe	Merkmal 1	Merkmal 2	EAN
AJT33G9913-001	metall	30 µ" Au		4250184163831

AJS05G

- Leiterplattenbuchse, USB A, geschirmt
- Singleport, liegend, mit 4 Kontakten bestückt
- lötbar (SMT), Farbe metall
- L x B x H 14,4 mm x 14,3 mm x 7,0 mm

Maßzeichnung

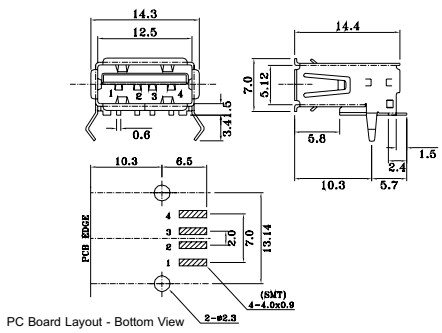

PC Board Layout - Bottom View

Art.-Nr.	Farbe	Merkmal 1	Merkmal 2	EAN
AJS05G4413-001	metall			4250184163848
AJS05G4413-005	metall			4250184163855

AJT20G

- Leiterplattenbuchse, USB A, geschirmt
- Singleport, stehend, mit 4 Kontakten bestückt
- lötbar, Farbe metall
- L x B x H 15,00 mm x 14,40 mm x 7,00 mm

Maßzeichnung

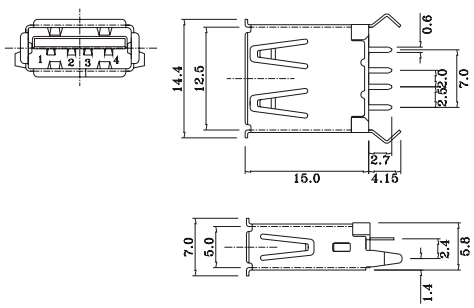

Art.-Nr.	Farbe	Merkmal 1	Merkmal 2	EAN
AJT20G4413-001	metall	30 µ" Au		4250184163886

AJT27G

- Leiterplattenbuchse, USB A, geschirmt
- Multiport 2x1, stehend, mit 4 Kontakten bestückt
- lötbar, Farbe metall
- L x B x H 13,80 mm x 14,80 mm x 16,30 mm

Maßzeichnung

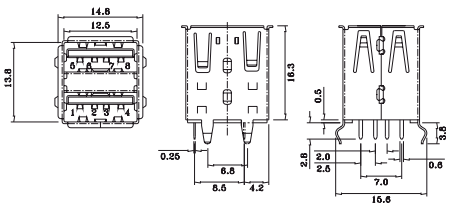

Art.-Nr.	Farbe	Merkmal 1	Merkmal 2	EAN
AJT27G4423-001	metall	30 µ" Au		4250184163893

AJT29G

- Leiterplattenbuchse, Mini USB B, geschirmt
- Singleport, liegend, mit 5 Kontakten bestückt
- lötbar, Farbe metall
- L x B x H 9,60 mm x 7,70 mm x 3,90 mm

Maßzeichnung

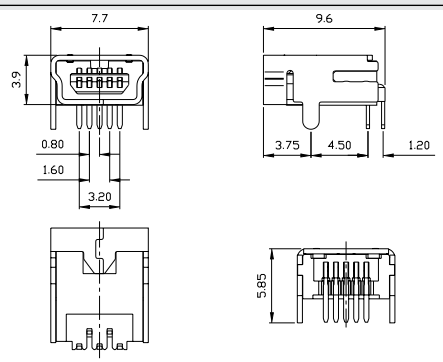

Art.-Nr.	Farbe	Merkmal 1	Merkmal 2	EAN
AJT29G5513-001	metall	30 µ" Au		4250184163909

AJT30G

- Leiterplattenbuchse, USB B, geschirmt
- Singleport, liegend, mit 4 Kontakten bestückt
- lötbar, Farbe metall
- L x B x H 16,10 mm x 12,04 mm x 10,60 mm

Maßzeichnung

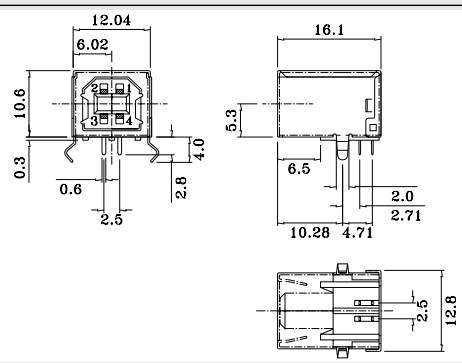

Art.-Nr.	Farbe	Merkmal 1	Merkmal 2	EAN
AJT30G4413-001	metall	30 µ" Au		4250184163916
AJT30G4413-002	metall	30 µ" Au		4250184163923

AJS08G

- Leiterplattenbuchse, Mini USB B, geschirmt
- Singleport, liegend, mit 5 Kontakten bestückt
- lötbar (SMT), Farbe metall
- L x B x H 9,20 mm x 7,70 mm x 3,90 mm

Maßzeichnung

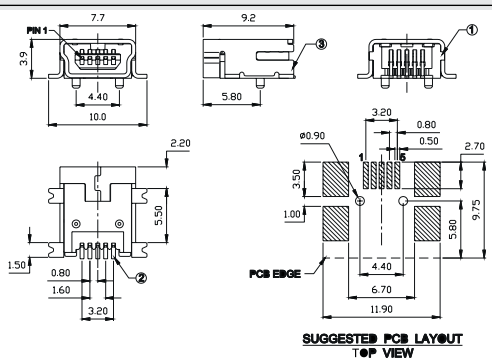

Art.-Nr.	Farbe	Merkmal 1	Merkmal 2	EAN
AJS08G5513-001	metall	30 µ" Au		4250184163947

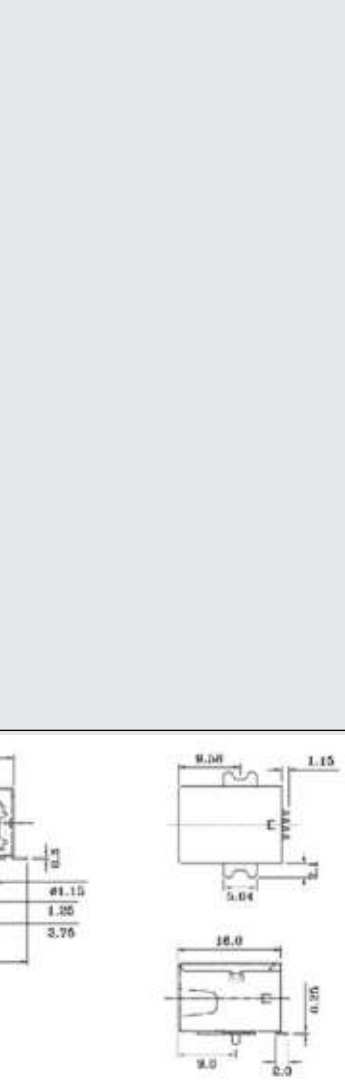

AJS09G

- Leiterplattenbuchse, Mini USB B, geschirmt
- Singleport, liegend, mit 4 Kontakten bestückt
- lötbar (SMT)
- L x B x H 16,00 mm x 12 mm x 10,6 mm

Maßzeichnung

Art.-Nr.	Farbe	Merkmal 1	Merkmal 2	EAN
AJS09G4413-001		30 µ" Au		4250184163985

AJS10G

- Leiterplattenbuchse, USB B, geschirmt
- Singleport, stehend, mit 4 Kontakten bestückt
- lötbar (SMT), Farbe metall
- L x B x H 14,60 mm x 12,00 mm x 10,80 mm
- Varianten: 30 µ" Au Tray Packing, 30 µ" Au Tape & Reel mit Mylar Tape

Maßzeichnung

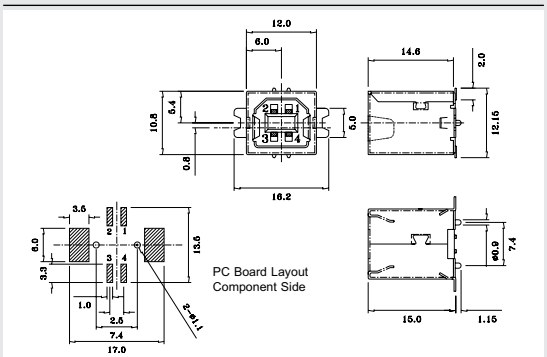

Art.-Nr.	Farbe	Merkmal 1	Merkmal 2	EAN
AJS10G4413-001	metall	Tray Packing		4250184164005
AJS10G4413-301	metall	Tape & Reel	Mylar Tape	4250184164012

AJT14G

- Leiterplattenbuchse, USB B, geschirmt
- Singleport, stehend, mit 4 Kontakten bestückt
- lötbar, Farbe metall
- L x B x H 11,15 mm x 12,00 mm x 15,55 mm

Maßzeichnung

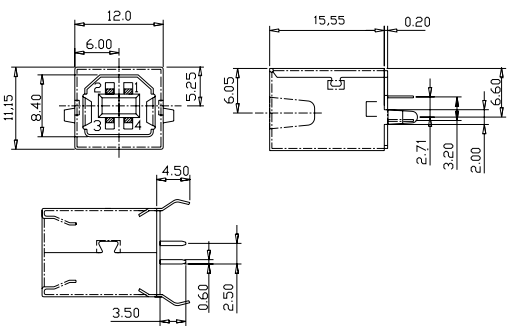

Art.-Nr.	Farbe	Merkmal 1	Merkmal 2	EAN
AJT14G4413-001	metall	30 µ" Au		4250184164029

Leiterplattenbuchsen M12

1 Übersicht Leiterplattenbuchsen Ethernet M12 274

2 Ethernet M12 277

U | Contact

Leiterplattenbuchsen Ethernet M12

Beschreibung

Die Ethernet M12-Steckverbindung ist eine Industriesteckverbindung, die in der Feldebene und im Industrial Ethernet eingesetzt wird. Es handelt sich um eine Rundsteckverbindung mit metrischem Gewinde, die in mehreren Varianten und Codierungen für unterschiedliche Schutzarten entwickelt wurde. Für Anwendungen in elektrisch sensitivem Umfeld stehen vollgeschirmte, EMV-gerechte Versionen zur Verfügung. Hierbei wird der Kontaktträger von einer metallischen Schirmhülse umgeben, die einerseits mit dem Kabelschirm und andererseits mit der Verriegelungsschraube verbunden ist. Damit ist sichergestellt, dass der Schirmanschluss über den Steckverbinder zum Gerätegehäuse geführt wird. Darüberhinaus ist eine weitere Eigenschaft die hohe mechanische Festigkeit und Beständigkeit gegen mechanische Einflüsse und Vibrationen.

Ethernet M12 D-kodiert
Leiterplattenbuchse Durchsteckmontage

Ethernet M12 X-kodiert
Leiterplattenbuchse Frontmontage

U | Contact

Die Steckverbinder dieser Produktreihe mit metrischem 12 mm Gewinde sind heute weltweit im Bereich der Automatisierungstechnik und Sensortechnik im Einsatz. Sie dienen dabei zur Übertragung von Daten, Signalen und Feldbussen.

Bitte beachten Sie den strukturierten und benutzerfreundlichen Produktschlüssel für Steckverbinder. Das Nummernsystem bezeichnet die Produkte nach ihren Eigenschaften und schafft so Transparenz bei Bestellung und Logistik.

Produktschlüssel Leiterplattenbuchsen Ethernet M12

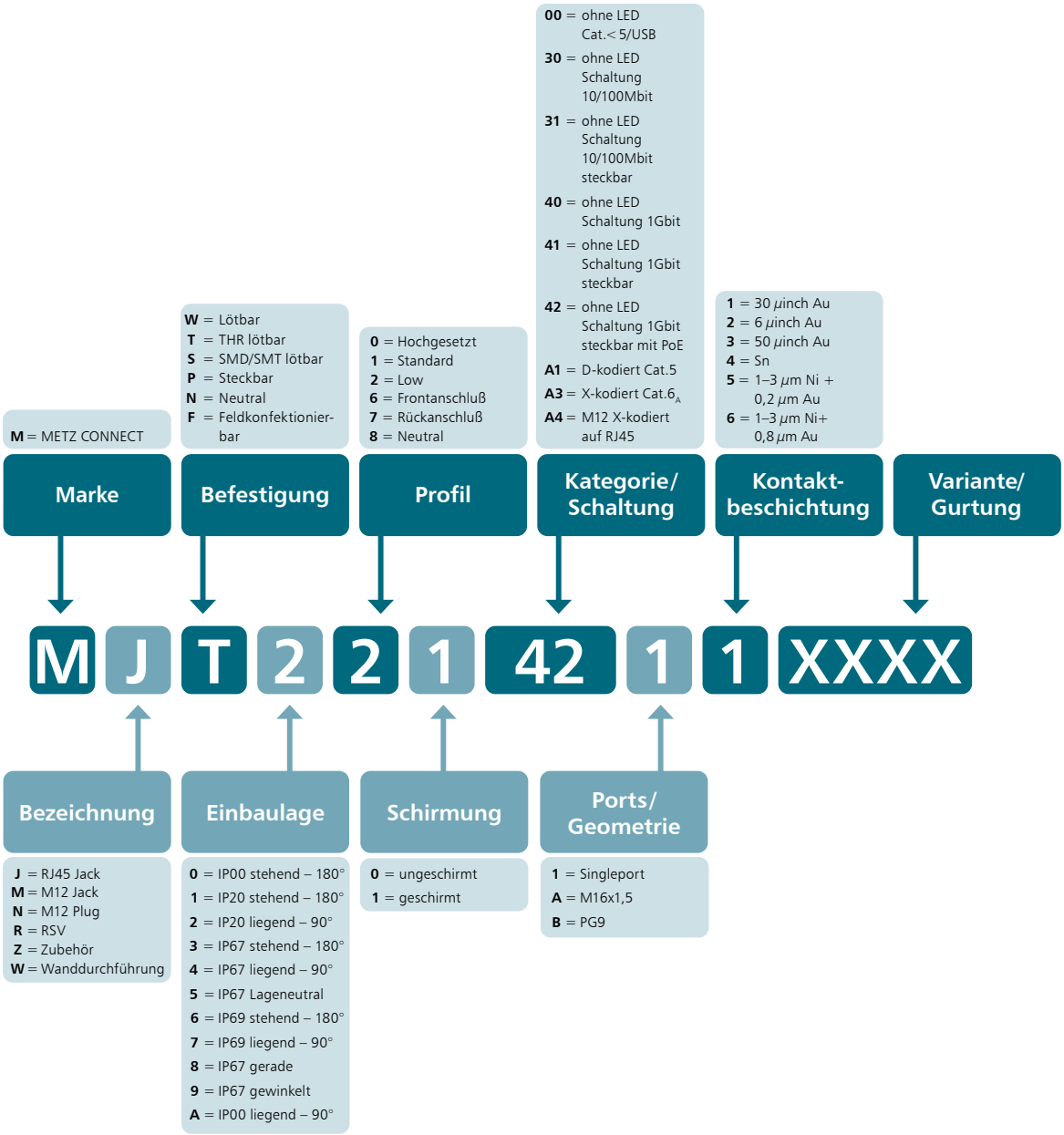

Notizen

MMW360A1A1

- Ethernet M12 Leiterplattenbuchse
- 4-polig, D-kodiert nach IEC 61076-2-101
- lötbar
- Fronteinbau
- Kontaktträger grün

Lochbild

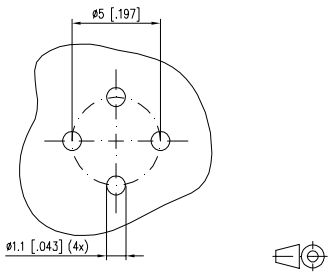

Maßzeichnung

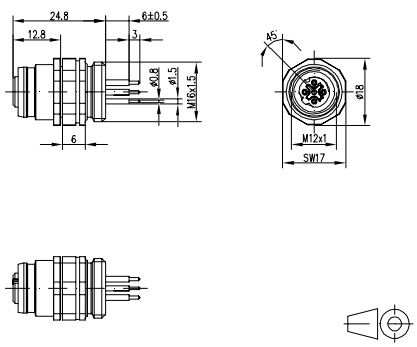

Art.-Nr.	Farbe	Merkmal 1	Merkmal 2	EAN
MMW360A1A1	metall	D-kodiert		4250184143116

MMW370A1A1

- Ethernet M12 Leiterplattenbuchse
- 4-polig, D-kodiert nach IEC 61076-2-101
- lötbar
- Durchsteckmontage
- Kontaktträger grün

Lochbild

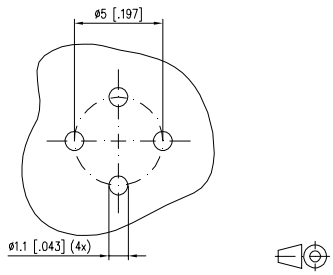

Maßzeichnung

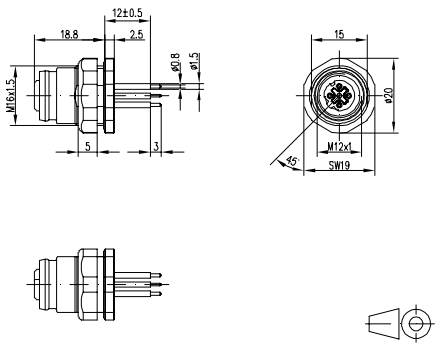

Art.-Nr.	Farbe	Merkmal 1	Merkmal 2	EAN
MMW370A1A1	metall	D-kodiert		4250184142584

MMT471A115

- Ethernet M12 Leiterplattenbuchse
- 4-polig, D-kodiert nach IEC 61076-2-101
- 90° gewinkelt
- THR lötbar
- Steckrichtung waagerecht
- Schutzart IP67 in gestecktem Zustand
- Varianten: geeignet für eine Wandstärke bis 2,5 mm, bis 4 mm, bis 5 mm

Lochbild

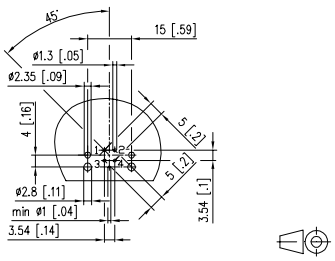

Maßzeichnung

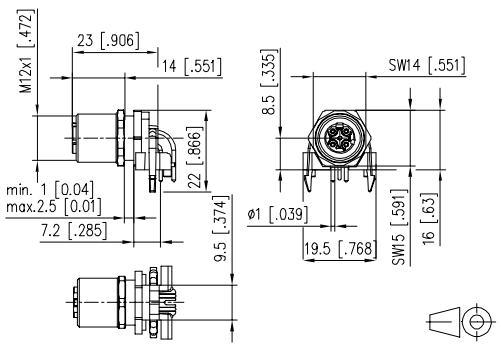

Art.-Nr.	Farbe	Merkmal 1	Merkmal 2	EAN
MMT471A115	metall	D-kodiert 90°	< 2,5 mm	4250184187967
MMT471A115-0001	metall	D-kodiert 90°	< 4 mm	4250184187974
MMT471A115-0002	metall	D-kodiert 90°	< 5 mm	4250184187981

MMT361A315

- Ethernet M12 Leiterplattenbuchse
- 4-polig, D-kodiert nach IEC 61076-2-101
- lötbar
- Fronteinbau
- Kontaktträger grün

Lochbild

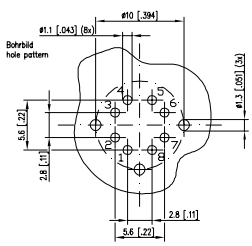

Maßzeichnung

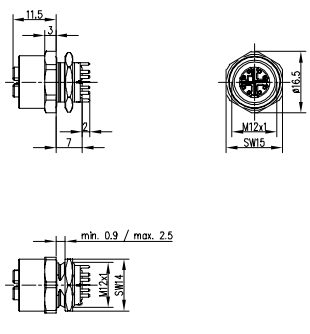

Art.-Nr.	Farbe	Merkmal 1	Merkmal 2	EAN
MMT361A315	metall	X-kodiert		4250184154891
MMT361A315-0001	metall	X-kodiert	in Einzelteilen	4250184154907

MMT371A3B5

- Ethernet M12 Leiterplattenbuchse Cat.6$_A$
- 8-polig, X-kodiert nach IEC 61076-2-109
- Rückwandmontage
- 10 GBit geeignet nach IEE 802.3an
- THR lötbar
- Steckrichtung senkrecht
- Schutzart IP67 in gestecktem Zustand

Lochbild

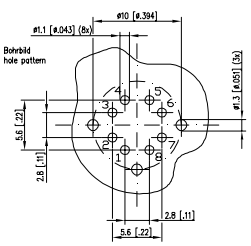

Maßzeichnung

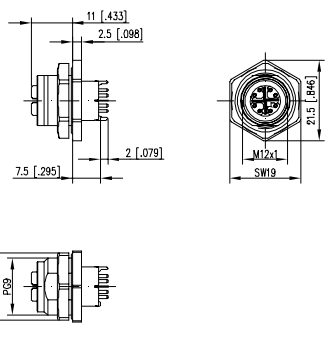

Art.-Nr.	Farbe	Merkmal 1	Merkmal 2	EAN
MMT371A3B5	metall	X-kodiert		4250184158493
MMT371A3B5-0001	metall	X-kodiert	in Einzelteilen	4250184158509

MMT060A315

- Ethernet M12 Leiterplatteneinsatz
- 8-polig, X-kodiert nach IEC 61076-2-109
- 10 GBit geeignet nach IEE 802.3an
- lötbar (THR)
- Steckrichtung senkrecht
- Varianten: Kontaktträger grün oder schwarz

Lochbild

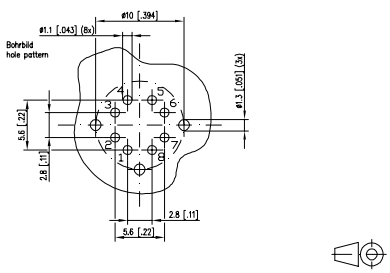

Maßzeichnung

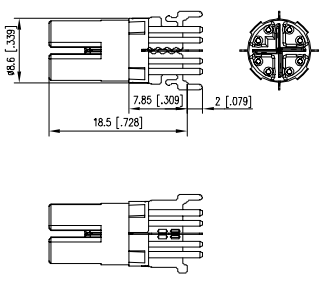

Art.-Nr.	Farbe	Merkmal 1	Merkmal 2	EAN
MMT060A315	metall	X-kodiert		4250184155256
MMT060A315-0001	schwarz	X-kodiert		4250184158479

MMT471A315

- Ethernet M12 Leiterplattenbuchse Cat.6$_A$
- 8-polig, X-kodiert nach IEC 61076-2-109
- 90° gewinkelt
- 10 GBit geeignet nach IEE 802.3an
- THR lötbar
- Steckrichtung waagerecht
- Schutzart IP67 in gestecktem Zustand
- Varianten: geeignet für eine Wandstärke bis 2,5 mm, bis 4 mm, bis 5 mm

Lochbild

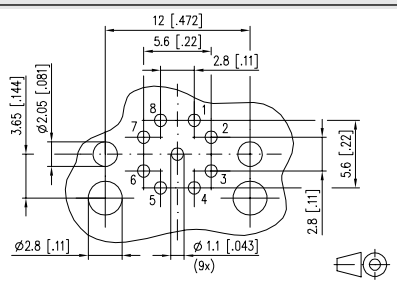

Maßzeichnung

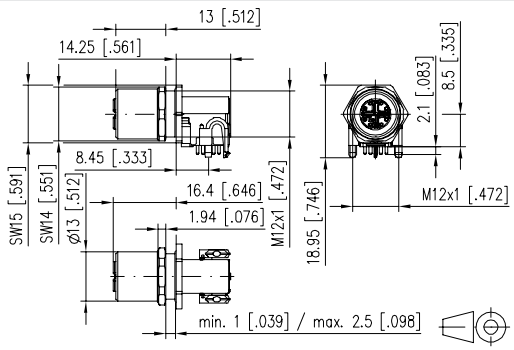

Art.-Nr.	Farbe	Merkmal 1	Merkmal 2	EAN
MMT471A315	metall	X-kodiert 90°	< 2,5 mm	4250184169475
MMT471A315-0001	metall	X-kodiert 90°	< 4 mm	4250184169482
MMT471A315-0002	metall	X-kodiert 90°	< 5 mm	4250184169499

MMT471A315 in Einzelteilen

- Ethernet M12 Leiterplattenbuchse Cat.6_A
- 8-polig, X-kodiert nach IEC 61076-2-109
- 90° gewinkelt
- 10 GBit geeignet nach IEE 802.3an
- THR lötbar
- Steckrichtung waagerecht
- Schutzart IP67 in gestecktem Zustand
- in Einzelteilen
- Varianten: geeignet für eine Wandstärke bis 2,5 mm, bis 4 mm, bis 5 mm

Lochbild

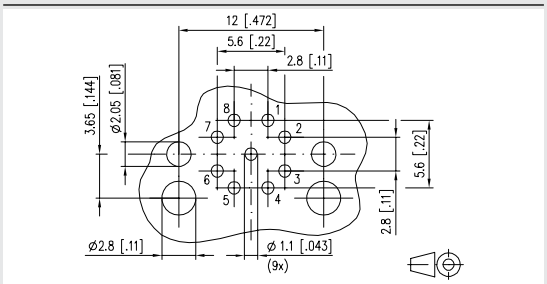

Maßzeichnung

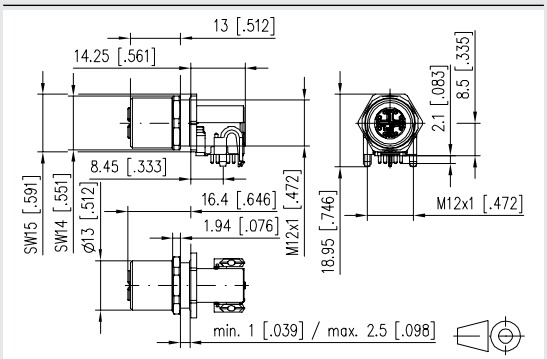

Art.-Nr.	Farbe	Merkmal 1	Merkmal 2	EAN
MMT471A315-0003	metall	X-kodiert 90°	< 2,5 mm, in Einzelteilen	4250184169505
MMT471A315-0004	metall	X-kodiert 90°	< 4 mm, in Einzelteilen	4250184169512
MMT471A315-0005	metall	X-kodiert 90°	< 5 mm, in Einzelteilen	4250184169529

MMTA70A315

- Ethernet M12 Leiterplatteneinsatz 90°
- 8-polig, X-kodiert nach IEC 61076-2-109
- 10 GBit geeignet nach IEE 802.3an
- lötbar (THR)
- Steckrichtung waagerecht
- Kontaktträger grün

Lochbild

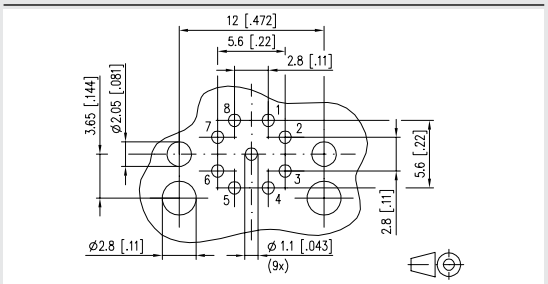

Maßzeichnung

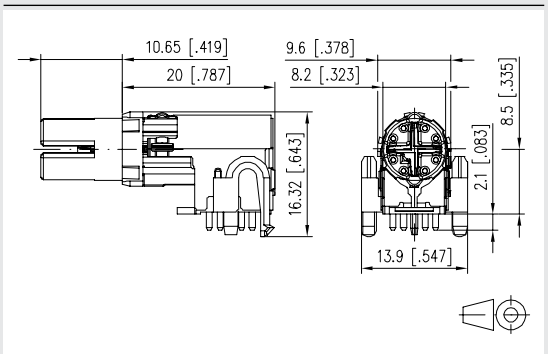

Art.-Nr.	Farbe	Merkmal 1	Merkmal 2	EAN
MMTA70A315	metall	X-kodiert	90°	4250184169598

Notizen

Zubehör

1	für Anschlussklemmen	285
2	für Stiftleisten	295
3	Schraubendreher	299

Symbolerklärungen

Piktogramme

	Federkraftklemme		Drahtschutz
	Schneidklemme		anreihbar
	Schraubklemme		Stiftleiste vertikal
	Stiftleiste		Stiftleiste vertikal mit Führung
	Buchsenleiste		Stiftleiste vertikal offene Wanne
	Ethernet M12		Stiftleiste vertikal geschlossene Wanne
	lötbar		Stiftleiste horizontal
	steckbar		Stiftleiste horizontal mit Führung
3.50	Rastermaß		Stiftleiste horizontal offene Wanne
	Anschlussrichtung 90°		Stiftleiste horizontal geschlossene Wanne
	Anschlussrichtung diagonal	THR	entwickelt für THR
	Anschlussrichtung 0°	SMD	entwickelt für SMT
Lift	Liftsystem		Tape & Reel möglich

Befestigungsflansch 710084 | rechts ist passendes Zubehör zu

	Seite
RP025xxIBWC (Typ 007)	108
RP029xxIBWC (Typ 007)	123
RP025xxHBWC (Typ 107)	109
RP025xxMBWC (Typ 108)	109

Befestigungsflansch 710085 | links ist passendes Zubehör zu

	Seite
RP025xxIBWC (Typ 007)	108
RP029xxIBWC (Typ 007)	123
RP025xxHBWC (Typ 107)	109
RP025xxMBWC (Typ 108)	109

Befestigungsflansch 710084 | rechts

- Die Klemmböcke werden seitlich auf die Anschlussklemme aufgesteckt und durch eine viertel Schraubendrehung mit der Leiterplatte fest verbunden
- Zur Montage werden Klemmböcke für links und rechts benötigt.
- Varianten: 710084 rechts, 710085 links

Farbe schwarz

Einbauausschnitt

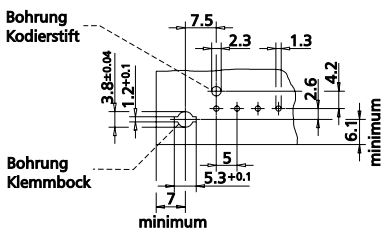

Maßzeichnung

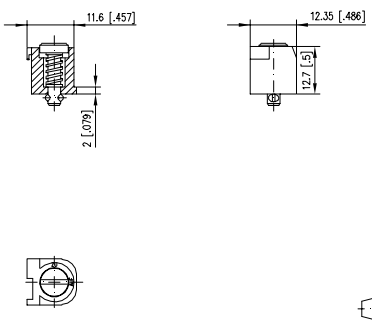

Art.-Nr.	Farbe	Merkmal 1	Merkmal 2	
710084	schwarz			

Befestigungsflansch 710085 | links

- Die Klemmböcke werden seitlich auf die Anschlussklemme aufgesteckt und durch eine viertel Schraubendrehung mit der Leiterplatte fest verbunden
- Zur Montage werden Klemmböcke für links und rechts benötigt.
- Varianten: 710084 rechts, 710085 links

Farbe schwarz

Einbauausschnitt

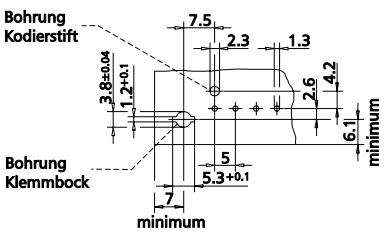

Maßzeichnung

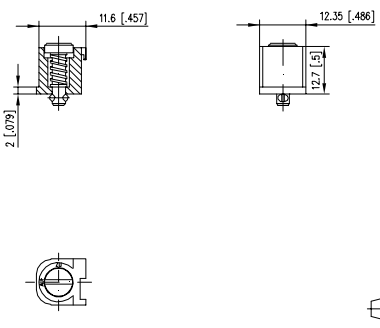

Art.-Nr.	Farbe	Merkmal 1	Merkmal 2	
710085	schwarz			

Befestigungsflansch 750150 | rechts ist passendes Zubehör zu

	Seite
RP025xxIBWU (Typ 077)	108
RP026xxIBWU (Typ 079)	118

Befestigungsflansch 750151 | links ist passendes Zubehör zu

	Seite
RP025xxIBWU (Typ 077)	108
RP026xxIBWU (Typ 079)	118

Befestigungsflansch 750150 | rechts

- Die Befestigungsflansche werden seitlich auf die Anschlussklemmen aufgesteckt und durch Anziehen der Schraube mit der Leiterplatte fest verbunden
- Zur Montage werden Befestigungsflansche für links und rechts benötigt.
- Varianten: 750150 rechts, 750151 links

Farbe schwarz

Einbauausschnitt

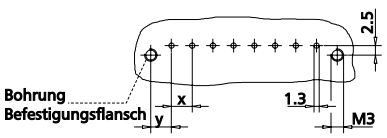

Typ 77/78: x = 5 ; y = 5
Typ 79/80: x = 5,08; y = 5,04

Maßzeichnung

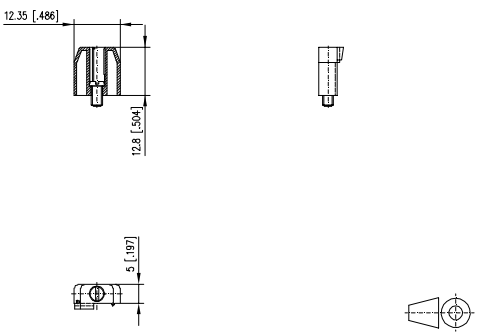

Art.-Nr.	Farbe	Merkmal 1	Merkmal 2	
750150	schwarz			

Befestigungsflansch 750151 | links

- Die Befestigungsflansche werden seitlich auf die Anschlussklemmen aufgesteckt und durch Anziehen der Schraube mit der Leiterplatte fest verbunden
- Zur Montage werden Befestigungsflansche für links und rechts benötigt.
- Varianten: 750150 rechts, 750151 links

Farbe schwarz

Einbauausschnitt

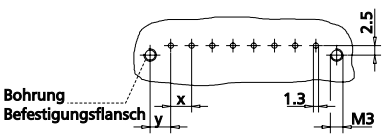

Typ 77/78: x = 5 ; y = 5
Typ 79/80: x = 5,08; y = 5,04

Maßzeichnung

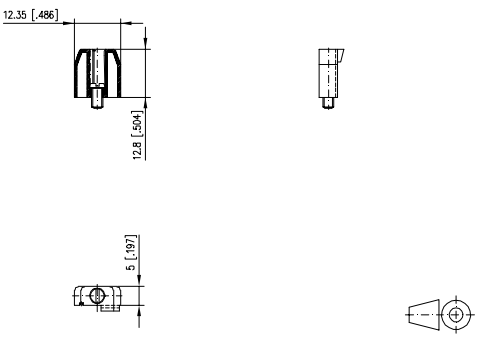

Art.-Nr.	Farbe	Merkmal 1	Merkmal 2	
750151	schwarz			

Befestigungsflansch 750313 | rechts ist passendes Zubehör zu

	Seite
RP025xxIBLC (Typ 137)	110
RP025xxHBLC (Typ 207)	110

Befestigungsflansch 750314 | links ist passendes Zubehör zu

	Seite
RP025xxIBLC (Typ 137)	110
RP025xxHBLC (Typ 207)	110

Befestigungsflansch 750313 | rechts

- Die Befestigungsflansche werden seitlich auf die Anschlussklemmen aufgesteckt und durch Anziehen der Schraube mit der Leiterplatte fest verbunden
- Zur Montage werden Befestigungsflansche für links und rechts benötigt.
- Varianten: 750313 rechts, 750314 links

Farbe schwarz

Einbauausschnitt

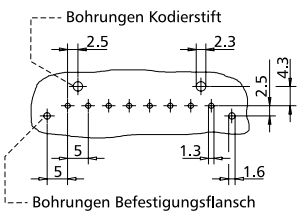

Maßzeichnung

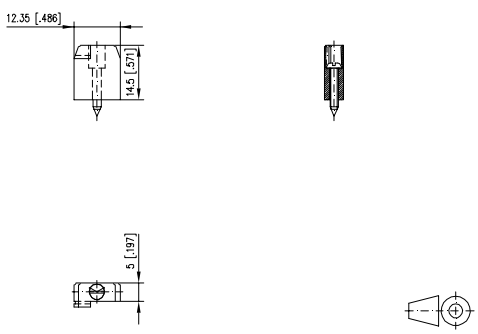

Art.-Nr.	Farbe	Merkmal 1	Merkmal 2	
750313	schwarz			

Befestigungsflansch 750314 | links

- Die Befestigungsflansche werden seitlich auf die Anschlussklemmen aufgesteckt und durch Anziehen der Schraube mit der Leiterplatte fest verbunden
- Zur Montage werden Befestigungsflansche für links und rechts benötigt.
- Varianten: 750313 rechts, 750314 links

Farbe schwarz

Einbauausschnitt

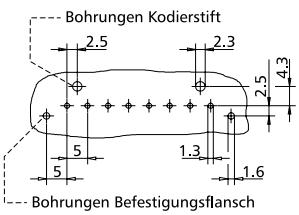

Maßzeichnung

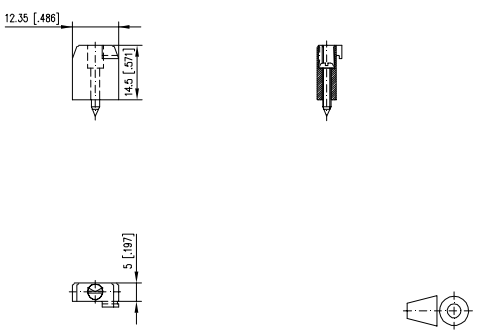

Art.-Nr.	Farbe	Merkmal 1	Merkmal 2	
750314	schwarz			

Befestigungsflansch 720158 | Rasttiefe 1 mm ist passendes Zubehör zu

	Seite
RP023xxHBNF (Typ 165)	100
RP023xxHBWC (Typ 166)	100

Befestigungsflansch 720158 | Rasttiefe 1,5 mm ist passendes Zubehör zu

	Seite
RP023xxHBNF (Typ 165)	100
RP023xxHBWC (Typ 166)	100

Befestigungsflansch 720158 | Rasttiefe 1 mm

- Der Befestigungsflansch wird seitlich in die Nut der Anschlussklemme eingesteckt und durch Einrasten in der Leiterplattenbohrung fest mit dieser verbunden
- Zur Montage werden Befestigungsflansche für links und rechts benötigt.
- Varianten: 720158-01-2 schwarz für Leiterplattendicke 1,0 mm, 720158-02-2 schwarz für Leiterplattendicke 1,5 mm

Farbe schwarz

Einbauausschnitt

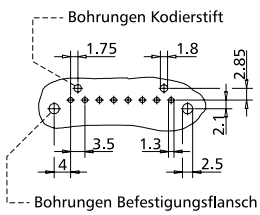

Maßzeichnung

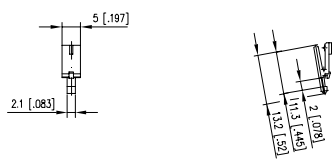

Art.-Nr.	Farbe	Merkmal 1	Merkmal 2	
720158-01-2	schwarz	Rasttiefe: 1 mm		

Befestigungsflansch 720158 | Rasttiefe 1,5 mm

- Der Befestigungsflansch wird seitlich in die Nut der Anschlussklemme eingesteckt und durch Einrasten in der Leiterplattenbohrung fest mit dieser verbunden
- Zur Montage werden Befestigungsflansche für links und rechts benötigt.
- Varianten: 720158-01-2 schwarz für Leiterplattendicke 1,0 mm, 720158-02-2 schwarz für Leiterplattendicke 1,5 mm

Farbe schwarz

Einbauausschnitt

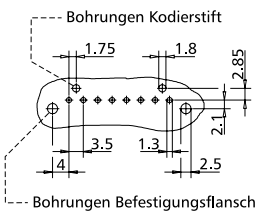

Maßzeichnung

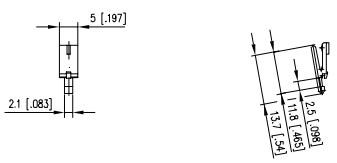

Art.-Nr.	Farbe	Merkmal 1	Merkmal 2	
720158-02-2	schwarz	Rasttiefe: 1,5 mm		

Befestigungsflansch 720036 | Rasttiefe 1 mm ist passendes Zubehör zu

	Seite
SP025xxHDNC (ASP025)	52

Befestigungsflansch 720036 | Rasttiefe 1,5 mm ist passendes Zubehör zu

	Seite
SP025xxHDNC (ASP025)	52

Befestigungsflansch 720036 | Rasttiefe 1 mm

- Der Befestigungsflansch wird seitlich in die Aufnahmebohrung der Anschlussklemme eingesteckt und durch Einrasten in der Leiterplattenbohrung fest mit dieser verbunden
- Zur Montage werden Befestigungsflansche für links und rechts benötigt.
- Varianten: 720036-01-4 grau für Leiterplattendicke 1,0 mm, 720036-02-2 schwarz für Leiterplattendicke 1,5 mm

Farbe grau

Einbauausschnitt

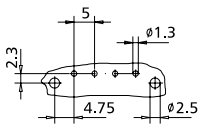

Maßzeichnung

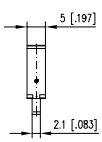

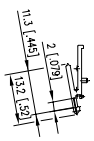

Art.-Nr.	Farbe	Merkmal 1	Merkmal 2	
720036-01-4	grau	Rasttiefe: 1 mm		

Befestigungsflansch 720036 | Rasttiefe 1,5 mm

- Der Befestigungsflansch wird seitlich in die Aufnahmebohrung der Anschlussklemme eingesteckt und durch Einrasten in der Leiterplattenbohrung fest mit dieser verbunden
- Zur Montage werden Befestigungsflansche für links und rechts benötigt.
- Varianten: 720036-01-4 grau für Leiterplattendicke 1,0 mm, 720036-02-2 schwarz für Leiterplattendicke 1,5 mm

Farbe schwarz

Einbauausschnitt

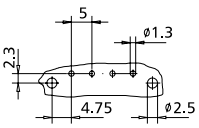

Maßzeichnung

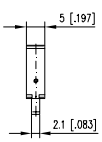

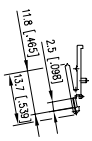

Art.-Nr.	Farbe	Merkmal 1	Merkmal 2	
720036-02-2	schwarz	Rasttiefe: 1,5 mm		

Kodierstift 710121 | kurz ist passendes Zubehör zu

	Seite
RP025xxIBWC (Typ 007)	108
RP029xxIBWC (Typ 007)	123
RP025xxIBWU (Typ 077)	108
RP026xxIBWU (Typ 079)	118
RP025xxHBWC (Typ 107)	109
RP025xxMBWC (Typ 108)	109

Kodierstift 710122 | lang ist passendes Zubehör zu

	Seite
RP025xxIBWC (Typ 007)	108
RP029xxIBWC (Typ 007)	123
RP025xxIBWU (Typ 077)	108
RP026xxIBWU (Typ 079)	118
RP025xxHBWC (Typ 107)	109
RP025xxMBWC (Typ 108)	109

Kodierstift 710121 | kurz

- Der Kodierstift wird rückseitig in die Nut der Anschlussklemme eingesteckt
- Diese Art der Kodierung ist polverlustfrei
- Varianten: 710121-2 kurz, 710122-2 lang

Farbe schwarz

Einbauausschnitt

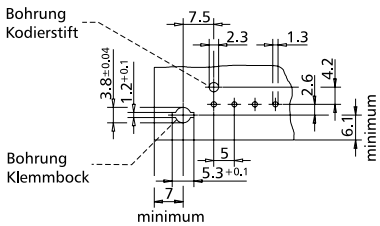

Maßzeichnung

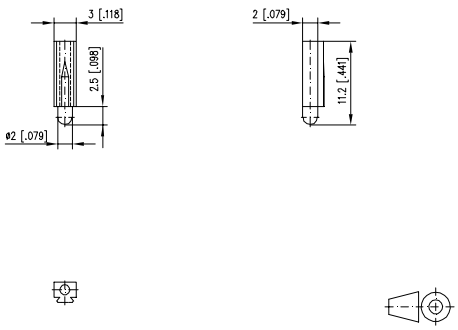

Art.-Nr.	Farbe	Merkmal 1	Merkmal 2	
710121-2	schwarz			

Kodierstift 710122 | lang

- Der Kodierstift wird rückseitig in die Nut der Anschlussklemme eingesteckt
- Diese Art der Kodierung ist polverlustfrei
- Varianten: 710121-2 kurz, 710122-2 lang

Farbe schwarz

Einbauausschnitt

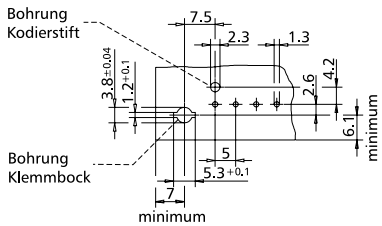

Maßzeichnung

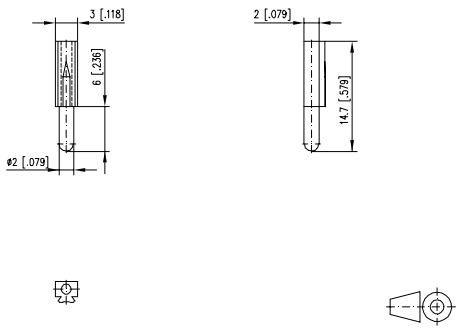

Art.-Nr.	Farbe	Merkmal 1	Merkmal 2	
710122-2	schwarz			

Kodierstift 720159 | kurz ist passendes Zubehör zu

	Seite
RP023xxHBNF (Typ 165)	100
RP023xxHBWC (Typ 166)	100
RP025xxHBLC (Typ 207)	110

Kodierstift 720159 | lang ist passendes Zubehör zu

	Seite
RP023xxHBNF (Typ 165)	100
RP023xxHBWC (Typ 166)	100
RP025xxHBLC (Typ 207)	110

Kodierstift 720159 | kurz

- Der Kodierstift wird rückseitig in die Nut der Anschlussklemme eingesteckt
- Diese Art der Kodierung ist polverlustfrei
- Varianten: 720159-01-2 kurz, 720159-02-2 lang

Farbe schwarz

Einbauausschnitt

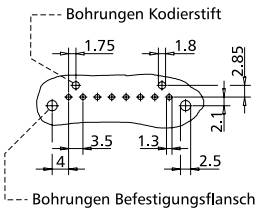

Maßzeichnung

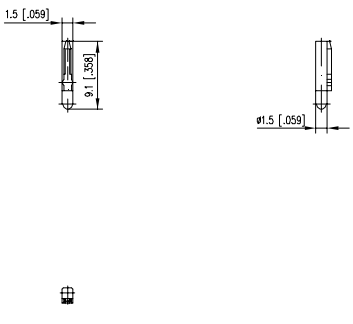

Art.-Nr.	Farbe	Merkmal 1	Merkmal 2	
720159-01-2	schwarz			

Kodierstift 720159 | lang

- Der Kodierstift wird rückseitig in die Nut der Anschlussklemme eingesteckt
- Diese Art der Kodierung ist polverlustfrei
- Varianten: 720159-01-2 kurz, 720159-02-2 lang

Farbe schwarz

Einbauausschnitt

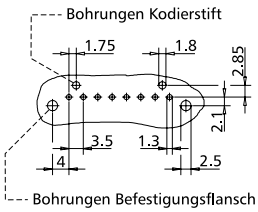

Maßzeichnung

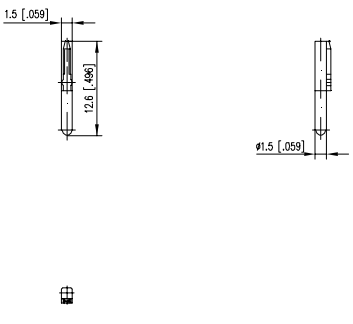

Art.-Nr.	Farbe	Merkmal 1	Merkmal 2	
720159-02-2	schwarz			

Kodierstift 720161 | kurz ist passendes Zubehör zu

	Seite
RP025xxIBLC (Typ 137)	110

Kodierstift 720161 | lang ist passendes Zubehör zu

	Seite
RP025xxIBLC (Typ 137)	110

Kodierstift 720161 | kurz

- Der Kodierstift wird rückseitig in die Nut der Anschlussklemme eingesteckt
- Diese Art der Kodierung ist polverlustfrei
- Varianten: 720161-01-2 kurz, 720161-02-2 lang

Farbe schwarz

Einbauausschnitt

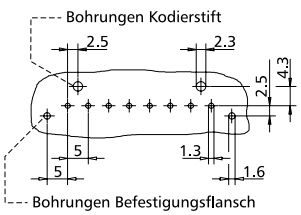

Maßzeichnung

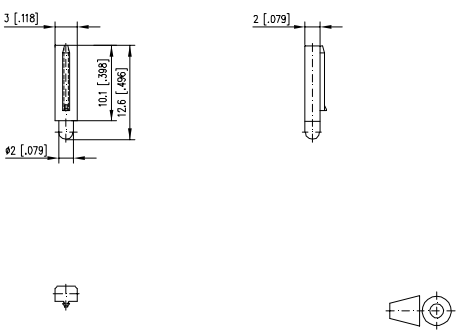

Art.-Nr.	Farbe	Merkmal 1	Merkmal 2	
720161-01-2	schwarz			

Kodierstift 720161 | lang

- Der Kodierstift wird rückseitig in die Nut der Anschlussklemme eingesteckt
- Diese Art der Kodierung ist polverlustfrei
- Varianten: 720161-01-2 kurz, 720161-02-2 lang

Farbe schwarz

Einbauausschnitt

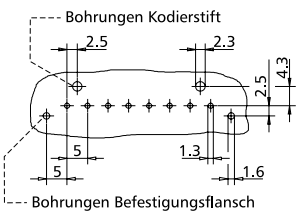

Maßzeichnung

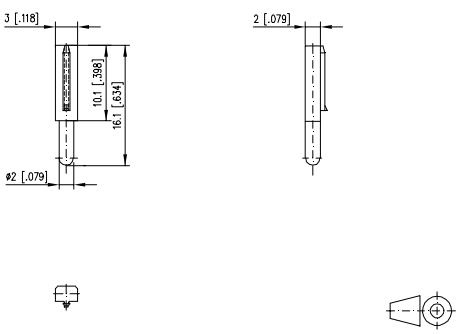

Art.-Nr.	Farbe	Merkmal 1	Merkmal 2	
720161-02-2	schwarz			

Kodiernagel 716846 | blau ist passendes Zubehör zu

	Seite
RP025xxIBWC (Typ 007)	108
RP029xxIBWC (Typ 007)	123
RP025xxIBWU (Typ 077)	108
RP026xxIBWU (Typ 079)	118
RP025xxHBWC (Typ 107)	109
RP025xxMBWC (Typ 108)	109
RP025xxIBLC (Typ 137)	110

Kodiernagel 716906 | orange ist passendes Zubehör zu

	Seite
RP015xxWBWC (Typ 009)	112
RP015xxWBLC (Typ 049)	113
RP019xxWBLC (Typ 049)	123

Kodiernagel 716846 | blau

- Der Kodiernagel wird in eine Buchsenbohrung der Anschlussklemme eingesteckt. In der dazugehörigen Stiftleiste ist der Kontaktstift zu entfernen.
- Die Art der Kodierung ist mit einem Polverlust verbunden
- Kodierkamm blau mit 10 Kodiernägeln

Farbe blau

Maßzeichnung

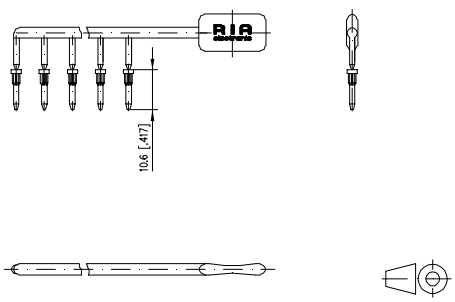

Art.-Nr.	Farbe	Merkmal 1	Merkmal 2	
716846	blau			

Kodiernagel 716906 | orange

- Der Kodiernagel wird in eine Buchsenbohrung der Anschlussklemme eingesteckt. In der dazugehörigen Stiftleiste ist der Kontaktstift zu entfernen.
- Diese Art der Kodierung ist mit einem Polverlust verbunden
- Kodierkamm orange mit 10 Kodiernägeln

Farbe orange

Maßzeichnung

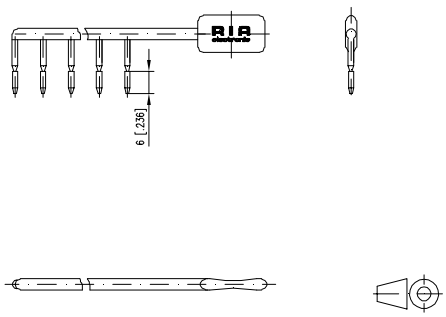

Art.-Nr.	Farbe	Merkmal 1	Merkmal 2	
716906	orange			

Berührungsschutz 711401 ist passendes Zubehör zu

	Seite
RT075xxHBLU (Typ 092)	81
RT076xxHBLU (Typ 093)	88

Berührungsschutz 711401

- Gehäuseabdeckung für die untere Polreihe der Typen RT075xxHBLU und RT076xxHBLU
- Zusätzlicher Berührungsschutz für den Anschluss der oberen Polreihen
- Varianten: 711401-092-02-2 Gehäuseabdeckung 2-polig, 711401-092-03-2 Gehäuseabdeckung 3-polig

Farbe schwarz

Maßzeichnung

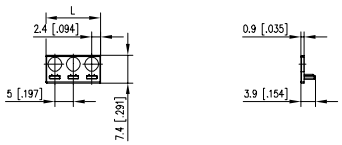

Art.-Nr.	Farbe	Merkmal 1	Merkmal 2	
711401-092-02-2	schwarz	2polig		
711401-092-03-2	schwarz	3polig		

Drahtbrücke 711047

- Die Drahtbrücke kann für alle Anschlussklemmen mit einem Rastermaß von 5,00 mm und 5,08 mm eingesetzt werden

Maßzeichnung

Art.-Nr.	Farbe	Merkmal 1	Merkmal 2	
711047				

LED Lichtleiter | RM 3,50 mm ist passendes Zubehör zu

	Seite
PT093xxHBBN (Typ 342)	149
PT093xxHBBF (Typ 394)	149

LED Lichtleiter | RM 3,81 mm ist passendes Zubehör zu

	Seite
PR044xxHBBN (Typ 190)	155
PR044xxHBBF (Typ 390)	155

LED Lichtleiter | RM 3,50 mm

- LED-Lichtleiter für Stiftleisten, aufsteckbar
- Rastermaß 3,50 mm, Höhe 8,20 mm
- 12-polig, vereinzelbar

Farbe klar

Maßzeichnung

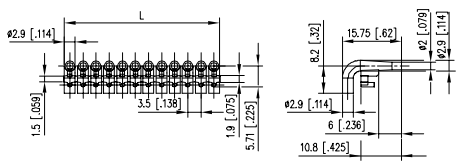

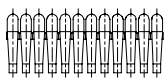

Art.-Nr.	Farbe	Merkmal 1	Merkmal 2	
700353-01-1216	klar	Höhe 8,2 mm		
700353-02-1216	klar	Höhe 7,4 mm		
700353-03-1216	klar	Höhe 5,7 mm		

LED Lichtleiter | RM 3,81 mm

- LED-Lichtleiter für Stiftleisten, aufsteckbar
- Rastermaß 3,81 mm, Höhe 8,20 mm
- 12-polig, vereinzelbar

Farbe klar

Maßzeichnung

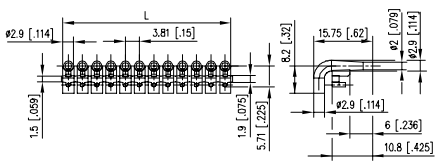

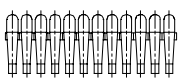

Art.-Nr.	Farbe	Merkmal 1	Merkmal 2	
700333-01-1216	klar	Höhe 8,2 mm		
700333-02-1216	klar	Höhe 7,4 mm		
700333-03-1216	klar	Höhe 5,7 mm		

Kodierstift 720293 | schwarz ist passendes Zubehör zu

	Seite
PR043xxHBBN (Typ 188)	146
PR043xxVBBN (Typ 189)	151
PR044xxHBBN (Typ 190)	155
PR044xxVBBN (Typ 191)	157
PT093xxHBBN (Typ 342)	149
PT093xxVBBN (Typ 343)	154
PT094xxHBBN (Typ 382)	156
PT094xxVBBN (Typ 383)	158
PT094xxHBBF (Typ 392)	156
PT094xxVBBF (Typ 393)	158
PR044xxHBBF (Typ 390)	155
PR044xxVBBF (Typ 391)	157
PR043xxHBBF (Typ 388)	147
PR043xxVBBF (Typ 389)	151
PT093xxHBBF (Typ 394)	149

Kodierstift 720243 | orange ist passendes Zubehör zu

	Seite
RP013xxVBWN (Typ 169)	105
PT113xxHBBN (Typ 182)	150
PT113xxVBBN (Typ 183)	154

Kodierstift 720293 | schwarz

- Der Kodierstift wird in die vorgesehenen Nuten der Stiftleiste eingesteckt. In der dazugehörigen Anschlussklemme ist die Kodierrippe zu entfernen.
- Diese Art der Kodierung ist polverlustfrei
- Kodierstern schwarz mit 6 Kodierstiften

Farbe schwarz

Maßzeichnung

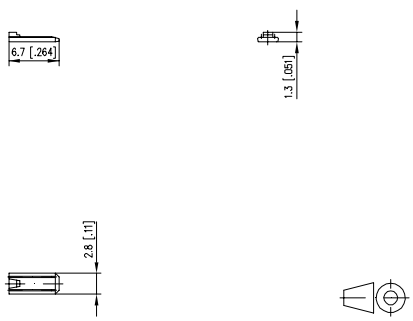

Art.-Nr.	Farbe	Merkmal 1	Merkmal 2	
720293-01-2	schwarz			

Kodierstift 720243 | orange

- Die Kodierstifte werden in die vorgesehenen Nuten der Anschlussklemme und der zugehörigen Stiftleiste eingeschoben
- Diese Art der Kodierung ist polverlustfrei. Bitte beachten Sie untenstehende Zeichnung!
- Varianten: 720243-01-3 links mit 6 orangen Kodierstiften; 70243-02-3 rechts mit 6 orangen Kodierstiften, 720243-01-4 links mit 6 grauen Kodierstiften, 720243-02-4 rechts mit 6 grauen Kodierstiften

Farbe orange

Bild

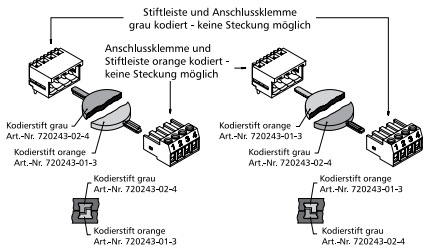

Maßzeichnung

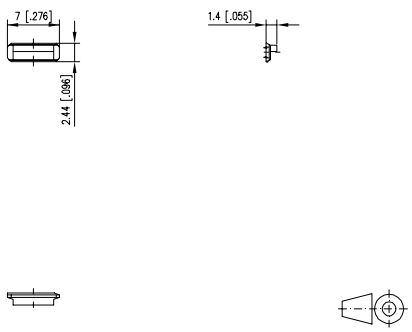

Art.-Nr.	Farbe	Merkmal 1	Merkmal 2	
720243-01-3	orange	links		
720243-02-3	orange	rechts		

Kodierstift 700024 | weiß | Stiftleiste ist passendes Zubehör zu

	Seite
PR065xxHBBN (Typ 176)	159
PR065xxVBBN (Typ 177)	169
PR066xxHBBN (Typ 178)	176
PR066xxVBBN (Typ 179)	182
PT116xxVBEC (Typ 219)	183
PT11AxxVBEC (Typ 219)	193
PT116xxVBBN (Typ 220)	184
PT11AxxVBBN (Typ 220)	194
PT116xxHBEC (Typ 229)	177
PT11AxxHBEC (Typ 229)	192
PT116xxHBBN (Typ 230)	178
PT11AxxHBBN (Typ 230)	192
PT116xxVBBF (Typ 235)	184
PT11AxxVBBF (Typ 235)	194
PT116xxHBBF (Typ 236)	178
PT118xxVBEC (Typ 263)	187
PT118xxVBBC (Typ 264)	187
PT118xxHBEC (Typ 265)	186
PT118xxHBBC (Typ 266)	186
PT115xxVBEC (Typ 319)	173
PT115xxVBBN (Typ 320)	174
PT119xxVBBN (Typ 320)	190
PT115xxHBEC (Typ 329)	164
PT115xxHBBN (Typ 330)	164
PT115xxVBBF (Typ 335)	174
PT119xxVBBF (Typ 335)	191
PT115xxHBBF (Typ 336)	165
PT119xxHBBF (Typ 336)	189
PR075xxHBEL (Typ 337)	160
PR075xxHBER (Typ 338)	161
PR065xxHBEC (Typ 476)	159
PR065xxVBEC (Typ 477)	169
PR066xxHBEC (Typ 478)	176
PR066xxVBEC (Typ 479)	182
PR065xxHBBF (Typ 396)	160
PR065xxVBBF (Typ 397)	170
PR066xxHBBF (Typ 398)	181
PR066xxVBBF (Typ 399)	181

Kodierstift 720243 | grau

- Die Kodierstifte werden in die vorgesehenen Nuten der Anschlussklemme und der zugehörigen Stiftleiste eingeschoben
- Diese Art der Kodierung ist polverlustfrei. Bitte beachten Sie untenstehende Zeichnung!
- Varianten: 720243-01-3 links mit 6 orangen Kodierstiften; 70243-02-3 rechts mit 6 orangen Kodierstiften, 720243-01-4 links mit 6 grauen Kodierstiften, 720243-02-4 rechts mit 6 grauen Kodierstiften

Farbe grau

Bild

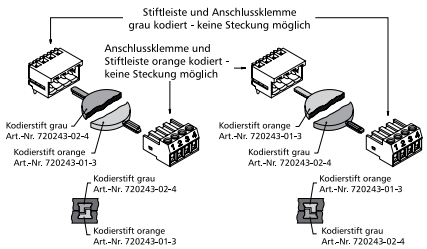

Maßzeichnung

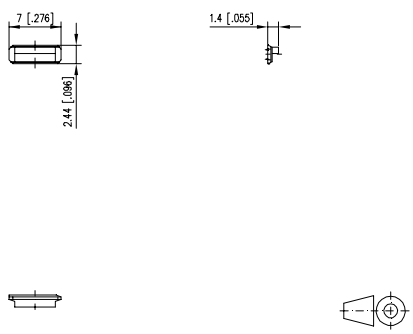

Art.-Nr.	Farbe	Merkmal 1	Merkmal 2	
720243-01-4	grau			
720243-02-4	grau			

Kodierstift 700024 | weiß | Stiftleiste

- Die Kodierstifte werden in die vorgesehenen Nuten der Anschlussklemme und der zugehörigen Stiftleiste eingeschoben. Wobei der Kodierstift mit Bügel in die Stiftleiste eingeschoben wird.
- Diese Art der Kodierung ist polverlustfrei. Bitte beachten Sie untenstehende Zeichnung!
- Kodierstern mit 6 Kodierstiften

Farbe weiß

Bild

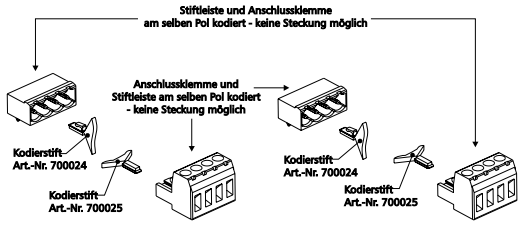

Maßzeichnung

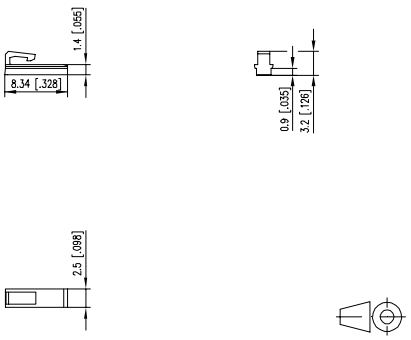

Art.-Nr.	Farbe	Merkmal 1	Merkmal 2	
700024-01-9	weiß			

Kodierstift 700025 | weiß | Anschlussklemme ist passendes Zubehör zu

	Seite
RP036xxHBLC (Typ 213)	120
RP03AxxHBLC (Typ 213)	127
RP036xxHBLD (Typ 214)	120
RP03AxxHBLD (Typ 214)	127
RP036xxHBLS (Typ 218)	121
RP016xxVBLC (Typ 249)	118
RP016xxSBLC (Typ 250)	119
RP016xxVBLF (Typ 251)	119
RP01AxxVBLF (Typ 251)	126
RP018xxVBLC (Typ 262)	122
RP035xxHBLC (Typ 313)	116
RP039xxHBLC (Typ 313)	124
RP035xxHBLD (Typ 314)	116
RP085xxVBLC (Typ 348)	115
RP015xxVBLC (Typ 349)	113
RP019xxVBLC (Typ 349)	124
RP015xxSBLC (Typ 350)	114
RP015xxVBLF (Typ 351)	114
RP019xxVBLF (Typ 351)	125
SP043xxVBNN(ASP043)	48
SP044xxVBNN(ASP044)	50
SP045xxVBNC(ASP045)	53
SP046xxVBNC(ASP046)	57
SP049xxVBNC(ASP049)	60
SP04AxxVBNC(ASP04A)	61
SP064xxVGNN(ASP064)	50
SP064xxVGNF(ASP084)	51
SP129xxVBNF(ASP129)	60
RP036xxHBLF (Typ 217)	121
RP03AxxHBLF (Typ 217)	128
RP03AxxHBLS (Typ 218)	128
SP066xxVBNC (ASP066)	57
SP065xxVBNC (ASP065)	54
SP065xxVBNF (ASP085)	55
SP065xxVBPC (ASP065 mit Fingerdrücker)	54
SP065xxVBPF (ASP085 mit Fingerdrücker)	55
SP066xxVBNF (ASP086)	58
SP066xxVBPC (ASP066 mit Fingerdrücker)	58
SP066xxVBPF (ASP086 mit Fingerdrücker)	59

Kodierstift 700025 | weiß | Anschlussklemme

- Die Kodierstifte werden in die vorgesehenen Nuten der Anschlussklemme und der zugehörigen Stiftleiste eingeschoben. Wobei der Kodierstift mit Bügel in die Stiftleiste eingeschoben wird.
- Diese Art der Kodierung ist polverlustfrei. Bitte beachten Sie untenstehende Zeichnung!
- Kodierstern mit 6 Kodierstiften

Farbe weiß

Bild

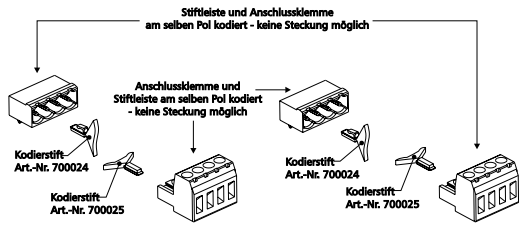

Maßzeichnung

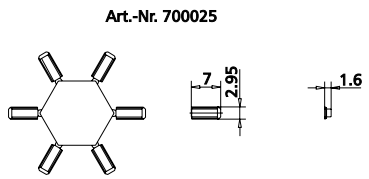

Art.-Nr.	Farbe	Merkmal 1	Merkmal 2	
700025-01-9	weiß			

Schraubendreher 791989 | 2,5 mm

- Schraubendreher mit Klingenbreite 2,5 mm

Art.-Nr.	Farbe	Merkmal 1	Merkmal 2	
791989				

Schraubendreher 791990 | 3.0 mm

- Schraubendreher mit Klingenbreite 3 mm

Art.-Nr.	Farbe	Merkmal 1	Merkmal 2	
791990				

Sortimentsübergreifende Applikationslösungen

Neben den Produkten aus unserem Sortiment U|Contact mit Systemen für den Leiterplattenanschluss bieten wir Ihnen sortimentsübergreifende Applikationslösungen aus dem Sortimentsbereich P|Cabling für den strukturierten und reibungslosen Datenfluss von der Leiterplatte in das Netzwerk und in die Infrastruktur.

RJ45 Patchkabel

Cat.6$_A$ 10G AWG 26 grau
Art.-Nr.: 130845xx33-E

Cat.6$_A$ 10G AWG 26 gelb
Art.-Nr.: 130845xx77-E

Cat.6$_A$ 10G AWG 26 grün
Art.-Nr.: 130845xx55-E

Cat.6$_A$ 10G AWG 26 blau
Art.-Nr.: 130845xx44-E

Cat.6$_A$ 10G AWG 26 rot
Art.-Nr.: 130845xx66-E

Cat.6$_A$ 10G AWG 26 weiß
Art.-Nr.: 130845xx88-E

Einsätze für IP67 Flansche

E-DAT Industry RJ45
field jack insert
Art.-Nr.: 1401100810MI

E-DAT Industry RJ45
coupler insert
Art.-Nr.: 1401200810MI

OpDAT Industry RJ45
SCRJ/2SC insert
Art.-Nr.: 1402100820MI

OpDAT Industry RJ45
SCRJ/2SC insert
Art.-Nr.: 1402300820MI

IP67 Flansche

Industry IP67 V1 bulkhead
Art.-Nr.: 1401013302KE

Industry IP67 V1
metal bulkhead
Art.-Nr.: 1401013300ME

Industry IP67 V4 bulkhead
Art.-Nr.: 1401043302KE

Industry IP67 V5
metal bulkhead
Art.-Nr.: 1401063300ME

Industry IP67 V14 bulkhead
Normbefestigung
Art.-Nr.: 14010833C0MN

Industry IP67 V14 bulkhead
Zentralbefestigung
Art.-Nr.: 14010833C0MC

Stecker

E-DAT Industry
IP20 RJ45 field plug black
Art.-Nr.: 1401405012-I

E-DAT Industry
IP20 RJ45 plug
Art.-Nr.: 1401505012-E

OpDAT Industry
IP20 SC plug
Art.-Nr.: 1402F05020-I

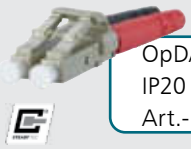

OpDAT Industry
IP20 LC-D plug
Art.-Nr.: 1402805020-I

Ethernet M12 Kabelstecker
feldkonfektionierbar
8-polig X-kodiert
Art.-Nr.: MNF881A315

Ethernet M12 Leitungen

Anschlussleitung M12
4-polig D-kodiert
Art.-Nr.: 142M1D10xxx

Verbindungsleitung M12
4-polig D-kodiert
Art.-Nr.: 142M1D11xxx

Anschlussleitung M12
8-polig X-kodiert
Art.-Nr.: 142M2X10xxx

Verbindungsleitung M12
8-polig X-kodiert
Art.-Nr.: 142M2X11xxx

Verbindungsleitung
RJ45/M12, 8-polig X-kodiert
1, 2, 5, 10 m
Art.-Nr.: 142M2X15xxx

Notizen

Typen- und Crosslisten

1	Index | Produktbezeichnung | Artikelnummer	304
2	Crossliste | Federkraftklemmen und passende Stiftleisten	307
3	Crossliste | Schraubklemmen und passende Stiftleisten	310
4	Crossliste | Zubehör für Federkraftklemmen	314
5	Crossliste | Zubehör für Schraubklemmen	315
6	Crossliste | Zubehör für Stiftleisten	316
7	Typen- und Approbationsübersicht	317

Federkraftklemmen

Alte Produktbezeichnung	Neue Produktbezeichnung	Artikelnummer	Seite
AST061	ST061xxHDNN	AST061	23
AST021	ST021xxHDNN	AST021	23
AST041	ST041xxDDNN	AST041	24
AST072	ST072xxHGNN	AST072	25
AST082	ST072xxVGNN	AST082	25
AST223	SR213xxHBNC	AST223	26
	SR213xxHBPC	SR213xxHBPC	26
AST233	SR213xxDBNC	AST233	27
	SR213xxDBPC	SR213xxDBPC	27
AST213	SR213xxVBNC	AST213	28
	SR213xxVBPC	SR213xxVBPC	28
AST024	ST024xxHDNC	AST024	29
AST225	SR215xxHBNC	AST225	30
	SR215xxHBPC	SR215xxHBPC	30
AST065	ST065xxHDNN	AST065	31
AST025	ST025xxHDNC	AST025	31
AST055	ST055xxHBNC	AST055	32
AST095	ST095xxHDNN	AST095	32
AST235	SR215xxDBNC	AST235	33
AST045	ST045xxDDNC	AST045	33
AST135	ST135xxDDNC	AST135	34
AST175	ST175xxLDNN	AST175	34
AST185	ST185xxLDNN	AST185	35
AST215	SR215xxVBNC	AST215	35
	SR215xxVBPC	SR215xxVBPC	36
AST105	ST105xxVDNN	AST105	36
AST125	ST125xxVDNN	AST125	37
AST145	ST145xxVDNN	AST145	37
AST176	ST176xxLDNN	AST176	38
AST186	ST186xxLDNN	AST186	38
AST067	ST067xxHDNN	AST067	39
AST027	ST027xxHDNC	AST027	39
AST057	ST057xxHBNC	AST057	40
AST047	ST047xxDDNC	AST047	40
AST137	ST137xxDDNC	AST137	41
AST177	ST177xxLDNN	AST177	41
AST187	ST187xxLDNN	AST187	42
AST098	ST098xxHDNN	AST098	43
AST178	ST178xxLDNN	AST178	43
AST188	ST188xxLDNN	AST188	44
AST108	ST108xxVDNN	AST108	44
AST128	ST128xxVDNN	AST128	45
AST059	ST059xxHBNC	AST059	46
AST139	ST139xxDDNC	AST139	46
ASP051	SP051xxVGNN	ASP051	47
ASP043	SP043xxVBNN	ASP043	48
	SW063xxVBNN	SW063xxVBNN	48
ASP063	SP063xxVGNN	ASP063	49
ASP083	SP063xxVGNF	ASP083	49
ASP044	SP044xxVBNN	ASP044	50
ASP064	SP064xxVGNN	ASP064	50
ASP084	SP064xxVGNF	ASP084	51
ASP025	SP025xxHDNC	ASP025	52
ASP145	SP145xxHBNC	ASP145	52
ASP155	SP155xxHBNC	ASP155	53
ASP045	SP045xxVBNC	ASP045	53
	SP065xxVBNC	SP065xxVBNC	54
	SP065xxVBPC	SP065xxVBPC	54
	SP065xxVBNF	SP065xxVBNF	55
	SP065xxVBPF	SP065xxVBPF	55
	SP995xxVBNC	SP995xxVBNC	56
ASP046	SP046xxVBNC	ASP046	57
	SP066xxVBNC	SP066xxVBNC	57
	SP066xxVBPC	SP066xxVBPC	58
	SP066xxVBNF	SP066xxVBNF	58

Federkraftklemmen

Alte Produktbezeichnung	Neue Produktbezeichnung	Artikelnummer	Seite
	SP066xxVBPF	SP066xxVBPF	59
ASP049	SP049xxVBNC	ASP049	60
ASP129	SP129xxVBNF	ASP129	60
ASP04A	SP04AxxVBNC	ASP04A	61
	SC305xxHBNN	SC305xxHBNN	62
	SL305xxHBNN	SL305xxHBNN	62

Schraubklemmen

Alte Produktbezeichnung	Neue Produktbezeichnung	Artikelnummer	Seite
Typ 060	RT063xxHBNC	310601	69
Typ 059	RT063xxHBWC	310591	69
Typ 459	RT063xxOBWC	314591	70
Typ 461	RT063xxPBWC	314611	70
Typ 359	RT033xxHBLU	313591	71
Typ 105	RT083xxDBWC	311051	71
Typ 305	RT043xxLBLC	313051	72
Typ 061	RT063xxVBWC	310611	72
Typ 361	RT033xxVBLU	313611	73
Typ 086	RT034xxHBLC	310861	74
Typ 001	RT015xxHDWC	310011	75
Typ 055	RT015xxHDWU	310551	75
Typ 271	RT135xxHBWC	312711	76
Typ 003	RT045xxHBWC	310031	76
Typ 069	RT045xxMBWC	310691	77
Typ 011	RT055xxHBLC	310111	77
Typ 071	RT025xxHBLC	310711	78
Typ 072	RT025xxHBLU	310721	78
Typ 204	RT145xxHBVC	312041	79
Typ 269	RT145xxMBLC	312691	79
Typ 170	RT165xxHBNC	311701	80
Typ 094	RT035xxHBLU	310941	80
Typ 092	RT075xxHBLU	310921	81
Typ 096	RT205xxHBLU	310961	81
Typ 065	RT025xxOGLU	310651	82
Typ 385	RT025xxHDLL	313851	82
Typ 386	RT025xxHDLR	313861	83
Typ 005	RT085xxDBWC	310051	83
Typ 205	RT045xxUBLC	312051	84
Typ 063	RT015xxVDWC	310631	84
Typ 147	RT095xxVBWC	311471	85
Typ 101	RT016xxHBWC	311011	86
Typ 015	RT056xxHBLU	310151	86
Typ 095	RT036xxHBLU	310951	87
Typ 083	RT046xxHBWU	310831	87
Typ 093	RT076xxHBLU	310931	88
Typ 097	RT206xxHBLU	310971	88
Typ 073	RT026xxHBLU	310731	89
Typ 163	RT016xxVBWC	311631	89
Typ 701	RT11LxxHGLU	317011	90
Typ 171	RT137xxHBWC	311711	91
Typ 175	RT027xxHBLC	311751	91
Typ 703	RT10NxxHGLU	317031	92
Typ 001	RT019xxHDWC	310012	93
Typ 067	RT019xxHDWC	310671	93
Typ 271	RT139xxHBWC	312712	94
Typ 003	RT049xxHBWC	310032	94
Typ 069	RT049xxMBWC	310692	95
Typ 011	RT059xxHBLC	310112	95
Typ 071	RT029xxHBLC	310712	96
Typ 269	RT149xxMBLC	312692	96
Typ 205	RT049xxUBLC	312052	97
Typ 063	RT019xxVDWC	310632	97
Typ 147	RT099xxVBWC	311472	98
Typ 163	RT01AxxVBWC	311632	99

Schraubklemmen

Alte Produktbezeichnung	Neue Produktbezeichnung	Artikelnummer	Seite
Typ 166	RP023xxHBWC	311661	100
Typ 165	RP023xxHBNF	311651	100
Typ 614	RP043xxHBLC	316141	101
Typ 613	RP043xxHBLD	316131	101
Typ 634	RP043xxHBLF	316341	102
Typ 633	RP043xxHBLS	316331	102
Typ 514	RW043xxHBLC	315141	103
Typ 513	RW043xxHBLD	315131	103
Typ 534	RW043xxHBLF	315341	104
Typ 533	RW043xxHBLS	315331	104
Typ 169	RP013xxVBWN	311691	105
Typ 339	RP033xxVBLC	313391	105
Typ 114	RP034xxHBLN	311141	106
Typ 113	RP034xxHBLO	311131	106
Typ 369	RP034xxVBLN	313691	107
Typ 379	RP034xxVBLF	313791	107
Typ 007	RP025xxIBWC	310071	108
Typ 077	RP025xxIBWU	310771	108
Typ 107	RP025xxHBWC	311071	109
Typ 108	RP025xxMBWC	311081	109
Typ 207	RP025xxHBLC	312071	110
Typ 137	RP025xxIBLC	311371	110
Typ 157 mit Rasttechnik	RP095xxRBWC	311571	111
Typ 157 ohne Steg	RP095xxBBWC	311571xx-002730	111
Typ 157 mit Steg	RP095xxHBWC	311571xx-002740	112
Typ 009	RP015xxWBWC	310091	112
Typ 049	RP015xxWBLC	310491	113
Typ 349	RP015xxVBLC	313491	113
Typ 350	RP015xxSBLC	313501	114
Typ 351	RP015xxVBLF	313511	114
Typ 348	RP085xxVBLC	313481	115
Typ 013	RP035xxIBLN	310131	115
Typ 313	RP035xxHBLC	313131	116
Typ 314	RP035xxHBLD	313141	116
	RP995xxVDNN	RP995xxVDNN	117
Typ 079	RP026xxIBWU	310791	118
Typ 249	RP016xxVBLC	312491	118
Typ 250	RP016xxSBLC	312501	119
Typ 251	RP016xxVBLF	312511	119
Typ 213	RP036xxHBLC	312131	120
Typ 214	RP036xxHBLD	312141	120
Typ 217	RP036xxHBLF	312171	121
Typ 218	RP036xxHBLS	312181	121
Typ 262	RP018xxVBLC	312621	122
Typ 007	RP029xxIBWC	310072	123
Typ 049	RP019xxWBLC	310492	123
Typ 313	RP039xxHBLC	313132	124
Typ 349	RP019xxVBLC	313492	124
Typ 351	RP019xxVBLF	313512	125
Typ 249	RP01AxxVBLC	312492	126
Typ 251	RP01AxxVBLF	312512	126
Typ 213	RP03AxxHBLC	312132	127
Typ 214	RP03AxxHBLD	312142	127
Typ 217	RP03AxxHBLF	312172	128
Typ 218	RP03AxxHBLS	312182	128

Schneidklemmen

Alte Produktbezeichnung	Neue Produktbezeichnung	Artikelnummer	Seite
AIT023	IT023xxHDNU	AIT023	137

Stiftleisten

Alte Produktbezeichnung	Neue Produktbezeichnung	Artikelnummer	Seite
Typ 374	PT091xxHGBN	313741	145

Stiftleisten

Alte Produktbezeichnung	Neue Produktbezeichnung	Artikelnummer	Seite
Typ 373	PT091xxVGBN	313731	145
Typ 024	PR013xxVBHC	310241	146
Typ 188	PR043xxHBBN	311881	146
Typ 388	PR043xxHBBF	313881	147
Typ 527	PW063xxHBEC	315271	147
Typ 523	PW063xxHBBN	315231	148
Typ 525	PW063xxHBBF	315251	148
Typ 342	PT093xxHBBN	313421	149
Typ 394	PT093xxHBBF	313941	149
Typ 182	PT113xxHBBN	311821	150
Typ 224	PR033xxVBHC	312241	150
Typ 189	PR043xxVBBN	311891	151
Typ 389	PR043xxVBBF	313891	151
Typ 528	PW063xxVBEC	315281	152
Typ 524	PW063xxVBBN	315241	152
Typ 526	PW063xxVBBF	315261	153
Typ 424	PM013xxVBHC	314241	153
Typ 343	PT093xxVBBN	313431	154
Typ 183	PT113xxVBBN	311831	154
Typ 190	PR044xxHBBN	311901	155
Typ 390	PR044xxHBBF	313901	155
Typ 382	PT094xxHBBN	313821	156
Typ 392	PT094xxHBBF	313921	156
Typ 191	PR044xxVBBN	311911	157
Typ 391	PR044xxVBBF	313911	157
Typ 383	PT094xxVBBN	313831	158
Typ 393	PT094xxVBBF	313931	158
Typ 476	PR065xxHBEC	314761	159
Typ 176	PR065xxHBBN	311761	159
Typ 396	PR065xxHBBF	313961	160
Typ 337	PR075xxHBEL	313371	160
Typ 338	PR075xxHBER	313381	161
Typ 029	PT045xxHBEC	310291	161
Typ 030	PT045xxHBBN	310301	162
Typ 031	PT045xxHBVC	310311	162
Typ 039	PT055xxHBHC	310391	163
Typ 280	PT105xxHGDN	312801	163
Typ 329	PT115xxHBEC	313291	164
Typ 330	PT115xxHBBN	313301	164
Typ 336	PT115xxHBBF	313361	165
Typ 276	PT165xxHGDN	312761	165
Typ 017	PR015xxVBHC	310171	166
Typ 027	PR015xxVBVC	310271	166
Typ 317	PM015xxVBHC	313171	167
Typ 318	PM025xxVBHC	313181	167
Typ 046	PR035xxVBHC	310461	168
Typ 048	PR055xxVBHC	310481	168
Typ 477	PR065xxVBEC	314771	169
Typ 177	PR065xxVBBN	311771	169
Typ 397	PR065xxVBBF	313971	170
Typ 417	PM035xxVBHC	314171	170
Typ 019	PT045xxVBEC	310191	171
Typ 020	PT045xxVBBN	310201	171
Typ 041	PT065xxVBEN	310411	172
Typ 042	PT065xxVBVN	310421	172
Typ 278	PT105xxVGDN	312781	173
Typ 319	PT115xxVBEC	313191	173
Typ 320	PT115xxVBBN	313201	174
Typ 335	PT115xxVBBF	313351	174
Typ 274	PT165xxVGDN	312741	175
Typ 270	PT175xxVGDN	312701	175
Typ 478	PR066xxHBEC	314781	176
Typ 178	PR066xxHBBN	311781	176
Typ 292	PT106xxHGDN	312921	177
Typ 229	PT116xxHBEC	312291	177
Typ 230	PT116xxHBBN	312301	178

Stiftleisten

Alte Produktbezeichnung	Neue Produktbezeichnung	Artikelnummer	Seite
Typ 236	PT116xxHBBF	312361	178
Typ 288	PT166xxHGDN	312881	179
Typ 018	PR016xxVBHC	310181	179
Typ 028	PR016xxVBVC	310281	180
	PM016xxVBHC	PM016xxVBHC	180
Typ 398	PR066xxHBBF	313981	181
Typ 399	PR066xxVBBF	313991	181
Typ 479	PR066xxVBEC	314791	182
Typ 179	PR066xxVBBN	311791	182
Typ 290	PT106xxVGDN	312901	183
Typ 219	PT116xxVBEC	312191	183
Typ 220	PT116xxVBBN	312201	184
Typ 235	PT116xxVBBF	312351	184
Typ 286	PT166xxVGDN	312861	185
Typ 265	PT118xxHBEC	312651	186
Typ 266	PT118xxHBBC	312661	186
Typ 263	PT118xxVBEC	312631	187
Typ 264	PT118xxVBBC	312641	187
Typ 031	PT049xxHBVC	310312	188
Typ 030	PT049xxHBBN	310302	188
Typ 336	PT119xxHBBF	313362	189
Typ 042	PT069xxVBVN	310422	189
Typ 020	PT049xxVBBN	310202	190
Typ 320	PT119xxVBBN	313202	190
Typ 335	PT119xxVBBF	313352	191
Typ 229	PT11AxxHBEC	312292	192
Typ 230	PT11AxxHBBN	312302	192
Typ 236	PT11AxxHBBF	312362	193
Typ 219	PT11AxxVBEC	312192	193
Typ 220	PT11AxxVBBN	312202	194
Typ 235	PT11AxxVBBF	312352	194

Buchsenleisten

Alte Produktbezeichnung	Neue Produktbezeichnung	Artikelnummer	Seite
	FW143xxVBFC	FW143xxVBFC	197
Typ 089	FT143xxVBFC	310891	197
Typ 026	FT085xxVBFC	310261	198

Stiftleisten

Alte Produktbezeichnung	Neue Produktbezeichnung	Artikelnummer	Seite
	PR20BxxHBNN	PR20BxxHBNN	203
	PR20BxxHBDN	PR20BxxHBDN	203
	PR20BxxVBNN	PR20BxxVBNN	204
	PR20BxxVBDN	PR20BxxVBDN	204
	PM20BxxVBNN	PM20BxxVBNN	205
	PM20BxxVBDN	PM20BxxVBDN	205
	PR20CxxHBNN	PR20CxxHBNN	206
	PR20CxxHBDN	PR20CxxHBDN	206
	PM20CxxHBNN	PM20CxxHBNN	207
	PM20CxxHBDN	PM20CxxHBDN	207
	PR20CxxVBNN	PR20CxxVBNN	208
	PR20CxxVBDN	PR20CxxVBDN	208
	PM20CxxVBNN	PM20CxxVBNN	209
	PM20CxxVBDN	PM20CxxVBDN	209
	PR202xxHBNN	PR202xxHBNN	210
	PR202xxHBDN	PR202xxHBDN	210
	PM202xxHBNN	PM202xxHBNN	211
	PM202xxHBDN	PM202xxHBDN	211
	PR202xxVBNN	PR202xxVBNN	212
	PR202xxVBDN	PR202xxVBDN	212
	PM202xxVBNN	PM202xxVBNN	213
	PM202xxVBDN	PM202xxVBDN	213

Buchsenleisten

Alte Produktbezeichnung	Neue Produktbezeichnung	Artikelnummer	Seite
	FR20BxxVBNN	FR20BxxVBNN	215
	FR20BxxVBDN	FR20BxxVBDN	215
	FM20BxxVBDN	FM20BxxVBDN	216
	FR20CxxHBNN	FR20CxxHBNN	217
	FR20CxxHBDN	FR20CxxHBDN	217
	FR20CxxVBNN	FR20CxxVBNN	218
	FR20CxxVBDN	FR20CxxVBDN	218
	FM20CxxVBNN	FM20CxxVBNN	219
	FM20CxxVBDN	FM20CxxVBDN	219
	FR202xxHBNN	FR202xxHBNN	220
	FR202xxHBDN	FR202xxHBDN	220
	FR202xxVBNN0002	FR202xxVBNN0002	221
	FR202xxVBDN0002	FR202xxVBDN0002	221
	FR202xxVBNN	FR202xxVBNN	222
	FR202xxVBDN	FR202xxVBDN	222
	FR202xxVBNN0001	FR202xxVBNN0001	223
	FR202xxVBDN0001	FR202xxVBDN0001	223
	FM202xxVBNN	FM202xxVBNN	224
	FM202xxVBDN	FM202xxVBDN	224

Stiftleisten / Federkraftklemmen		PT091xxHGBN	PT091xxVGBN	PR043xxHBBN	PT093xxHBBN	PR043xxVBBN	PT093xxVBBN	PW063xxHBEC	PW063xxHBBN	PW063xxVBEC	PW063xxVBBN	PR043xxHBBF	PT093xxHBBF	PR043xxVBBF	PR044xxHBBN	PR044xxVBBN	PT094xxHBBN	PT094xxVBBN	PR044xxHBBF	PT094xxHBBF	PR044xxVBBF	PT094xxVBBF	PT055xxHBHC	PR015xxVBHC	PM035xxVBHC	PT065xxVBEN
	Seite	145	145	146	149	151	154	147	148	152	152	147	149	151	155	157	156	158	155	156	157	158	163	166	170	172
SP051xxVGNN	47	●	●																							
SP043xxVBNN	48			●	●	●	●																			
SW063xxVBNN	48							●	●	●	●															
SP063xxVGNN	49			●	●	●	●																			
SP063xxVGNF	49											●	●	●												
SP044xxVBNN	50														●	●										
SP064xxVGNN	50														●	●	●	●								
SP064xxVGNF	51																		●	●	●	●				
SP025xxHDNC	52																						●	●	●	●
SP145xxHBNC	52																									
SP155xxHBNC	53																									
SP045xxVBNC	53																									
SP065xxVBNC	54																									
SP065xxVBPC	54																									
SP065xxVBNF	55																									
SP065xxVBPF	55																									
SP995xxVBNC	56																									
SP046xxVBNC	57																									
SP066xxVBNC	57																									
SP066xxVBPC	58																									
SP066xxVBNF	58																									
SP066xxVBPF	59																									
SP049xxVBNC	60																									
SP129xxVBNF	60																									
SP04AxxVBNC	61																									

Stiftleisten / Federkraftklemmen	Seite	PR035xxVBHC	PR065xxHBEC	PR065xxHBBN	PR075xxHBEL	PR075xxHBER	PT115xxHBEC	PT115xxHBBN	PT165xxHGDN	PR065xxVBEC	PR065xxVBBN	PT115xxVBEC	PT115xxVBBN	PT165xxVGDN	PT175xxVGDN	PT105xxHGDN	PT105xxVGDN	PR065xxHBBF	PT115xxHBBF	PR065xxVBBF	PT115xxVBBF	PT045xxHBBN	PT045xxHBVC	PT045xxVBBN	PR066xxHBEC	PR066xxHBBN
	Seite	168	159	159	160	161	164	164	165	169	169	173	174	175	175	163	173	160	165	170	174	162	162	171	176	176
SP051xxVGNN	47																									
SP043xxVBNN	48																									
SW063xxVBNN	48																									
SP063xxVGNN	49																									
SP063xxVGNF	49																									
SP044xxVBNN	50																									
SP064xxVGNN	50																									
SP064xxVGNF	51																									
SP025xxHDNC	52																									
SP145xxHBNC	52	●																								
SP155xxHBNC	53	●																								
SP045xxVBNC	53		●	●	●	●	●	●	●	●	●	●	●	●	●											
SP065xxVBNC	54		●	●	●	●	●	●	●	●	●		●	●	●	●	●									
SP065xxVBPC	54		●	●	●	●	●	●	●	●	●		●	●	●	●	●									
SP065xxVBNF	55																	●	●	●	●					
SP065xxVBPF	55																	●	●	●	●					
SP995xxVBNC	56		●	●	●	●	●	●	●	●	●	●	●	●	●	●	●					●	●	●		
SP046xxVBNC	57																								●	●
SP066xxVBNC	57																								●	
SP066xxVBPC	58																								●	
SP066xxVBNF	58																									
SP066xxVBPF	59																									
SP049xxVBNC	60																									
SP129xxVBNF	60																									
SP04AxxVBNC	61																									

Stiftleisten / Federkraftklemmen	Seite	PT106xxHGDN	PT116xxHBEC	PT116xxHBBN	PT166xxHGDN	PR066xxVBEC	PT106xxVGDN	PT116xxVBEC	PT116xxVBBN	PT166xxVGDN	PT116xxHBBF	PR066xxHBBF	PR066xxVBBF	PT116xxVBBF	PT119xxVBBN	PT119xxHBBF	PT119xxVBBF	PT11AxxHBEC	PT11AxxHBBN	PT11AxxVBEC	PT11AxxVBBN
	Seite	177	177	178	179	182	183	183	184	185	178	181	181	184	190	189	191	192	192	193	194
SP051xxVGNN	47																				
SP043xxVBNN	48																				
SW063xxVBNN	48																				
SP063xxVGNN	49																				
SP063xxVGNF	49																				
SP044xxVBNN	50																				
SP064xxVGNN	50																				
SP064xxVGNF	51																				
SP025xxHDNC	52																				
SP145xxHBNC	52																				
SP155xxHBNC	53																				
SP045xxVBNC	53																				
SP065xxVBNC	54																				
SP065xxVBPC	54																				
SP065xxVBNF	55																				
SP065xxVBPF	55																				
SP995xxVBNC	56																				
SP046xxVBNC	57	●	●	●	●	●	●	●	●	●											
SP066xxVBNC	57					●		●	●												
SP066xxVBPC	58					●		●	●												
SP066xxVBNF	58										●	●	●	●							
SP066xxVBPF	59										●	●		●							
SP049xxVBNC	60														●						
SP129xxVBNF	60															●	●				
SP04AxxVBNC	61																	●	●	●	●

Stiftleisten / Schraubklemmen		PR033xxVBHC	PM013xxVBHC	PR013xxVBHC	PR043xxHBBN	PT093xxHBBN	PR043xxVBBN	PT093xxVBBN	PR043xxHBBF	PT093xxHBBF	PR043xxVBBF	PW063xxHBBN	PW063xxVBBN	PW063xxHBBF	PW063xxVBBF	PT113xxHBBN	PT113xxVBBN	PR044xxHBBN	PT094xxHBBN	PR044xxVBBN	PT094xxVBBN	PR044xxHBBF	PT094xxHBBF	PR044xxVBBF	PT094xxVBBF	PT055xxHBHC
	Seite	150	153	146	146	149	151	154	147	149	151	148	152	148	153	150	154	155	156	157	158	155	156	157	158	163
RP023xxHBWC	100	●	●																							
RP023xxHBNF	100			●																						
RP043xxHBLC	101				●	●	●	●																		
RP043xxHBLD	101				●	●	●	●																		
RP043xxHBLF	102								●	●	●															
RP043xxHBLS	102								●	●	●															
RW043xxHBLC	103											●	●													
RW043xxHBLD	103											●	●													
RW043xxHBLF	104													●	●											
RW043xxHBLS	104													●	●											
RP013xxVBWN	105															●	●									
RP033xxVBLC	105				●	●	●	●																		
RP034xxHBLN	106																	●	●	●	●					
RP034xxHBLO	106																	●	●	●	●					
RP034xxVBLN	107																	●	●	●	●					
RP034xxVBLF	107																					●	●	●	●	
RP025xxIBWC	108																									●
RP025xxIBWU	108																									●
RP025xxHBWC	109																									●
RP025xxHBLC	110																									
RP025xxIBLC	110																									
RP095xxRBWC	111																									
RP095xxBBWC	111																									
RP095xxHBWC	112																									
RP015xxWBWC	112																									
RP015xxWBLC	113																									
RP015xxVBLC	113																									
RP015xxSBLC	114																									
RP015xxVBLF	114																									
RP085xxVBLC	115																									
RP035xxIBLN	115																									
RP035xxHBLC	116																									
RP035xxHBLD	116																									
RP026xxIBWU	118																									
RP016xxVBLC	118																									
RP016xxSBLC	119																									
RP016xxVBLF	119																									
RP036xxHBLC	120																									
RP036xxHBLD	120																									
RP036xxHBLF	121																									
RP036xxHBLS	121																									
RP018xxVBLC	122																									
RP029xxIBWC	123																									
RP019xxWBLC	123																									
RP039xxHBLC	124																									
RP019xxVBLC	124																									
RP019xxVBLF	125																									
RP01AxxVBLC	126																									
RP01AxxVBLF	126																									
RP03AxxHBLC	127																									
RP03AxxHBLD	127																									
RP03AxxHBLF	128																									
RP03AxxHBLS	128																									

Stiftleisten / Schraubklemmen		PR015xxVBHC	PR015xxVBVC	PM035xxVBHC	PT065xxVBEN	PT065xxVBVN	PR055xxVBHC	PM025xxVBHC	PR035xxVBHC	PT045xxHBEC	PT045xxHBBN	PT045xxHBVC	PT045xxVBEC	PT045xxVBBN	PR065xxHBEC	PR065xxHBBN	PR075xxHBEL	PR075xxHBER	PT105xxHGDN	PT115xxHBEC	PT115xxHBBN	PT165xxHGDN	PR065xxVBEC	PR065xxVBBN	PT105xxVGDN	PT115xxVBEC
	Seite	166	166	170	172	172	168	167	168	161	162	162	171	171	159	159	160	161	163	164	164	165	169	169	173	173
RP023xxHBWC	100																									
RP023xxHBNF	100																									
RP043xxHBLC	101																									
RP043xxHBLD	101																									
RP043xxHBLF	102																									
RP043xxHBLS	102																									
RW043xxHBLC	103																									
RW043xxHBLD	103																									
RW043xxHBLF	104																									
RW043xxHBLS	104																									
RP013xxVBWN	105																									
RP033xxVBLC	105																									
RP034xxHBLN	106																									
RP034xxHBLO	106																									
RP034xxVBLN	107																									
RP034xxVBLF	107																									
RP025xxIBWC	108	●	●	●	●	●																				
RP025xxIBWU	108	●	●	●	●	●																				
RP025xxHBWC	109	●	●	●	●	●																				
RP025xxHBLC	110						●																			
RP025xxIBLC	110		●																							
RP095xxRBWC	111							●	●																	
RP095xxBBWC	111							●	●																	
RP095xxHBWC	112							●	●																	
RP015xxWBWC	112									●	●	●	●	●												
RP015xxWBLC	113									●	●	●	●	●												
RP015xxVBLC	113														●	●	●	●	●	●	●	●	●	●	●	●
RP015xxSBLC	114														●	●	●	●	●	●	●	●	●	●	●	●
RP015xxVBLF	114																									
RP085xxVBLC	115										●	●		●			●	●								
RP035xxIBLN	115									●	●	●	●	●												
RP035xxHBLC	116														●	●	●	●		●	●		●	●		●
RP035xxHBLD	116														●	●	●	●	●	●	●	●	●	●	●	●
RP026xxIBWU	118																									
RP016xxVBLC	118																									
RP016xxSBLC	119																									
RP016xxVBLF	119																									
RP036xxHBLC	120																									
RP036xxHBLD	120																									
RP036xxHBLF	121																									
RP036xxHBLS	121																									
RP018xxVBLC	122																									
RP029xxIBWC	123																									
RP019xxWBLC	123																									
RP039xxHBLC	124																									
RP019xxVBLC	124																									
RP019xxVBLF	125																									
RP01AxxVBLC	126																									
RP01AxxVBLF	126																									
RP03AxxHBLC	127																									
RP03AxxHBLD	127																									
RP03AxxHBLF	128																									
RP03AxxHBLS	128																									

Stiftleisten / Schraubklemmen		PT115xxVBBN	PT165xxVGDN	PT175xxVGDN	PR065xxHBBF	PT115xxHBBF	PR065xxVBBF	PT115xxVBBF	PR016xxVBHC	PR016xxVBVC	PM016xxVBHC	PR066xxHBEC	PR066xxHBBN	PT106xxHGDN	PT116xxHBEC	PT116xxHBBN	PR066xxVBEC	PR066xxVBBN	PT106xxVGDN	PT116xxVBEC	PT116xxVBBN	PT166xxHGDN	PT166xxVGDN	PT116xxHBBF	PR066xxHBBF	PT116xxVBBF
	Seite	174	175	175	160	165	170	174	179	180	180	176	176	177	177	178	182	182	183	183	184	179	185	178	181	184
RP023xxHBWC	100																									
RP023xxHBNF	100																									
RP043xxHBLC	101																									
RP043xxHBLD	101																									
RP043xxHBLF	102																									
RP043xxHBLS	102																									
RW043xxHBLC	103																									
RW043xxHBLD	103																									
RW043xxHBLF	104																									
RW043xxHBLS	104																									
RP013xxVBWN	105																									
RP033xxVBLC	105																									
RP034xxHBLN	106																									
RP034xxHBLO	106																									
RP034xxVBLN	107																									
RP034xxVBLF	107																									
RP025xxIBWC	108																									
RP025xxIBWU	108																									
RP025xxHBWC	109																									
RP025xxHBLC	110																									
RP025xxIBLC	110																									
RP095xxRBWC	111																									
RP095xxBBWC	111																									
RP095xxHBWC	112																									
RP015xxWBWC	112																									
RP015xxWBLC	113																									
RP015xxVBLC	113	●	●	●																						
RP015xxSBLC	114	●	●	●																						
RP015xxVBLF	114				●	●	●	●																		
RP085xxVBLC	115																									
RP035xxIBLN	115																									
RP035xxHBLC	116	●																								
RP035xxHBLD	116	●	●	●																						
RP026xxIBWU	118								●	●	●															
RP016xxVBLC	118											●	●	●	●	●	●	●	●	●	●					
RP016xxSBLC	119											●	●	●	●	●	●	●	●	●	●	●	●			
RP016xxVBLF	119																							●	●	●
RP036xxHBLC	120											●	●		●	●	●			●	●					
RP036xxHBLD	120											●	●		●	●	●			●	●	●	●			
RP036xxHBLF	121																							●		●
RP036xxHBLS	121																							●		●
RP018xxVBLC	122																									
RP029xxIBWC	123																									
RP019xxWBLC	123																									
RP039xxHBLC	124																									
RP019xxVBLC	124																									
RP019xxVBLF	125																									
RP01AxxVBLC	126																			●	●					
RP01AxxVBLF	126																									
RP03AxxHBLC	127																									
RP03AxxHBLD	127																									
RP03AxxHBLF	128																									
RP03AxxHBLS	128																									

Stiftleisten / Schraubklemmen		PT118xxHBEC	PT118xxHBBC	PT118xxVBEC	PT118xxVBBC	PT069xxVBVN	PT049xxHBBN	PT049xxVBBN	PT119xxVBBN	PT119xxHBBF	PT119xxVBBF	PT11AxxHBEC	PT11AxxHBBN	PT11AxxHBBF	PT11AxxVBBF	PT11AxxVBEC	PT11AxxVBBN
	Seite	186	186	187	187	189	188	190	190	189	191	192	192	193	194	193	194
RP023xxHBWC	100																
RP023xxHBNF	100																
RP043xxHBLC	101																
RP043xxHBLD	101																
RP043xxHBLF	102																
RP043xxHBLS	102																
RW043xxHBLC	103																
RW043xxHBLD	103																
RW043xxHBLF	104																
RW043xxHBLS	104																
RP013xxVBWN	105																
RP033xxVBLC	105																
RP034xxHBLN	106																
RP034xxHBLO	106																
RP034xxVBLN	107																
RP034xxVBLF	107																
RP025xxIBWC	108																
RP025xxIBWU	108																
RP025xxHBWC	109																
RP025xxHBLC	110																
RP025xxIBLC	110																
RP095xxRBWC	111																
RP095xxBBWC	111																
RP095xxHBWC	112																
RP015xxWBWC	112																
RP015xxWBLC	113																
RP015xxVBLC	113																
RP015xxSBLC	114																
RP015xxVBLF	114																
RP085xxVBLC	115																
RP035xxIBLN	115																
RP035xxHBLC	116																
RP035xxHBLD	116																
RP026xxIBWU	118																
RP016xxVBLC	118																
RP016xxSBLC	119																
RP016xxVBLF	119																
RP036xxHBLC	120																
RP036xxHBLD	120																
RP036xxHBLF	121																
RP036xxHBLS	121																
RP018xxVBLC	122	●	●	●	●												
RP029xxIBWC	123					●											
RP019xxWBLC	123						●	●									
RP039xxHBLC	124								●								
RP019xxVBLC	124								●								
RP019xxVBLF	125									●	●						
RP01AxxVBLC	126											●	●				
RP01AxxVBLF	126													●	●		
RP03AxxHBLC	127											●	●			●	●
RP03AxxHBLD	127											●	●			●	●
RP03AxxHBLF	128													●	●		
RP03AxxHBLS	128													●	●		

Zubehör / Federkraftklemmen		700025	720036	720036
	Seite	298	289	289
SP043xxVBNN	48	●		
SP044xxVBNN	50	●		
SP064xxVGNN	50	●		
SP064xxVGNF	51	●		
SP025xxHDNC	52		●	●
SP045xxVBNC	53	●		
SP065xxVBNC	54	●		
SP065xxVBPC	54	●		
SP065xxVBNF	55	●		
SP065xxVBPF	55	●		
SP995xxVBNC	56	●		
SP046xxVBNC	57	●		
SP066xxVBNC	57	●		
SP066xxVBPC	58	●		
SP066xxVBNF	58	●		
SP066xxVBPF	59	●		
SP049xxVBNC	60	●		
SP129xxVBNF	60	●		
SP04AxxVBNC	61	●		

Zubehör / Schraubklemmen	Seite	711401	711401	720158	720158	720159	720159	720243	720243	710084	710085	710121	710122	716846	750150	750151	750313	750314	720161	720161	716906	700025				
	Seite	294	294	288	288	291	291	296	297	285	285	290	290	293	286	286	287	287	292	292	293	298				
RT075xxHBLU	81	●	●																							
RT076xxHBLU	88	●	●																							
RP023xxHBWC	100			●	●	●	●																			
RP023xxHBNF	100			●	●	●	●																			
RP013xxVBWN	105							●	●																	
RP025xxIBWC	108									●	●	●	●	●												
RP025xxIBWU	108											●	●	●	●	●										
RP025xxHBWC	109									●	●	●	●	●												
RP025xxMBWC	109									●	●	●	●	●												
RP025xxHBLC	110					●	●										●	●								
RP025xxIBLC	110													●			●	●	●	●						
RP015xxWBWC	112																				●					
RP015xxWBLC	113																				●					
RP015xxVBLC	113																					●				
RP015xxSBLC	114																					●				
RP015xxVBLF	114																					●				
RP085xxVBLC	115																					●				
RP035xxHBLC	116																					●				
RP035xxHBLD	116																					●				
RP026xxIBWU	118											●	●	●	●	●										
RP016xxVBLC	118																					●				
RP016xxSBLC	119																					●				
RP016xxVBLF	119																					●				
RP036xxHBLC	120																					●				
RP036xxHBLD	120																					●				
RP036xxHBLF	121																					●				
RP036xxHBLS	121																					●				
RP018xxVBLC	122																					●				
RP029xxIBWC	123									●	●	●	●	●												
RP019xxWBLC	123																				●					
RP039xxHBLC	124																					●				
RP019xxVBLC	124																					●				
RP019xxVBLF	125																					●				
RP01AxxVBLF	126																					●				
RP03AxxHBLC	127																					●				
RP03AxxHBLD	127																					●				
RP03AxxHBLF	128																					●				
RP03AxxHBLS	128																					●				

Zubehör / Stiftleisten	Seite	720293	LED-Lichtleiter für Stiftleisten, aufsteckbar	LED-Lichtleiter für Stiftleisten, aufsteckbar	LED-Lichtleiter für Stiftleisten, aufsteckbar	720243	720243	LED-Lichtleiter für Stiftleisten, aufsteckbar	LED-Lichtleiter für Stiftleisten, aufsteckbar	LED-Lichtleiter für Stiftleisten, aufsteckbar	700024														
	Seite	296	295	295	295	296	297	295	295	295	297														
PR043xxHBBN	146	●																							
PR043xxHBBF	147	●																							
PT093xxHBBN	149	●	●	●	●																				
PT093xxHBBF	149	●	●	●	●																				
PT113xxHBBN	150					●	●																		
PR043xxVBBN	151	●																							
PR043xxVBBF	151	●																							
PT093xxVBBN	154	●																							
PT113xxVBBN	154					●	●																		
PR044xxHBBN	155	●						●	●	●															
PR044xxHBBF	155	●						●	●	●															
PT094xxHBBN	156	●																							
PT094xxHBBF	156	●																							
PR044xxVBBN	157	●																							
PR044xxVBBF	157	●																							
PT094xxVBBN	158	●																							
PT094xxVBBF	158	●																							
PR065xxHBEC	159										●														
PR065xxHBBN	159										●														
PR065xxHBBF	160										●														
PR075xxHBEL	160										●														
PR075xxHBER	161										●														
PT115xxHBEC	164										●														
PT115xxHBBN	164										●														
PT115xxHBBF	165										●														
PR065xxVBEC	169										●														
PR065xxVBBN	169										●														
PR065xxVBBF	170										●														
PT115xxVBEC	173										●														
PT115xxVBBN	174										●														
PT115xxVBBF	174										●														
PR066xxHBEC	176										●														
PR066xxHBBN	176										●														
PT116xxHBEC	177										●														
PT116xxHBBN	178										●														
PT116xxHBBF	178										●														
PR066xxHBBF	181										●														
PR066xxVBBF	181										●														
PR066xxVBEC	182										●														
PR066xxVBBN	182										●														
PT116xxVBEC	183										●														
PT116xxVBBN	184										●														
PT116xxVBBF	184										●														
PT118xxHBEC	186										●														
PT118xxHBBC	186										●														
PT118xxVBEC	187										●														
PT118xxVBBC	187										●														
PT119xxHBBF	189										●														
PT119xxVBBN	190										●														
PT119xxVBBF	191										●														
PT11AxxHBEC	192										●														
PT11AxxHBBN	192										●														
PT11AxxVBEC	193										●														
PT11AxxVBBN	194										●														
PT11AxxVBBF	194										●														
PR20BxxHBDN	203											●													

Typen- und Approbationsübersicht

Approbationen

- ● Zulassung vorhanden
- ❍ Zulassung in Vorbereitung

Produktbezeichnung		Seite					
ST061xxHDNN		23	❍				●
ST021xxHDNN		23	●				●
ST041xxDDNN		24	●				●
ST072xxHGNN		25	●				●
ST072xxVGNN		25	●				●
SR213xxHBNC		26	●				●
SR213xxHBPC		26	●				●
SR213xxDBNC		27	●				●
SR213xxDBPC		27	❍				●
SR213xxVBNC		28	●				●
SR213xxVBPC		28	●				●
ST024xxHDNC		29	●				●
SR215xxHBNC		30	●				●
SR215xxHBPC		30	●				●
ST065xxHDNN		31	●				●
ST025xxHDNC		31	●				●
ST055xxHBNC		32	●				●
ST095xxHDNN		32	●				●
SR215xxDBNC		33	●				●
ST045xxDDNC		33	●				●
ST135xxDDNC		34	●				●
ST175xxLDNN		34		●			●
ST185xxLDNN		35		●			●
SR215xxVBNC		35	●				●
SR215xxVBPC		36	●				●
ST105xxVDNN		36	●				●
ST125xxVDNN		37	●				●
ST145xxVDNN		37	●				●
ST176xxLDNN		38		●			●
ST186xxLDNN		38		●			●
ST067xxHDNN		39	●				●
ST027xxHDNC		39	●				●
ST057xxHBNC		40	●				●
ST047xxDDNC		40	●				●
ST137xxDDNC		41	●				●
ST177xxLDNN		41	❍				●
ST187xxLDNN		42	❍				●
ST098xxHDNN		43	●				●
ST178xxLDNN		43	❍				●
ST188xxLDNN		44	❍				●
ST108xxVDNN		44	●				●
ST128xxVDNN		45	●				●
ST059xxHBNC		46	●				●
ST139xxDDNC		46	●				●
SP051xxVGNN		47	●				●
SP043xxVBNN		48	●				●
SW063xxVBNN		48	●				❍
SP063xxVGNN		49	●				❍
SP063xxVGNF		49	●				❍
SP044xxVBNN		50	●				●
SP064xxVGNN		50	●				●
SP064xxVGNF		51	●				●
SP025xxHDNC		52	●				●
SP145xxHBNC		52	●				●
SP155xxHBNC		53	●				●

Produktbezeichnung		Seite					
SP045xxVBNC		53	●				❍
SP065xxVBNC		54	●				❍
SP065xxVBPC		54	●				❍
SP065xxVBNF		55	●				❍
SP065xxVBPF		55	●				❍
SP995xxVBNC		56	❍				❍
SP046xxVBNC		57	●				❍
SP066xxVBNC		57	●				❍
SP066xxVBPC		58	●				❍
SP066xxVBNF		58	●				❍
SP066xxVBPF		59	●				❍
SP049xxVBNC		60	●				❍
SP129xxVBNF		60	●				❍
SC305xxHBNN		62	❍				❍
SC305xxHBNN		62	❍				❍
SM99S		63	❍				❍
SR99S		63	❍				❍
RT063xxHBNC		69	●				●
RT063xxHBWC		69	●				●
RT063xxOBWC		70	●				●
RT063xxPBWC		70	❍				●
RT033xxHBLU		71	●				●
RT083xxDBWC		71	●				●
RT043xxLBLC		72	●				●
RT063xxVBWC		72	●				●
RT033xxVBLU		73	●				●
RT034xxHBLC		74	●				●
RT015xxHDWC		75	●				●
RT015xxHDWU		75	●				●
RT135xxHBWC		76	●				●
RT045xxHBWC		76	●				●
RT045xxMBWC		77	●				●
RT055xxHBLC		77	●				●
RT025xxHBLC		78	●				●
RT025xxHBLU		78	●				●
RT145xxHBVC		79	●				●
RT145xxMBLC		79	●				●
RT165xxHBNC		80	●				●
RT035xxHBLU		80	●				●
RT075xxHBLU		81	●				●
RT205xxHBLU		81	●				●
RT025xxOGLU		82	●				●
RT025xxHDLL		82	●				●
RT025xxHDLR		83	●				●
RT085xxDBWC		83	●				●
RT045xxUBLC		84	●				●
RT015xxVDWC		84	●				●
RT095xxVBWC		85	●				●
RT016xxHBWC		86	●				●
RT056xxHBLU		86	●				●
RT036xxHBLU		87	●				●
RT046xxHBWU		87	●				●
RT076xxHBLU		88	●				●
RT206xxHBLU		88	●				●
RT026xxHBLU		89	●				●

METZ CONNECT

Typen- und Approbationsübersicht

Approbationen

- ● Zulassung vorhanden
- ❍ Zulassung in Vorbereitung

Produktbezeichnung	Seite					
RT016xxVBWC	89	●				●
RT11LxxHGLU	90	●				●
RT137xxHBWC	91	●				●
RT027xxHBLC	91	●				●
RT10NxxHGLU	92	●				●
RT019xxHDWC	93	●				●
RT019xxHDWC	93	●				●
RT139xxHBWC	94	●				●
RT049xxHBWC	94	●				●
RT049xxMBWC	95	●				●
RT059xxHBLC	95	●				●
RT029xxHBLC	96	●				●
RT149xxMBLC	96	●				●
RT049xxUBLC	97	●				●
RT019xxVDWC	97	●				●
RT099xxVBWC	98	●				●
RT01AxxVBWC	99	●				●
RP023xxHBWC	100	●				●
RP023xxHBNF	100	●				●
RP043xxHBLC	101	●				●
RP043xxHBLD	101	●				●
RP043xxHBLF	102	●				●
RP043xxHBLS	102	●				●
RW043xxHBLC	103	●				●
RW043xxHBLD	103	●				●
RW043xxHBLF	104	●				●
RW043xxHBLS	104	●				●
RP013xxVBWN	105	●			●	
RP033xxVBLC	105	●				●
RP034xxHBLN	106	●				●
RP034xxHBLO	106	●				●
RP034xxVBLN	107	●				●
RP034xxVBLF	107	●				●
RP025xxIBWC	108	●				●
RP025xxIBWU	108	●				●
RP025xxHBWC	109	●				●
RP025xxMBWC	109	●				●
RP025xxHBLC	110	●				●
RP025xxIBLC	110	●				●
RP095xxRBWC	111	●				●
RP095xxBBWC	111	●				●
RP095xxHBWC	112	●				●
RP015xxWBWC	112	●				●
RP015xxWBLC	113	●				●
RP015xxVBLC	113	●				●
RP015xxSBLC	114	●				●
RP015xxVBLF	114	●				●
RP085xxVBLC	115	●				●
RP035xxIBLN	115	●				●
RP035xxHBLC	116	●				●
RP035xxHBLD	116	●				●
RP995xxVDNN	117	●				
RP026xxIBWU	118	●			●	
RP016xxVBLC	118	●				●
RP016xxSBLC	119	●				●

Produktbezeichnung	Seite					
RP016xxVBLF	119	●				●
RP036xxHBLC	120	●				●
RP036xxHBLD	120	●				●
RP036xxHBLF	121	●				●
RP036xxHBLS	121	●				●
RP018xxVBLC	122		●			●
RP029xxIBWC	123	●				●
RP019xxWBLC	123	●				●
RP039xxHBLC	124	●				●
RP019xxVBLC	124	●				●
RP019xxVBLF	125	●				●
RP01AxxVBLC	126	●				●
RP01AxxVBLF	126	●				●
RP03AxxHBLC	127	●				●
RP03AxxHBLD	127	●				
RP03AxxHBLF	128	●				●
RP03AxxHBLS	128	●				●
IT023xxHDNU	137	●				●
PT091xxHGBN	145	●				●
PT091xxVGBN	145	●				●
PR013xxVBHC	146	●				
PR043xxHBBN	146	●				●
PR043xxHBBF	147	●				●
PW063xxHBEC	147	●				❍
PW063xxHBBN	148	●				❍
PW063xxHBBF	148	●				❍
PT093xxHBBN	149	●				●
PT093xxHBBF	149	●				●
PT113xxHBBN	150	●				●
PR033xxVBHC	150	●				●
PR043xxVBBN	151	●				●
PR043xxVBBF	151	●				●
PW063xxVBEC	152	●				❍
PW063xxVBBN	152	●				❍
PW063xxVBBF	153	●				❍
PM013xxVBHC	153	●				
PT093xxVBBN	154	●				●
PT113xxVBBN	154	●				●
PR044xxHBBN	155	●				●
PR044xxHBBF	155	●				●
PT094xxHBBN	156	●				●
PT094xxHBBF	156	●				●
PR044xxVBBN	157	●				●
PR044xxVBBF	157	●				●
PT094xxVBBN	158	●				●
PT094xxVBBF	158	●				●
PR065xxHBEC	159	●				●
PR065xxHBBN	159	●				●
PR065xxHBBF	160	●				●
PR075xxHBEL	160	●				●
PR075xxHBER	161	●				●
PT045xxHBEC	161	●				●
PT045xxHBBN	162	●				●
PT045xxHBVC	162		●			●
PT055xxHBHC	163	●				●

Typen- und Approbationsübersicht

Approbationen

- ● Zulassung vorhanden
- ❍ Zulassung in Vorbereitung

Produktbezeichnung	Seite					
PT105xxHGDN	163	●				●
PT115xxHBEC	164	●				●
PT115xxHBBN	164	●				●
PT115xxHBBF	165	●				●
PT165xxHGDN	165	●				●
PR015xxVBHC	166	●				●
PR015xxVBVC	166	●				●
PM015xxVBHC	167		●			
PM025xxVBHC	167	●				
PR035xxVBHC	168	●				●
PR055xxVBHC	168	●				●
PR065xxVBEC	169	●				●
PR065xxVBBN	169	●				●
PR065xxVBBF	170	●				●
PM035xxVBHC	170	●				
PT045xxVBEC	171	●				●
PT045xxVBBN	171	●				●
PT065xxVBEN	172	●				●
PT065xxVBVN	172	●				●
PT105xxVGDN	173	●				●
PT115xxVBEC	173	●				●
PT115xxVBBN	174	●				●
PT115xxVBBF	174	●				●
PT165xxVGDN	175	●				●
PT175xxVGDN	175	●				
PR066xxHBEC	176	●				●
PR066xxHBBN	176	●				●
PT106xxHGDN	177	●				●
PT116xxHBEC	177	●				●
PT116xxHBBN	178	●				●
PT116xxHBBF	178	●				●
PT166xxHGDN	179	●				●
PR016xxVBHC	179	●				●
PR016xxVBVC	180	●				●
PM016xxVBHC	180	❍		❍		
PR066xxHBBF	181	●				●
PR066xxVBBF	181	●				●
PR066xxVBEC	182	●				●
PR066xxVBBN	182	●				●
PT106xxVGDN	183	●				●
PT116xxVBEC	183	●				●
PT116xxVBBN	184	●				●
PT116xxVBBF	184	●				●
PT166xxVGDN	185	●				●
PT118xxHBEC	186	●				●
PT118xxHBBC	186	●				●
PT118xxVBEC	187	●				●
PT118xxVBBC	187	●				●
PT049xxHBVC	188		●			●
PT049xxHBBN	188	●				●
PT119xxHBBF	189	●				●
PT069xxVBVN	189	●				●
PT049xxVBBN	190	●				●
PT119xxVBBN	190	●				●
PT119xxVBBF	191	●				●

Produktbezeichnung	Seite					
PT11AxxHBEC	192	●				●
PT11AxxHBBN	192	●				●
PT11AxxHBBF	193	●				●
PT11AxxVBEC	193	●				●
PT11AxxVBBN	194	●				●
PT11AxxVBBF	194	●				●
FW143XXVBFC	197		●			●
FT143xxVBFC	197		●			●
FT085xxVBFC	198					●

Notizen

	Allgemeine Bestimmungen	
1	Luft- und Kriechstrecken	322
2	Überspannungskategorie	322
3	Verschmutzungsgrade	322
4	Gebrauchstemperatur	322
5	Direkt mit dem Niederspannungsnetz verbundende Stromkreise	323
6	Bemessungs-Stoßspannung für Betriebsmittel	323
7	Mindestluftstrecken	324
8	Einphasige 3- oder 2-Leiter Wechsel- oder Gleichspannungssysteme	325
9	Dreiphasige 4- oder 3-Leiter Wechselspannungssysteme	326
10	Mindestkriechstrecken für Betriebsmittel mit langzeitiger Spannungsbeanspruchung	327
11	Strombelastbarkeit	328
12	Bemessungsstrom	328
13	Bemessungs-Isolationsspannung	328
14	Bemessungs-Anschlussvermögen einer Klemmstelle	328
15	Aufbau und Abmessungen von Anschlussleitungen	329
16	Berührungsschutz	329
17	Isoliergehäuse	329
18	Approbationen	330
19	Erläuterungen zu den Technischen Daten	330
20	Europäische Prüfstellen	331

Bemessung der Luft- und Kriechstrecken

Die Luft- und Kriechstrecken aller U|Contact Anschlussklemmen und der U|Contact Stiftleisten sind nach DIN EN 60664-1 bemessen.

Die im Einsatzfall zuzuordnende Bemessungsspannung, Überspannungskategorie und der Verschmutzungsgrad ergeben sich erst nach dem Einlöten in die Leiterplatte, wobei der minimale Abstand der Leiterbahnen, die relativ geringe Kriechstromfestigkeit der Leiterplatte und das Fehlen von Trennrippen zu beachten sind.

Da wir auf diese Einbauumstände keinen Einfluss haben, bezieht sich die Angabe der Isolationswerte aller U|Contact Anschlussklemmen und U|Contact Stiftleisten auf den Anlieferzustand.

Hinweise zur Ermittlung der Luft- und Kriechstrecken

Zur Bestimmung der Luft- und Kriechstrecken gibt es in der DIN EN 60664-1 die Begriffe Überspannungskategorie und Verschmutzungsgrad.

Die Überspannungskategorie ist in vier Kategorien eingeteilt und bestimmt die Höhe der Bemessungs-Stoßspannung in Verbindung mit der Netzspannung.

Die Bemessungs-Stoßspannung bestimmt im wesentlichen die Mindestluftstrecke.

Die Mindestluftstrecken gelten für eine Aufstellung bis zu einer Höhe von 2000 m über NN.

Der Verschmutzungsgrad ist in vier Grade eingeteilt und bestimmt im wesentlichen, in Verbindung mit Isolierstoff und Formgebung der Trennstege, die Kriechstrecke.

Überspannungskategorie nach DIN EN 60664-1

Betriebsmittel direkt vom Niederspannungsnetz gespeist

Die Festlegung einer bestimmten Überspannungskategorie muss auf der Grundlage der folgenden allgemeinen Beschreibung erfolgen:

Geräte der Überspannungskategorie I

sind solche Geräte, die zum Anschluss an die feste elektrische Installation eines Gebäudes bestimmt sind. Außerhalb des Gerätes, entweder in der festen Installation oder zwischen der festen Installation und dem Gerät, sind Maßnahmen zur Begrenzung der transienten Überspannungen auf den betreffenden Wert getroffen worden.

Geräte der Überspannungskategorie II

sind solche Geräte, die zum Anschluss an die feste elektrische Installation eines Gebäudes bestimmt sind.

Beispiele für solche Geräte sind: Haushaltsgeräte, tragbare Werkzeuge und ähnliche Verbraucher.

Geräte der Überspannungskategorie III

sind solche Geräte, die Bestandteil der festen Installation sind und andere Geräte, bei denen ein höherer Grad der Verfügbarkeit erwartet wird.

Beispiele für solche Geräte sind: Verteilertafeln, Leistungsschalter, Verteilungen (IEV 826-06-01, einschließlich Kabel, Sammelschienen, Verteilerkästen, Schalter, Steckdosen) in der festen Installation und Geräte für industriellen Einsatz sowie andere Geräte, wie z. B. stationäre Motoren, mit dauerndem Anschluss an die feste Installation.

Geräte der Überspannungskategorie IV

sind für den Einsatz an oder in der Nähe der Einspeisung in die elektrische Installation von Gebäuden, und zwar von der Hauptverteilung aus in Richtung zum Netz hin gesehen, bestimmt.

Beispiele für solche Geräte sind: Elektrizitätszähler, Überstromschutzschalter und Rundsteuergeräte.

Verschmutzungsgrade der Mikro-Umgebung nach DIN EN 60664-1

Um Luft- und Kriechstrecken bestimmen zu können, sind die nachstehenden vier Verschmutzungsgrade für die Mikro-Umgebung festgelegt worden.

Verschmutzungsgrad 1

Es tritt keine oder nur trockene nicht leitfähige Verschmutzung auf. Die Verschmutzung hat keinen Einfluss.

Verschmutzungsgrad 2

Es tritt nur nicht leitfähige Verschmutzung auf. Gelegentlich muss jedoch mit vorübergehender Leitfähigkeit durch Betauung gerechnet werden.

Verschmutzungsgrad 3

Es tritt leitfähige Verschmutzung auf oder trockene, nicht leitfähige Verschmutzung, die leitfähig wird, da Betauung zu erwarten ist.

Verschmutzungsgrad 4

Die Verunreinigung führt zu einer beständigen Leitfähigkeit, hervorgerufen durch leitfähigen Staub, Regen oder Schnee.

Gebrauchstemperatur

Die Gebrauchstemperatur ist die Temperatur, bei der ein Bauelement dauernd ohne Zerstörung betrieben werden kann. Sie setzt sich zusammen aus der Umgebungstemperatur plus der Eigenerwärmung während des Betriebs.

Die Umgebungstemperatur ist die Temperatur, die dauernd auf das Bauelement einwirkt, unabhängig von der Eigenerwärmung.

Grenztemperaturen für Federkraft-, Schraub- und Schneidklemmen sowie Stiftleisten ohne Betätigungshebel oder Drücker (z. B.. ST061) sowie Zubehörteile:

obere Grenztemperatur +105 °C
untere Grenztemperatur -40 °C

Grenztemperaturen für Federkraftklemmen mit Betätigungshebel oder Drücker:

obere Grenztemperatur +105 °C
untere Grenztemperatur - 40 °C

Beispiel für Bemessungsarbeitsblätter (basierend auf Fall A) (Basisisolierung bei Dauerspannung für Betriebsmittel bis zu 2000 m Höhe) nach DIN EN 60664-1

Direkt mit dem Niederspannungsnetz verbundene Stromkreise

Einflussgröße	Grundlage der Auswahl	Bezug zu DIN EN 60664-1	Wert
Luftstrecke			
Stehstoßspannung	Überspannungskategorie des Betriebsmittels	Tabelle 1	Tabelle 2
Kriechstrecke			
Spannung	Bemessungsspannung oder Bemessungs-Isolationsspannung	Tabelle 3a, 3b	Tabelle 4
Verschmutzung (Feuchteeinwirkung)	Verschmutzungsgrad (Mikroumgebung)	Abschnitt 2.5.1	Tabelle 4
Isolierstoff	Vergleichszahl der Kriechwegbildung	Abschnitt 2.7.1.3	Tabelle 4

Schritt 1 - Auswahl der Überspannungskategorie

Schritt 2 - Auswahl der Stoßspannung, nach Tabelle 1

Schritt 3 - Ermittlung der Mindestluftstrecke (cl), nach Tabelle 2

Schritt 4 - Auswahl der Bemessungsspannung für Kriechstrecken nach Tabelle 3a und 3b

Schritt 5 - Ermittlung des Verschmutzungsgrades und der Vergleichszahl der Kriechwegbildung (CTI)

Schritt 6 - Ermittlung der Mindestkriechstrecke (cr), nach Tabelle 4

Schritt 7 - Wenn cr < cl:
- Für Verschmutzungsgrad 3 oder 4 ist der Abstand auf dem Isolierstoff so groß wie die Luftstrecke (cl), nach Tabelle 4.
- Für Verschmutzungsgrad 1 oder 2 darf der Abstand auf dem Isolierstoff so groß sein wie die Kriechstrecke (cr), wenn dieser Abstand der zum Nachweis der Luftstrecke verwandten Prüfstoßspannung standhält.

Bemessungs-Stoßspannungen für Betriebsmittel Auszug aus Tabelle 1 DIN EN 60664-1

Nennspannung des Stromversorgungssystemes [1] (Netz) nach IEC 60038 [3] V		Spannung Leiter zu Neutralleiter abgeleitet von der Nennwechsel- oder Nenngleichspannung bis einschließlich	Bemessungs-Stoßspannung [2] V			
			Überspannungskategorie [4]			
dreiphasig	einphasig	V	I	II	III	IV
	120 - 240	50	330	500	800	1500
		100	500	800	1500	2500
		150	800	1500	2500	4000
230/400 277/480		300	1500	2500	4000	6000
400/690		600	2500	4000	6000	8000
1000		1000	4000	6000	8000	12000

Anmerkung: Siehe im Detail DIN EN 60664-1:2003

Mindestluftstrecken
Auszug aus Tabelle 2 DIN EN 60664-1

Erforderliche Steh-Stoß-Spannung	Mindestluftstrecken bei Höhen bis über 2000 m über NN		
	Bedingung A inhomogenes Feld		
	Verschmutzungsgrad		
kV	1 mm	2 mm	3 mm
0,33	0,01		
0,40	0,02		
0,50	0,04		
0,60	0,06	0,20	0,80
0,80	0,10		
1,00	0,15		
1,20	0,25	0,25	
1,50	0,50	0,50	
2,00	1,00	1,00	1,00
2,50	1,50	1,50	1,50
3,00	2,00	2,00	2,00
4,00	3,00	3,00	3,00
5,00	4,00	4,00	4,00
6,00	5,50	5,50	5,50
8,00	8,00	8,00	8,00
10,00	11,00	11,00	11,00
12,00	14,00	14,00	14,00
15,00	18,00	18,00	18,00
20,00	25,00	25,00	25,00
25,00	33,00	33,00	33,00
30,00	40,00	40,00	40,00
40,00	60,00	60,00	60,00
50,00	75,00	75,00	75,00
60,00	90,00	90,00	90,00
80,00	130,00	130,00	130,00
100,00	170,00	170,00	170,00

Anmerkung: Siehe im Detail DIN EN 60664-1:2003

Einphasige 3- oder 2-Leiter-Wechsel- oder Gleichspannungssysteme
Auszug aus Tabelle 3a DIN EN 60664-1

Nennspannung des Stromversorgungssystems (Netz)*	Spannungen für Tabelle 4	
	für Isolierung Leiter-Leiter1)	für Isolierung Leiter-Erde1)
	Alle Systeme	3-Leitersysteme Mittelpunkt geerdet
V	V	V
12,5	12,5	
24 25	25	
30	32	
42 48 50**	50	
60	63	
30-60	63	32
100**	100	
110 120	125	
150**	160	
220	250	
110-220 120-240	250	125
300**	320	
220-440	500	250
600**	630	
480-960	1000	500
1000**	1000	

1) Leiter-Erde-Isolationspegel für ungeerdete oder Impedanz-geerdete Systeme sind gleich denen Leiter-Leiter, da die Betriebsspannung jedes Leiters zur Erde in Praxis die Leiter-Leiter-Spannung erreichen kann. Dies rührt daher, dass die wirkliche Spannung gegen Erde vom Isolationswiderstand und vom kapazitiven Blindwiderstand jedes Leiters zur Erde bestimmt wird; also kann ein niedriger (aber zulässiger) Isolationswiderstand eines Leiters diesen praktisch erden und die beiden anderen auf Leiter-Leiter-Spannung gegen Erde anheben.

* Zum Zusammenhang mit der Bemessungsspannung siehe 2.2.1 (+)

** siehe DIN EN 60664-1

(+) 2.2.1 Bestimmung der Spannung für langzeitige Beanspruchungen

Es wird vorausgesetzt, dass der Wert der Bemessungsspannung des Betriebsmittels nicht unter dem Wert der Nennspannung des Stromversorgungssystems liegt.

Dreiphasige 4- oder 3-Leiter-Wechselspannungssysteme
Auszug aus Tabelle 3b DIN EN 60664-1

Nennspannung des Stromversorgungssystems (Netz)*	Spannungen für Tabelle 4		
	für Isolierung Leiter-Leiter	für Isolierung Leiter-Erde	
	Alle Systeme	Dreiphasige 4-Leitersysteme mit geerdetem Neutralleiter[2)]	Dreiphasige 3-Leitersysteme ungeerdet[1)] oder Leiter geerdet
V	V	V	V
60	63	32	63
110 120 127	125	80	125
150**	160	--	160
208	200	125	200
220 230 230	250	160	250
300**	320	--	320
380 400 415	400	250	400
440	500	250	500
480 500	500	320	500
575	630	400	630
600**	630	--	630
660 690	630	400	630
720 830	800	500	800
960	1000	630	1000
1000**	1000	--	1000

1) Leiter-Erde-Isolationspegel für ungeerdete oder Impedanz-geerdete Systeme sind gleich denen Leiter-Leiter, da die Betriebsspannung jedes Leiters zur Erde in Praxis die Leiter-Leiter-Spannung erreichen kann. Dies rührt daher, dass die wirkliche Spannung gegen Erde vom Isolationswiderstand und vom kapazitiven Blindwiderstand jedes Leiters zur Erde bestimmt wird; also kann ein niedriger (aber zulässiger) Isolationswiderstand eines Leiters diesen praktisch erden und die beiden anderen auf Leiter-Leiter-Spannung gegen Erde anheben.

2) Für Betriebsmittel, die sowohl zur Verwendung in dreiphasigen 4-Leiter- und in dreiphasigen 3-Leiter-Systemen, geerdet und auch ungeerdet, vorgesehen sind, sind ausschließlich die Werte für 3-Leitersysteme zu verwenden.

* Zum Zusammenhang mit der Bemessungsspannung siehe 2.2.1 (+)

** Diese Werte entsprechen den Werten von Tabelle 1

Kriechstrecken zur Vermeidung des Versagens durch Kriechbewegung
Auszug aus Tabelle 4 DIN EN 60664-1

Spannung[1] Effektivwert	Mindestkriechstrecken								
	Gedruckte Schaltungen Verschmutzungsgrad		Verschmutzungsgrad	Verschmutzungsgrad			Verschmutzungsgrad		
	1	2	1	2			3		
	Alle Isolierstoffgruppen	Alle Isolierstoffgruppen außer IIIb3	Alle Isolierstoffgruppen	Isolierstoffgruppe			Isolierstoffgruppe		
				I	II	III	I	II	III[2]
V	mm	mm	mm	mm	mm	mm	mm	mm	mm
10	0,025	0,040	0,080	0,400	0,400	0,400	1,000	1,000	1,000
12,5	0,025	0,040	0,090	0,420	0,420	0,420	1,050	1,050	1,050
16	0,025	0,040	0,100	0,450	0,450	0,450	1,100	1,100	1,100
20	0,025	0,040	0,110	0,480	0,480	0,480	1,200	1,200	1,200
25	0,025	0,040	0,125	0,500	0,500	0,500	1,250	1,250	1,250
32	0,025	0,040	0,140	0,530	0,530	0,530	1,300	1,300	1,300
40	0,025	0,040	0,160	0,560	0,800	1,100	1,400	1,600	1,800
50	0,025	0,040	0,180	0,600	0,850	1,200	1,500	1,700	1,900
63	0,040	0,063	0,200	0,630	0,900	1,250	1,600	1,800	2,000
80	0,063	0,100	0,220	0,670	0,950	1,300	1,700	1,900	2,100
100	0,100	0,160	0,250	0,710	1,000	1,400	1,800	2,000	2,200
125	0,160	0,250	0,280	0,750	1,050	1,500	1,900	2,100	2,400
160	0,250	0,400	0,320	0,800	1,100	1,600	2,000	2,200	2,500
200	0,400	0,630	0,420	1,000	1,400	2,000	2,500	2,800	3,200
250	0,560	1,000	0,560	1,250	1,800	2,500	3,200	3,600	4,000
320	0,750	1,600	0,750	1,600	2,200	3,200	4,000	4,500	5,000
400	1,000	2,000	1,000	2,000	2,800	4,000	5,000	5,600	6,300
500	1,300	2,500	1,300	2,500	3,600	5,000	6,300	7,100	8,000
630	1,800	3,200	1,800	3,200	4,500	6,300	8,000	9,000	10,000
800	2,400	4,000	2,400	4,000	5,600	8,000	10,000	11,000	12,500
1000	3,200	5,000	3,200	5,000	7,100	10,000	12,500	14,000	16,000

1) Diese Spannung ist
- für Funktionsisolierung: die Arbeitsspannung;
- für Basis- und zusätzliche Isolierung eines direkt vom Niederspannungsnetz gespeisten Stromkreises: die auf der Grundlage der Bemessungsspannung des Betriebsmittels ausgewählte Spannung oder die Bemessungs-Isolationsspannung;
- für Basis- und zusätzliche Isolierung von Systemen, Betriebsmitteln und internen Stromkreisen, die nicht direkt vom Niederspannungsnetz gespeist werden: der höchste Effektivwert der Spannung, die im System, Betriebsmittel oder internem Stromkreis bei Versorgung mit Bemessungsspannung und bei der ungünstigen Kombination der Betriebsbedingungen im Rahmen der Bemessungsdaten auftreten kann.

2) Bei Verschmutzungsgrad 3 wird Isolierstoffgruppe IIIb nicht für den Einsatz bei mehr als 630 V emfpohlen.

Anmerkung: Siehe im Detail DIN EN 60664-1:2003

Strombelastbarkeit

Die maximale Strombelastbarkeit (Bemessungsstrom) ist beim entsprechenden Klemmentyp angegeben. Sie berücksichtigt die in der DIN EN 60998-1 angegebene Erwärmungsgrenze. Hier darf die Erwärmung von stromführenden Teilen der Klemmstelle 45 K nicht überschreiten. Dabei versteht es sich, dass im Fall von isoliertem Verbindungsmaterial die Erwärmung des Leiters so nahe wie möglich an der Klemmstelle zu messen ist.

Die Anschlüsse sind mit starren oder flexiblen Leitern des größten für die Klemmstellen geeigneten Querschnittes vorzunehmen. Während der ganzen Prüfung ist das Verbindungsmaterial mit Wechselstrom nach Tabelle 2 belastet.

Bemessungs-Anschlussvermögen mm²	Prüfstrom A
0,5	6
0,75	9
1	13,5
1,5	17,5
2,5	24
4	32
6	41
10	57
16	76
25	101
35	125

Weiterhin richtet sich die Strombelastbarkeit auch nach dem Einsatz der Klemme bzw. Steckverbinders. Hierbei sind die entsprechenden Gerätevorschriften, z. B. DIN EN 60335-1, DIN EN 60598-1, DIN EN 60664 etc., zu berücksichtigen.

Bemessungsstrom

ist der vom Hersteller für das Betriebsmittel bemessene Strom. Die Festlegungen des Bemessungsstroms nach EN und UL können sich je nach Bauart bzw. Typ unterscheiden.

Bemessungs-Isolationsspannung

ist die Spannung eines Bauteils, eines Gerätes oder Teils eines Betriebsmittels, auf die die Spannungsfestigkeitsprüfungen und die Kriechstrecken Bezug nehmen.

Bemessungs-Anschlussvermögen einer Klemmstelle

bezeichnet den vom Hersteller angegebenen anschließbaren Leiterquerschnitt, auf den sich bestimmte thermische, mechanische und elektrische Anforderungen beziehen.

Die Klemmstellen von U|Contact Anschlussklemmen und Steckverbindern sind so ausgelegt, dass Kupferleiter ohne "besonderes Herrichten" anschließbar sind. Die Verwendung von Aderendhülsen ist nicht erforderlich. Sie können jedoch als Abspleißschutz für flexible Leiter eingesetzt werden.

Anmerkung:

Leiter mit verlöteten Einzeldrähten sind für den Anschluss an Schraubklemmen wegen Kaltfluss des Zinns nicht erlaubt.

Schraubklemmen / Federkraftklemmen Steckverbinder dürfen nur leistungslos gesteckt/betätigt werden. Müssen aus betriebstechnischen Gründen kleinere Leistungen geschaltet werden, stehen auf Anfrage Erfahrungswerte zur Verfügung.

Kupferleiter nach DIN EN 60228

Eindrähtig
Draht Ø = 1,78 mm
Drahtanzahl = 1
Leiter Ø max. = 1,9 mm
Nennquerschnitt = 2,5 mm²

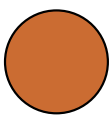

Mehrdrähtig
Draht Ø = 0,67 mm
Drahtanzahl = 7
Leiter Ø max. = 2,2 mm
Nennquerschnitt = 2,5 mm²

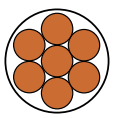

Feindrähtig
Draht Ø = 0,26 mm
Drahtanzahl = 45
Leiter Ø max. = 2,3 mm
Nennquerschnitt = 2,5 mm²

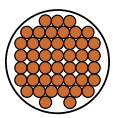

Feinstdrähtig
Draht Ø = 0,16 mm
Drahtanzahl = 120
Leiter Ø max. = 2,3 mm
Nennquerschnitt = 2,5 mm²

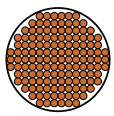

Aufbau und Abmessungen von Anschlussleitungen

nach DIN EN 60228						American Wire Gauge (AWG)						
Nenn-quer-schnitt	ein-drähtig	mehrdrähtig		fein- und feinstdrähtig					Solid WireStranded Wire			
			mind. Draht-anzahl		mind. Draht-anzahl							
mm²	max. Ø mm	max. Ø mm		max. Ø mm		AWG Nr.	Ø mm	circ. mil	mm²	Ø mm	circ. mil	mm²
0,5	0,9	1,1	7	1,1	15	20	0,81	1020	0,52	0,97	1111	0,56
0,75	1,0	1,2	7	1,3	22	18	1,02	1620	0,82	1,16	1600	0,82
1	1,2	1,4	7	1,5	29	(17)	1,15	2050	1,04			
-		-	-	-	-	16	1,29	2580	1,31	1,50	2580	1,32
1,5	1,5	1,7	7	1,8	29	(15)	1,45	3260	1,65			
-		-	-	-	-	14	1,63	4110	2,08	1,85	4100	2,09
2,5	1,9	2,2	7	2,3	47	(13)	1,83	5180	2,63			
-		-	-	-	-	12	2,05	6530	3,31	2,41	6500	3,32
4	2,4	2,7	7	2,9	53	(11)	2,3	8230	4,17			
-		-	-	-	-	10	2,59	10400	5,26	2,95	10530	5,37
6	2,9	3,3	7	3,9	80	(9)	2,91	13100	6,63			
-		-	-	-	-	8	3,26	16500	8,37	3,37	16625	8,48

Berührungsschutz

Die Isoliergehäuse sind so ausgebildet, dass die spannungsführenden Bauteile bei angeschlossenem Nennquerschnitt innerhalb der Klemmenkontur liegen. Damit ist ein ausreichender Schutz gegen zufällige Berührung mit dem Prüffinger nach DIN EN 60529 gewährleistet.

Hiervon ausgenommen sind die Klemmen RT015xxHDWC, RP015xxWBWC, RT015xxHDWU, RT016xxHBWU, RT015xxVDWC, RT034xxHBLC sowie die Einzelklemmen.

Wesentlich ist, dass um aktive Teile ein Bereich, der durch eine ebene Hüllkurve von 30 mm Radius gebildet wird, fingersicher auszuführen ist, d. h. die berührungsgefährlichen Teile des elektrischen Gerätes dürfen mit dem geraden Prüffinger nach DIN EN 60529 nicht berührbar sein.

Isoliergehäuse

Die Isoliergehäuse werden aus Polyamid gespritzt. Dieser Werkstoff ist selbstverlöschend nach UL 94V-0, elastisch und bruchsicher bis -40 °C. Die Dauertemperaturbeständigkeit beträgt 105 °C, kurzzeitig bis 185 °C. Der Schmelzpunkt liegt je nach Typ (PA 4.6, 6, 6.6) im Bereich von 215 °C bis 295 °C.

Sehr gut ist die Witterungsbeständigkeit im Freien durch spezielle UV-Stabilisierung, und die Beständigkeit gegen Mikroorganismen, Bakterien, Schimmelpilze, Enzyme und Termiten, was zu einer guten Tropenbeständigkeit führt.

Unverträglichkeit besteht nur gegen starke Säuren mit Konzentrationen über 90 %, z. B. Ameisensäure sowie gegenüber Phenol und Heißdampf.

Anordnung des Prüffingers

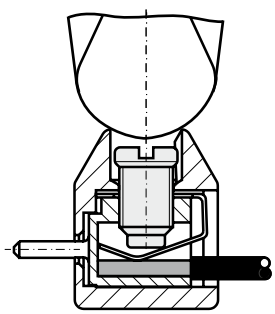

Prüfung wird bei angeschlossenem Nennquerschnitt durchgeführt.

Approbationen

Unsere gültigen Zulassungen ersehen Sie in der Typen- und Approbationsübersicht, sowie in der jeweiligen Produktspalte.

UL (Kanada) (USA)

UL (USA)

SEV (Schweiz)

CSA (Kanada)

Erläuterung zu den Technische Daten

Angaben nach UL (USA)

V / A / AWG 300 / 20 / 22 - 12

Angaben nach CSA (Kanada)

V / A / AWG 300 / 20 / 22 - 12

Voltage V
Current A
American Wire Gauge AWG

Angaben nach SEV (Schweiz) / EN 60998

0,08 - 2,5 mm² 250 V / 4 kV / 16 A

Bemessungsanschlussvermögen in mm²
Bemessungsspannung in V
Bemessungsstoßspannung in kV
Bemessungsstrom in A

Unsere Anschlussmittel werden vom SEV approbiert und nach dem CCA-NTR Verfahren überwacht.

SEV steht für:	Schweizer Elektrotechnischer Verein (Electrotechnical Association of Switzerland) heißt jetzt neu Electrosuisse
CCA steht für:	CENELEC Certification Agreement (mit Werksinspektionen / Prozess- und Produkt-Überwachnung)
NTR steht für:	National Test Report
CENELEC steht für:	European committee for electrotechnical standardization
UL steht für:	Underwriters Laboratories Inc.
CSA steht für:	Canadian Standards Association

angewandte Prüfnormen:

DIN EN 60998-2-1
Besondere Anforderungen für Verbindungsmaterial als selbstständige Betriebsmittel mit Schraubklemmstellen

DIN EN 60998-2-2
Besondere Anforderungen für Verbindungsmaterial als selbstständige Betriebsmittel mit schraubenlosen Klemmstellen

DIN EN 60998-2-3
Besondere Anforderungen für Verbindungsmaterial als selbstständige Betriebsmittel mit Schneidklemmstellen

DIN EN 60999-1
Verbindungsmaterial - Elektrische Kupferleiter; Sicherheitsanforderungen für Schraubklemmstellen und schraubenlose Klemmstellen.

DIN EN 61984
Steckverbinder - Sicherheitsanforderungen und Prüfungen

UL 1059
Standard for Safety; Terminal Blocks

UL 486E
Standard for Equipment Wiring Terminals for Use with Aluminum and/or Copper Conductors

UL 1977
Standard for Safety; Component Connectors for Use in Data, Signal, Control and Power Applications

CSA C22.2 No. 158
Standard for Terminal Blocks

Europäische Prüfstellen

Nachstehend eine Übersicht der europäischen Prüfstellen, die an einem oder mehreren der Programme zur gegenseitigen Anerkennung von Prüfergebnissen oder Prüfzeichen teilnehmen.

	Prüfinstitut	Anerkennung von Prüfergebnissen	
	NCB	CB	CCA
		IEC-Standards	EN-Normen HD-Dokumente
Europ. Union			
Belgien	CEBEC	X	X
Deutschland	- VDE-PZI	X	X
	- TÜV-Rheinland	X	
	- TÜV-PS	X	
Dänemark	DEMKO	X	X
Finnland	FIMKO	X	X
Frankreich	LCIE	X	X
Griechenland	ELOT	X	X
Großbritanien	- ASTA	X	X
	- BEAB	X	X
	- BASEC	X	X
	- BSI	X	X
Irland	NSAI	X	X
Italien	IMQ	X	X
Luxemburg	SEE		X
Niederlande	KEMA	X	X
Österreich	ÖVE	X	X
Portugal	IPQ		X
Schweden	SEMKO	X	X
Spanien	AENOR	X	X

	Prüfinstitut	Anerkennung von Prüfergebnissen	
	NCB	CB	CCA
		IEC-Standards	EN-Normen HD-Dokumente
EFTA-Länder			
Island	RER		X
Norwegen	SEMKO	X	X
Schweiz	SEV	X	X
andere Staaten			
Polen	PCBC	X	
Slowakei	EVPU	X	X
Slowenien	SIQ	X	X
Tschechien	EZU	X	X
Russland	GOST-R	X	
Ukraine	Der Standart	X	

Erläuterungen:

IEC: International Electrotechnical Commission (Genf)

NCB: National Certification Body - IEC - akkreditierte nationale Prüf- und Zertifizierungsstelle.

CB: Teilnahme am CB-Verfahren: Anerkennung von Prüfergebnissen auf der Grundlage von IEC-Normen.

CCA: Teilnahme am CCA-Verfahren: Anerkennung von Prüfergebnissen auf der Grundlage von Europäischen Normen (EN) und Harmonisierungsdokumenten (HD).

Notizen

Index

1	Index - Artikelnummer	334
2	Index - Produktbezeichnung	338

Artikelnummer	Produktbezeichnung	Seite
310011	RT015xxHDWC	75
310012	RT019xxHDWC	93
310031	RT045xxHBWC	76
310032	RT049xxHBWC	94
310051	RT085xxDBWC	83
310071	RP025xxIBWC	108
310072	RP029xxIBWC	123
310091	RP015xxWBWC	112
310111	RT055xxHBLC	77
310112	RT059xxHBLC	95
310131	RP035xxIBLN	115
310151	RT056xxHBLU	86
310171	PR015xxVBHC	166
310181	PR016xxVBHC	179
310191	PT045xxVBEC	171
310201	PT045xxVBBN	171
310202	PT049xxVBBN	190
310241	PR013xxVBHC	146
310261	FT085xxVBFC	198
310271	PR015xxVBVC	166
310281	PR016xxVBVC	180
310291	PT045xxHBEC	161
310301	PT045xxHBBN	162
310302	PT049xxHBBN	188
310311	PT045xxHBVC	162
310312	PT049xxHBVC	188
310391	PT055xxHBHC	163
310411	PT065xxVBEN	172
310421	PT065xxVBVN	172
310422	PT069xxVBVN	189
310461	PR035xxVBHC	168
310481	PR055xxVBHC	168
310491	RP015xxWBLC	113
310492	RP019xxWBLC	123
310551	RT015xxHDWU	75
310591	RT063xxHBWC	69
310601	RT063xxHBNC	69
310611	RT063xxVBWC	72
310631	RT015xxVDWC	84
310632	RT019xxVDWC	97
310651	RT025xxOGLU	82
310671	RT019xxHDWC	93
310691	RT045xxMBWC	77
310692	RT049xxMBWC	95
310711	RT025xxHBLC	78
310712	RT029xxHBLC	96
310721	RT025xxHBLU	78
310731	RT026xxHBLU	89
310771	RP025xxIBWU	108
310791	RP026xxIBWU	118
310831	RT046xxHBWU	87
310861	RT034xxHBLC	74
310891	FT143xxVBFC	197
310921	RT075xxHBLU	81
310931	RT076xxHBLU	88
310941	RT035xxHBLU	80
310951	RT036xxHBLU	87
310961	RT205xxHBLU	81
310971	RT206xxHBLU	88
311011	RT016xxHBWC	86
311051	RT083xxDBWC	71
311071	RP025xxHBWC	109
311081	RP025xxMBWC	109
311131	RP034xxHBLO	106
311141	RP034xxHBLN	106
311371	RP025xxIBLC	110
311471	RT095xxVBWC	85
311472	RT099xxVBWC	98
311571	RP095xxRBWC	111
311571XX-002730	RP095xxBBWC	111
311571XX-002740	RP095xxHBWC	112
311631	RT016xxVBWC	89
311632	RT01AxxVBWC	99
311651	RP023xxHBNF	100
311661	RP023xxHBWC	100
311691	RP013xxVBWN	105
311701	RT165xxHBNC	80
311711	RT137xxHBWC	91
311751	RT027xxHBLC	91
311761	PR065xxHBBN	159
311771	PR065xxVBBN	169
311781	PR066xxHBBN	176

Artikelnummer	Produktbezeichnung	Seite
311791	PR066xxVBBN	182
311821	PT113xxHBBN	150
311831	PT113xxVBBN	154
311881	PR043xxHBBN	146
311891	PR043xxVBBN	151
311901	PR044xxHBBN	155
311911	PR044xxVBBN	157
312041	RT145xxHBVC	79
312051	RT045xxUBLC	84
312052	RT049xxUBLC	97
312071	RP025xxHBLC	110
312131	RP036xxHBLC	120
312132	RP03AxxHBLC	127
312141	RP036xxHBLD	120
312142	RP03AxxHBLD	127
312171	RP036xxHBLF	121
312172	RP03AxxHBLF	128
312181	RP036xxHBLS	121
312182	RP03AxxHBLS	128
312191	PT116xxVBEC	183
312192	PT11AxxVBEC	193
312201	PT116xxVBBN	184
312202	PT11AxxVBBN	194
312241	PR033xxVBHC	150
312291	PT116xxHBEC	177
312292	PT11AxxHBEC	192
312301	PT116xxHBBN	178
312302	PT11AxxHBBN	192
312351	PT116xxVBBF	184
312352	PT11AxxVBBF	194
312361	PT116xxHBBF	178
312362	PT11AxxHBBF	193
312491	RP016xxVBLC	118
312492	RP01AxxVBLC	126
312501	RP016xxSBLC	119
312511	RP016xxVBLF	119
312512	RP01AxxVBLF	126
312621	RP018xxVBLC	122
312631	PT118xxVBEC	187
312641	PT118xxVBBC	187
312651	PT118xxHBEC	186
312661	PT118xxHBBC	186
312691	RT145xxMBLC	79
312692	RT149xxMBLC	96
312701	PT175xxVGDN	175
312711	RT135xxHBWC	76
312712	RT139xxHBWC	94
312741	PT165xxVGDN	175
312761	PT165xxHGDN	165
312781	PT105xxVGDN	173
312801	PT105xxHGDN	163
312861	PT166xxVGDN	185
312881	PT166xxHGDN	179
312901	PT106xxVGDN	183
312921	PT106xxHGDN	177
313051	RT043xxLBLC	72
313131	RP035xxHBLC	116
313132	RP039xxHBLC	124
313141	RP035xxHBLD	116
313171	PM015xxVBHC	167
313181	PM025xxVBHC	167
313191	PT115xxVBEC	173
313201	PT115xxVBBN	174
313202	PT119xxVBBN	190
313291	PT115xxHBEC	164
313301	PT115xxHBBN	164
313351	PT115xxVBBF	174
313352	PT119xxVBBF	191
313361	PT115xxHBBF	165
313362	PT119xxHBBF	189
313371	PR075xxHBEL	160
313381	PR075xxHBER	161
313391	RP033xxVBLC	105
313421	PT093xxHBBN	149
313431	PT093xxVBBN	154
313481	RP085xxVBLC	115
313491	RP015xxVBLC	113
313492	RP019xxVBLC	124
313501	RP015xxSBLC	114
313511	RP015xxVBLF	114
313512	RP019xxVBLF	125
313591	RT033xxHBLU	71

Artikelnummer	Produktbezeichnung	Seite
313611	RT033xxVBLU	73
313691	RP034xxVBLN	107
313731	PT091xxVGBN	145
313741	PT091xxHGBN	145
313791	RP034xxVBLF	107
313821	PT094xxHBBN	156
313831	PT094xxVBBN	158
313851	RT025xxHDLL	82
313861	RT025xxHDLR	83
313881	PR043xxHBBF	147
313891	PR043xxVBBF	151
313901	PR044xxHBBF	155
313911	PR044xxVBBF	157
313921	PT094xxHBBF	156
313931	PT094xxVBBF	158
313941	PT093xxHBBF	149
313961	PR065xxHBBF	160
313971	PR065xxVBBF	170
313981	PR066xxHBBF	181
313991	PR066xxVBBF	181
314171	PM035xxVBHC	170
314241	PM013xxVBHC	153
314591	RT063xxOBWC	70
314611	RT063xxPBWC	70
314761	PR065xxHBEC	159
314771	PR065xxVBEC	169
314781	PR066xxHBEC	176
314791	PR066xxVBEC	182
315131	RW043xxHBLD	103
315141	RW043xxHBLC	103
315231	PW063xxHBBN	148
315241	PW063xxVBBN	152
315251	PW063xxHBBF	148
315261	PW063xxVBBF	153
315271	PW063xxHBEC	147
315281	PW063xxVBEC	152
315331	RW043xxHBLS	104
315341	RW043xxHBLF	104
316131	RP043xxHBLD	101
316141	RP043xxHBLC	101
316331	RP043xxHBLS	102
316341	RP043xxHBLF	102
317011	RT11LxxHGLU	90
317031	RT10NxxHGLU	92
360271	360271 | Einzelklemme M3	132
360272	360272 | Einzelklemme M2.6	129
360273	360273 | Einzelklemme M2.6	129
360291	360291 | Einzelklemme M3	131
360322	360322 | Einzelklemme M3	130
360381	360381 | Einzelklemme M3	131
360410	360410 | Einzelklemme M3	130
360425	360425 | Einzelklemme M4	132
700024-01-9	Kodierstift 700024 | weiß | Stiftleiste	297
700025-01-9	Kodierstift 700025 | weiß | Anschlussklemme	298
700333-01-1216	LED Lichtleiter | RM 3.81 mm	295
700333-02-1216	LED Lichtleiter | RM 3.81 mm	295
700333-03-1216	LED Lichtleiter | RM 3.81 mm	295
700353-01-1216	LED Lichtleiter | RM 3.50 mm	295
700353-02-1216	LED Lichtleiter | RM 3.50 mm	295
700353-03-1216	LED Lichtleiter | RM 3.50 mm	295
710084	Befestigungsflansch 710084 | rechts	285
710085	Befestigungsflansch 710085 | links	285
710121-2	Kodierstift 710121 | kurz	290
710122-2	Kodierstift 710122 | lang	290
711047	Drahtbrücke 711047	294
711401-092-02-2	Berührungsshutz 711401	294
711401-092-03-2	Berührungsshutz 711401	294
716846	Kodiernagel 716846 | blau	293
716906	Kodiernagel 716906 | orange	293
720036-01-4	Befestigungsflansch 720036 | Rasttiefe 1 mm	289
720036-02-2	Befestigungsflansch 720036 | Rasttiefe 1,5 mm	289
720158-01-2	Befestigungsflansch 720158 | Rasttiefe 1 mm	288
720158-02-2	Befestigungsflansch 720158 | Rasttiefe 1,5 mm	288
720159-01-2	Kodierstift 720159 | kurz	291
720159-02-2	Kodierstift 720159 | lang	291
720161-01-2	Kodierstift 720161 | kurz	292
720161-02-2	Kodierstift 720161 | lang	292
720243-01-3	Kodierstift 720243 | orange	296
720243-01-4	Kodierstift 720243 | grau	297
720243-02-3	Kodierstift 720243 | orange	296
720243-02-4	Kodierstift 720243 | grau	297
720293-01-2	Kodierstift 720293 | schwarz	296

Artikelnummer	Produktbezeichnung	Seite
750150	Befestigungsflansch 750150 | rechts	286
750151	Befestigungsflansch 750151 | links	286
750313	Befestigungsflansch 750313 | rechts	287
750314	Befestigungsflansch 750314 | links	287
791989	Schraubendreher 791989 | 2,5 mm	299
791990	Schraubendreher 791990 | 3.0 mm	299
AIT023	IT023xxHDNU	137
AJP92A8813	AJP92A	258
AJS05G4413-001	AJS05G	268
AJS05G4413-005	AJS05G	268
AJS08G5513-001	AJS08G	271
AJS09G4413-001	AJS09G	271
AJS10G4413-001	AJS10G	272
AJS10G4413-301	AJS10G	272
AJS55A4411	AJS55A	264
AJS55A6611	AJS55A	261
AJS55A6613	AJS55A	261
AJS56A8811	AJS56A	237
AJS57A6613	AJS57A	260
AJS58BA811	AJS58B	243
AJS59L8811-0302	AJS59L	235
AJS59L8811-0312	AJS59L	243
AJS59L8813-0302	AJS59L	235
AJS59L8813-0312	AJS59L	243
AJT01B8813	AJT01B	245
AJT14G4413-001	AJT14G	272
AJT18L8813-010	AJT18L	249
AJT18L8813-020	AJT18L	249
AJT18L8813-030	AJT18L	249
AJT20G4413-001	AJT20G	269
AJT21G4413-001	AJT21G	266
AJT24G4413-001	AJT24G	266
AJT25G4423-001	AJT25G	267
AJT27G4423-001	AJT27G	269
AJT29G5513-001	AJT29G	270
AJT30G4413-001	AJT30G	270
AJT30G4413-002	AJT30G	270
AJT31L8811-01	AJT31L	249
AJT32L8841-010	AJT32L	252
AJT33G9913-001	AJT33G	267
AJT33L8813-014	AJT33L	253
AJT33L8813-064	AJT33L	253
AJT34L8813-011	AJT34L	253
AJT34L8813-014	AJT34L	253
AJT34L8813-034	AJT34L	253
AJT34L8814-031	AJT34L	253
AJT35L8824-031	AJT35L	255
AJT36L8883-090	AJT36L	251
AJT37L8884-094	AJT37L	255
AJT38L8813-011	AJT38L	254
AJT39L8813-021	AJT39L	254
AJT39L8813-031	AJT39L	254
AJT40L8813-030	AJT40L	250
AJT41L8841-011	AJT41L	256
AJT42C8821	AJT42C	238
AJT42C8883	AJT42C	238
AJT43C6421	AJT43C 1x2 Port	263
AJT43C6642-001	AJT43C 1x4 Port	263
AJT43L8881-011	AJT43L	256
AJT44L8821-014	AJT44L	257
AJT46C6623	AJT46C	262
AJT46D8883	AJT46D	248
AJT47C8841	AJT47C	239
AJT47D8843-003	AJT47D	246
AJT48D8824	AJT48D	247
AJT49D8843	AJT49D	247
AJT49D8883	AJT49D	247
AJT49D8884	AJT49D	247
AJT49D88G3	AJT49D	247
AJT52D8843	AJT52D	248
AJT60A8815	AJT60A	235
AJT65A8812-0002	AJT65A	236
AJT65B8813	AJT65B	241
AJT65B8814	AJT65B	241
AJT74B8813	AJT74B	244
AJT74B8814	AJT74B	244
AJT75BA813	AJT75B, 10P/8C	242
AJT75BAA13	AJT75B, 10P/10C	242
AJT84A6613	AJT84A	261
AJT84A8813	AJT84A	237
AJT85A6613	AJT85A	259
AJT87A4411	AJT87A	265

Artikelnummer	Produktbezeichnung	Seite
AJT87A6611-041	AJT87A	259
AJT87A6612	AJT87A	259
AJT92B8813	AJT92B8813 | Magnetics 10/100 MBit	240
AJT92BC813	AJT92BC813 | Magnetics 1 GBit	240
AJT93B8813	AJT93B	244
AJT93DA823	AJT93D	246
AJT94B8813	AJT94B	241
ASM01W0164-0G16	SM01W	64
ASM01W0164-1G16	SM01W	64
ASM01W0164-2G16	SM01W	64
ASM01W0164-3G16	SM01W	64
ASM01W0164-4G16	SM01W	64
ASM01W0164-5G16	SM01W	64
ASM01Y0164-0G16	SM01Y	64
ASM01Y0164-1G16	SM01Y	64
ASM01Y0164-2G16	SM01Y	64
ASM01Y0164-3G16	SM01Y	64
ASM01Y0164-4G16	SM01Y	64
ASM01Y0164-5G16	SM01Y	64
ASP025	SP025xxHDNC	52
ASP043	SP043xxVBNN	48
ASP044	SP044xxVBNN	50
ASP045	SP045xxVBNC	53
ASP046	SP046xxVBNC	57
ASP049	SP049xxVBNC	60
ASP04A	SP04AxxVBNC	61
ASP051	SP051xxVGNN	47
ASP063	SP063xxVGNN	49
ASP064	SP064xxVGNN	50
ASP083	SP063xxVGNF	49
ASP084	SP064xxVGNF	51
ASP129	SP129xxVBNF	60
ASP145	SP145xxHBNC	52
ASP155	SP155xxHBNC	53
AST021	ST021xxHDNN	23
AST024	ST024xxHDNC	29
AST025	ST025xxHDNC	31
AST027	ST027xxHDNC	39
AST041	ST041xxDDNN	24
AST045	ST045xxDDNC	33
AST047	ST047xxDDNC	40
AST055	ST055xxHBNC	32
AST057	ST057xxHBNC	40
AST059	ST059xxHBNC	46
AST061	ST061xxHDNN	23
AST065	ST065xxHDNN	31
AST067	ST067xxHDNN	39
AST072	ST072xxHGNN	25
AST082	ST072xxVGNN	25
AST095	ST095xxHDNN	32
AST098	ST098xxHDNN	43
AST105	ST105xxVDNN	36
AST108	ST108xxVDNN	44
AST125	ST125xxVDNN	37
AST128	ST128xxVDNN	45
AST135	ST135xxDDNC	34
AST137	ST137xxDDNC	41
AST139	ST139xxDDNC	46
AST145	ST145xxVDNN	37
AST175	ST175xxLDNN	34
AST176	ST176xxLDNN	38
AST177	ST177xxLDNN	41
AST178	ST178xxLDNN	43
AST185	ST185xxLDNN	35
AST186	ST186xxLDNN	38
AST187	ST187xxLDNN	42
AST188	ST188xxLDNN	44
AST213	SR213xxVBNC	28
AST215	SR215xxVBNC	35
AST223	SR213xxHBNC	26
AST225	SR215xxHBNC	30
AST233	SR213xxDBNC	27
AST235	SR215xxDBNC	33
FM202XXVBDN	FM202xxVBDN	224
FM202XXVBNN	FM202xxVBNN	224
FM20BXXVBDN	FM20BxxVBDN	215
FM20CXXVBDN	FM20CxxVBDN	219
FM20CXXVBNN	FM20CxxVBNN	219
FR202XXHBDN	FR202xxHBDN	220
FR202XXHBNN	FR202xxHBNN	220
FR202XXVBDN	FR202xxVBDN	222
FR202XXVBDN0001	FR202xxVBDN0001	223

Artikelnummer	Produktbezeichnung	Seite
FR202XXVBDN0002	FR202xxVBDN0002	221
FR202XXVBNN	FR202xxVBNN	222
FR202XXVBNN0001	FR202xxVBNN0001	223
FR202XXVBNN0002	FR202xxVBNN0002	221
FR20BXXVBDN	FR20BxxVBDN	216
FR20BXXVBNN	FR20BxxVBNN	215
FR20CXXHBDN	FR20CxxHBDN	217
FR20CXXHBNN	FR20CxxHBNN	217
FR20CXXVBDN	FR20CxxVBDN	218
FR20CXXVBNN	FR20CxxVBNN	218
FW143XXVBFC	FW143xxVBFC	197
MJT5213111	Modul RJ45 Magnetics 10/100 MBit	231
MJT5214111	Modul RJ45 Magnetics 1 GBit	231
MJT5214211	Modul RJ45 Magnetics 1 GBit	231
MMT060A315	MMT060A315	280
MMT060A315-0001	MMT060A315	280
MMT361A315	MMT361A315	279
MMT361A315-0001	MMT361A315	279
MMT371A3B5	MMT371A3B5	279
MMT371A3B5-0001	MMT371A3B5	279
MMT471A115	MMT471A115	278
MMT471A115-0001	MMT471A115	278
MMT471A115-0002	MMT471A115	278
MMT471A315	MMT471A315	280
MMT471A315-0001	MMT471A315	280
MMT471A315-0002	MMT471A315	280
MMT471A315-0003	MMT471A315 in Einzelteilen	281
MMT471A315-0004	MMT471A315 in Einzelteilen	281
MMT471A315-0005	MMT471A315 in Einzelteilen	281
MMTA70A315	MMTA70A315	281
MMW360A1A1	MMW360A1A1	277
MMW370A1A1	MMW370A1A1	277
MRS1100011-0G24	PCB Edge Connector stehend	232
MRS2000011-0G24	PCB Edge Connector liegend für SFP	233
MRS2100011-0G24	PCB Edge Connector liegend	232
MZT1110014	Metal Shield stehend	233
MZT2110014	Metal Shield liegend	234
PM016XXVBHC	PM016xxVBHC	180
PM202XXHBDN	PM202xxHBDN	211
PM202XXHBNN	PM202xxHBNN	211
PM202XXVBDN	PM202xxVBDN	213
PM202XXVBNN	PM202xxVBNN	213
PM20BXXVBDN	PM20BXXVBDN	205
PM20BXXVBNN	PM20BxxVBNN	205
PM20CXXHBDN	PM20CxxHBDN	207
PM20CXXHBNN	PM20CxxHBNN	207
PM20CXXVBDN	PM20CxxVBDN	209
PM20CXXVBNN	PM20CxxVBNN	209
PR202XXHBDN	PR202xxHBDN	210
PR202XXHBNN	PR202xxHBNN	210
PR202XXVBDN	PR202xxVBDN	212
PR202XXVBNN	PR202xxVBNN	212
PR20BXXHBDN	PR20BxxHBDN	203
PR20BXXHBNN	PR20BxxHBNN	203
PR20BXXVBDN	PR20BxxVBDN	204
PR20BXXVBNN	PR20BxxVBNN	204
PR20CXXHBDN	PR20CxxHBDN	206
PR20CXXHBNN	PR20CxxHBNN	206
PR20CXXVBDN	PR20CxxVBDN	208
PR20CXXVBNN	PR20CxxVBNN	208
RP995XXVDNN	RP995xxVDNN	117
SC305XXHBNN	SC305xxHBNN	62
SL305XXHBNN	SL305xxHBNN	62
SM99S01VBNN00G7	SM99S	63
SM99S01VBNN01G7	SM99S	63
SM99S01VBNN02G7	SM99S	63
SM99S01VBNN03G7	SM99S	63
SM99S01VBNN04G7	SM99S	63
SM99S01VBNN05G7	SM99S	63
SP065XXVBNC	SP065xxVBNC	54
SP065XXVBNF	SP065xxVBNF	55
SP065XXVBPC	SP065xxVBPC	54
SP065XXVBPF	SP065xxVBPF	55
SP066XXVBNC	SP066xxVBNC	57
SP066XXVBNF	SP066xxVBNF	58
SP066XXVBPC	SP066xxVBPC	58
SP066XXVBPF	SP066xxVBPF	59
SP995XXVBNC	SP995xxVBNC	56
SR213XXDBPC	SR213xxDBPC	27
SR213XXHBPC	SR213xxHBPC	26
SR213XXVBPC	SR213xxVBPC	28
SR215XXHBPC	SR215xxHBPC	30

Artikelnummer	Produktbezeichnung	Seite
SR215XXVBPC	SR215xxVBPC	36
SR99S01VBNN00G7	SR99S	63
SR99S01VBNN01G7	SR99S	63
SR99S01VBNN02G7	SR99S	63
SR99S01VBNN03G7	SR99S	63
SR99S01VBNN04G7	SR99S	63
SR99S01VBNN05G7	SR99S	63
SW063XXVBNN	SW063xxVBNN	48

Produktbezeichnung	Artikelnummer	Seite
360271 | Einzelklemme M3	360271	132
360272 | Einzelklemme M2.6	360272	129
360273 | Einzelklemme M2.6	360273	129
360291 | Einzelklemme M3	360291	131
360322 | Einzelklemme M3	360322	130
360381 | Einzelklemme M3	360381	131
360410 | Einzelklemme M3	360410	130
360425 | Einzelklemme M4	360425	132
AJP92A	AJP92A8813	258
AJS05G	AJS05G4413-001	268
AJS05G	AJS05G4413-005	268
AJS08G	AJS08G5513-001	271
AJS09G	AJS09G4413-001	271
AJS10G	AJS10G4413-001	272
AJS10G	AJS10G4413-301	272
AJS55A	AJS55A6611	261
AJS55A	AJS55A6613	261
AJS55A	AJS55A4411	264
AJS56A	AJS56A8811	237
AJS57A	AJS57A6613	260
AJS58B	AJS58BA811	243
AJS59L	AJS59L8811-0302	235
AJS59L	AJS59L8813-0302	235
AJS59L	AJS59L8811-0312	243
AJS59L	AJS59L8813-0312	243
AJT01B	AJT01B8813	245
AJT14G	AJT14G4413-001	272
AJT18L	AJT18L8813-010	249
AJT18L	AJT18L8813-020	249
AJT18L	AJT18L8813-030	249
AJT20G	AJT20G4413-001	269
AJT21G	AJT21G4413-001	266
AJT24G	AJT24G4413-001	266
AJT25G	AJT25G4423-001	267
AJT27G	AJT27G4423-001	269
AJT29G	AJT29G5513-001	270
AJT30G	AJT30G4413-001	270
AJT30G	AJT30G4413-002	270
AJT31L	AJT31L8811-01	249
AJT32L	AJT32L8841-010	252
AJT33G	AJT33G9913-001	267
AJT33L	AJT33L8813-014	253
AJT33L	AJT33L8813-064	253
AJT34L	AJT34L8813-011	253
AJT34L	AJT34L8813-014	253
AJT34L	AJT34L8813-034	253
AJT34L	AJT34L8814-031	253
AJT35L	AJT35L8824-031	255
AJT36L	AJT36L8883-090	251
AJT37L	AJT37L8884-094	255
AJT38L	AJT38L8813-011	254
AJT39L	AJT39L8813-021	254
AJT39L	AJT39L8813-031	254
AJT40L	AJT40L8813-030	250
AJT41L	AJT41L8841-011	256
AJT42C	AJT42C8883	238
AJT42C	AJT42C8821	238
AJT43C 1x2 Port	AJT43C6421	263
AJT43C 1x4 Port	AJT43C6642-001	263
AJT43L	AJT43L8881-011	256
AJT44L	AJT44L8821-014	257
AJT46C	AJT46C6623	262
AJT46D	AJT46D8883	248
AJT47C	AJT47C8841	239
AJT47D	AJT47D8843-003	246
AJT48D	AJT48D8824	247
AJT49D	AJT49D8843	247
AJT49D	AJT49D8883	247
AJT49D	AJT49D8884	247
AJT49D	AJT49D88G3	247
AJT52D	AJT52D8843	248
AJT60A	AJT60A8815	235
AJT65A	AJT65A8812-0002	236
AJT65B	AJT65B8813	241
AJT65B	AJT65B8814	241
AJT74B	AJT74B8813	244
AJT74B	AJT74B8814	244
AJT75B, 10P/10C	AJT75BAA13	242
AJT75B, 10P/8C	AJT75BA813	242
AJT84A	AJT84A8813	237
AJT84A	AJT84A6613	261
AJT85A	AJT85A6613	259

Produktbezeichnung	Artikelnummer	Seite
AJT87A	AJT87A6612	259
AJT87A	AJT87A6611-041	259
AJT87A	AJT87A4411	265
AJT92B8813 | Magnetics 10/100 MBit	AJT92B8813	240
AJT92BC813 | Magnetics 1 GBit	AJT92BC813	240
AJT93B	AJT93B8813	244
AJT93D	AJT93DA823	246
AJT94B	AJT94B8813	241
Befestigungsflansch 710084 | rechts	710084	285
Befestigungsflansch 710085 | links	710085	285
Befestigungsflansch 720036 | Rasttiefe 1 mm	720036-01-4	289
Befestigungsflansch 720036 | Rasttiefe 1,5 mm	720036-02-2	289
Befestigungsflansch 720158 | Rasttiefe 1 mm	720158-01-2	288
Befestigungsflansch 720158 | Rasttiefe 1,5 mm	720158-02-2	288
Befestigungsflansch 750150 | rechts	750150	286
Befestigungsflansch 750151 | links	750151	286
Befestigungsflansch 750313 | rechts	750313	287
Befestigungsflansch 750314 | links	750314	287
Berührungsshutz 711401	711401-092-02-2	294
Berührungsshutz 711401	711401-092-03-2	294
Drahtbrücke 711047	711047	294
FM202xxVBDN	FM202XXVBDN	224
FM202xxVBNN	FM202XXVBNN	224
FM20BxxVBDN	FM20BXXVBDN	215
FM20CxxVBDN	FM20CXXVBDN	219
FM20CxxVBNN	FM20CXXVBNN	219
FR202xxHBDN	FR202XXHBDN	220
FR202xxHBNN	FR202XXHBNN	220
FR202xxVBDN	FR202XXVBDN	222
FR202xxVBDN0001	FR202XXVBDN0001	223
FR202xxVBDN0002	FR202XXVBDN0002	221
FR202xxVBNN	FR202XXVBNN	222
FR202xxVBNN0001	FR202XXVBNN0001	223
FR202xxVBNN0002	FR202XXVBNN0002	221
FR20BxxVBDN	FR20BXXVBDN	216
FR20BxxVBNN	FR20BXXVBNN	215
FR20CxxHBDN	FR20CXXHBDN	217
FR20CxxHBNN	FR20CXXHBNN	217
FR20CxxVBDN	FR20CXXVBDN	218
FR20CxxVBNN	FR20CXXVBNN	218
FT085xxVBFC	310261	198
FT143xxVBFC	310891	197
FW143xxVBFC	FW143XXVBFC	197
IT023xxHDNU	AIT023	137
Kodiernagel 716846 | blau	716846	293
Kodiernagel 716906 | orange	716906	293
Kodierstift 700024 | weiß | Stiftleiste	700024-01-9	297
Kodierstift 700025 | weiß | Anschlussklemme	700025-01-9	298
Kodierstift 710121 | kurz	710121-2	290
Kodierstift 710122 | lang	710122-2	290
Kodierstift 720159 | kurz	720159-01-2	291
Kodierstift 720159 | lang	720159-02-2	291
Kodierstift 720161 | kurz	720161-01-2	292
Kodierstift 720161 | lang	720161-02-2	292
Kodierstift 720243 | grau	720243-01-4	297
Kodierstift 720243 | grau	720243-02-4	297
Kodierstift 720243 | orange	720243-01-3	296
Kodierstift 720243 | orange	720243-02-3	296
Kodierstift 720293 | schwarz	720293-01-2	296
LED Lichtleiter | RM 3.50 mm	700353-01-1216	295
LED Lichtleiter | RM 3.50 mm	700353-02-1216	295
LED Lichtleiter | RM 3.50 mm	700353-03-1216	295
LED Lichtleiter | RM 3.81 mm	700333-01-1216	295
LED Lichtleiter | RM 3.81 mm	700333-02-1216	295
LED Lichtleiter | RM 3.81 mm	700333-03-1216	295
Metal Shield liegend	MZT2110014	234
Metal Shield stehend	MZT1110014	233
MMT060A315	MMT060A315	280
MMT060A315	MMT060A315-0001	280
MMT361A315	MMT361A315	279
MMT361A315	MMT361A315-0001	279
MMT371A3B5	MMT371A3B5	279
MMT371A3B5	MMT371A3B5-0001	279
MMT471A115	MMT471A115	278
MMT471A115	MMT471A115-0001	278
MMT471A115	MMT471A115-0002	278
MMT471A315	MMT471A315	280
MMT471A315	MMT471A315-0001	280
MMT471A315	MMT471A315-0002	280
MMT471A315 in Einzelteilen	MMT471A315-0003	281
MMT471A315 in Einzelteilen	MMT471A315-0004	281
MMT471A315 in Einzelteilen	MMT471A315-0005	281

Produktbezeichnung	Artikelnummer	Seite
MMTA70A315	MMTA70A315	281
MMW360A1A1	MMW360A1A1	277
MMW370A1A1	MMW370A1A1	277
Modul RJ45 Magnetics 1 GBit	MJT5214111	231
Modul RJ45 Magnetics 1 GBit	MJT5214211	231
Modul RJ45 Magnetics 10/100 MBit	MJT5213111	231
PCB Edge Connector liegend	MRS2100011-0G24	232
PCB Edge Connector liegend für SFP	MRS2000011-0G24	233
PCB Edge Connector stehend	MRS1100011-0G24	232
PM013xxVBHC	314241	153
PM015xxVBHC	313171	167
PM016xxVBHC	PM016XXVBHC	180
PM025xxVBHC	313181	167
PM035xxVBHC	314171	170
PM202xxHBDN	PM202XXHBDN	211
PM202xxHBNN	PM202XXHBNN	211
PM202xxVBDN	PM202XXVBDN	213
PM202xxVBNN	PM202XXVBNN	213
PM20BXXVBDN	PM20BXXVBDN	205
PM20BxxVBNN	PM20BXXVBNN	205
PM20CxxHBDN	PM20CXXHBDN	207
PM20CxxHBNN	PM20CXXHBNN	207
PM20CxxVBDN	PM20CXXVBDN	209
PM20CxxVBNN	PM20CXXVBNN	209
PR013xxVBHC	310241	146
PR015xxVBHC	310171	166
PR015xxVBVC	310271	166
PR016xxVBHC	310181	179
PR016xxVBVC	310281	180
PR033xxVBHC	312241	150
PR035xxVBHC	310461	168
PR043xxHBBF	313881	147
PR043xxHBBN	311881	146
PR043xxVBBF	313891	151
PR043xxVBBN	311891	151
PR044xxHBBF	313901	155
PR044xxHBBN	311901	155
PR044xxVBBF	313911	157
PR044xxVBBN	311911	157
PR055xxVBHC	310481	168
PR065xxHBBF	313961	160
PR065xxHBBN	311761	159
PR065xxHBEC	314761	159
PR065xxVBBF	313971	170
PR065xxVBBN	311771	169
PR065xxVBEC	314771	169
PR066xxHBBF	313981	181
PR066xxHBBN	311781	176
PR066xxHBEC	314781	176
PR066xxVBBF	313991	181
PR066xxVBBN	311791	182
PR066xxVBEC	314791	182
PR075xxHBEL	313371	160
PR075xxHBER	313381	161
PR202xxHBDN	PR202XXHBDN	210
PR202xxHBNN	PR202XXHBNN	210
PR202xxVBDN	PR202XXVBDN	212
PR202xxVBNN	PR202XXVBNN	212
PR20BxxHBDN	PR20BXXHBDN	203
PR20BxxHBNN	PR20BXXHBNN	203
PR20BxxVBDN	PR20BXXVBDN	204
PR20BxxVBNN	PR20BXXVBNN	204
PR20CxxHBDN	PR20CXXHBDN	206
PR20CxxHBNN	PR20CXXHBNN	206
PR20CxxVBDN	PR20CXXVBDN	208
PR20CxxVBNN	PR20CXXVBNN	208
PT045xxHBBN	310301	162
PT045xxHBEC	310291	161
PT045xxHBVC	310311	162
PT045xxVBBN	310201	171
PT045xxVBEC	310191	171
PT049xxHBBN	310302	188
PT049xxHBVC	310312	188
PT049xxVBBN	310202	190
PT055xxHBHC	310391	163
PT065xxVBEN	310411	172
PT065xxVBVN	310421	172
PT069xxVBVN	310422	189
PT091xxHGBN	313741	145
PT091xxVGBN	313731	145
PT093xxHBBF	313941	149
PT093xxHBBN	313421	149

Produktbezeichnung	Artikelnummer	Seite
PT093xxVBBN	313431	154
PT094xxHBBF	313921	156
PT094xxHBBN	313821	156
PT094xxVBBF	313931	158
PT094xxVBBN	313831	158
PT105xxHGDN	312801	163
PT105xxVGDN	312781	173
PT106xxHGDN	312921	177
PT106xxVGDN	312901	183
PT113xxHBBN	311821	150
PT113xxVBBN	311831	154
PT115xxHBBF	313361	165
PT115xxHBBN	313301	164
PT115xxHBEC	313291	164
PT115xxVBBF	313351	174
PT115xxVBBN	313201	174
PT115xxVBEC	313191	173
PT116xxHBBF	312361	178
PT116xxHBBN	312301	178
PT116xxHBEC	312291	177
PT116xxVBBF	312351	184
PT116xxVBBN	312201	184
PT116xxVBEC	312191	183
PT118xxHBBC	312661	186
PT118xxHBEC	312651	186
PT118xxVBBC	312641	187
PT118xxVBEC	312631	187
PT119xxHBBF	313362	189
PT119xxVBBF	313352	191
PT119xxVBBN	313202	190
PT11AxxHBBF	312362	193
PT11AxxHBBN	312302	192
PT11AxxHBEC	312292	192
PT11AxxVBBF	312352	194
PT11AxxVBBN	312202	194
PT11AxxVBEC	312192	193
PT165xxHGDN	312761	165
PT165xxVGDN	312741	175
PT166xxHGDN	312881	179
PT166xxVGDN	312861	185
PT175xxVGDN	312701	175
PW063xxHBBF	315251	148
PW063xxHBBN	315231	148
PW063xxHBEC	315271	147
PW063xxVBBF	315261	153
PW063xxVBBN	315241	152
PW063xxVBEC	315281	152
RP013xxVBWN	311691	105
RP015xxSBLC	313501	114
RP015xxVBLC	313491	113
RP015xxVBLF	313511	114
RP015xxWBLC	310491	113
RP015xxWBWC	310091	112
RP016xxSBLC	312501	119
RP016xxVBLC	312491	118
RP016xxVBLF	312511	119
RP018xxVBLC	312621	122
RP019xxVBLC	313492	124
RP019xxVBLF	313512	125
RP019xxWBLC	310492	123
RP01AxxVBLC	312492	126
RP01AxxVBLF	312512	126
RP023xxHBNF	311651	100
RP023xxHBWC	311661	100
RP025xxHBLC	312071	110
RP025xxHBWC	311071	109
RP025xxIBLC	311371	110
RP025xxIBWC	310071	108
RP025xxIBWU	310771	108
RP025xxMBWC	311081	109
RP026xxIBWU	310791	118
RP029xxIBWC	310072	123
RP033xxVBLC	313391	105
RP034xxHBLN	311141	106
RP034xxHBLO	311131	106
RP034xxVBLF	313791	107
RP034xxVBLN	313691	107
RP035xxHBLC	313131	116
RP035xxHBLD	313141	116
RP035xxIBLN	310131	115
RP036xxHBLC	312131	120
RP036xxHBLD	312141	120

Produktbezeichnung	Artikelnummer	Seite
RP036xxHBLF	312171	121
RP036xxHBLS	312181	121
RP039xxHBLC	313132	124
RP03AxxHBLC	312132	127
RP03AxxHBLD	312142	127
RP03AxxHBLF	312172	128
RP03AxxHBLS	312182	128
RP043xxHBLC	316141	101
RP043xxHBLD	316131	101
RP043xxHBLF	316341	102
RP043xxHBLS	316331	102
RP085xxVBLC	313481	115
RP095xxBBWC	311571XX-002730	111
RP095xxHBWC	311571XX-002740	112
RP095xxRBWC	311571	111
RP995xxVDNN	RP995XXVDNN	117
RT015xxHDWC	310011	75
RT015xxHDWU	310551	75
RT015xxVDWC	310631	84
RT016xxHBWC	311011	86
RT016xxVBWC	311631	89
RT019xxHDWC	310012	93
RT019xxHDWC	310671	93
RT019xxVDWC	310632	97
RT01AxxVBWC	311632	99
RT025xxHBLC	310711	78
RT025xxHBLU	310721	78
RT025xxHDLL	313851	82
RT025xxHDLR	313861	83
RT025xxOGLU	310651	82
RT026xxHBLU	310731	89
RT027xxHBLC	311751	91
RT029xxHBLC	310712	96
RT033xxHBLU	313591	71
RT033xxVBLU	313611	73
RT034xxHBLC	310861	74
RT035xxHBLU	310941	80
RT036xxHBLU	310951	87
RT043xxLBLC	313051	72
RT045xxHBWC	310031	76
RT045xxMBWC	310691	77
RT045xxUBLC	312051	84
RT046xxHBWU	310831	87
RT049xxHBWC	310032	94
RT049xxMBWC	310692	95
RT049xxUBLC	312052	97
RT055xxHBLC	310111	77
RT056xxHBLU	310151	86
RT059xxHBLC	310112	95
RT063xxHBNC	310601	69
RT063xxHBWC	310591	69
RT063xxOBWC	314591	70
RT063xxPBWC	314611	70
RT063xxVBWC	310611	72
RT075xxHBLU	310921	81
RT076xxHBLU	310931	88
RT083xxDBWC	311051	71
RT085xxDBWC	310051	83
RT095xxVBWC	311471	85
RT099xxVBWC	311472	98
RT10NxxHGLU	317031	92
RT11LxxHGLU	317011	90
RT135xxHBWC	312711	76
RT137xxHBWC	311711	91
RT139xxHBWC	312712	94
RT145xxHBVC	312041	79
RT145xxMBLC	312691	79
RT149xxMBLC	312692	96
RT165xxHBNC	311701	80
RT205xxHBLU	310961	81
RT206xxHBLU	310971	88
RW043xxHBLC	315141	103
RW043xxHBLD	315131	103
RW043xxHBLF	315341	104
RW043xxHBLS	315331	104
SC305xxHBNN	SC305XXHBNN	62
Schraubendreher 791989 | 2,5 mm	791989	299
Schraubendreher 791990 | 3.0 mm	791990	299
SL305xxHBNN	SL305XXHBNN	62
SM01W	ASM01W0164-0G16	64
SM01W	ASM01W0164-1G16	64
SM01W	ASM01W0164-2G16	64

Produktbezeichnung	Artikelnummer	Seite
SM01W	ASM01W0164-3G16	64
SM01W	ASM01W0164-4G16	64
SM01W	ASM01W0164-5G16	64
SM01Y	ASM01Y0164-0G16	64
SM01Y	ASM01Y0164-1G16	64
SM01Y	ASM01Y0164-2G16	64
SM01Y	ASM01Y0164-3G16	64
SM01Y	ASM01Y0164-4G16	64
SM01Y	ASM01Y0164-5G16	64
SM99S	SM99S01VBNN00G7	63
SM99S	SM99S01VBNN01G7	63
SM99S	SM99S01VBNN02G7	63
SM99S	SM99S01VBNN03G7	63
SM99S	SM99S01VBNN04G7	63
SM99S	SM99S01VBNN05G7	63
SP025xxHDNC	ASP025	52
SP043xxVBNN	ASP043	48
SP044xxVBNN	ASP044	50
SP045xxVBNC	ASP045	53
SP046xxVBNC	ASP046	57
SP049xxVBNC	ASP049	60
SP04AxxVBNC	ASP04A	61
SP051xxVGNN	ASP051	47
SP063xxVGNF	ASP083	49
SP063xxVGNN	ASP063	49
SP064xxVGNF	ASP084	51
SP064xxVGNN	ASP064	50
SP065xxVBNC	SP065XXVBNC	54
SP065xxVBNF	SP065XXVBNF	55
SP065xxVBPC	SP065XXVBPC	54
SP065xxVBPF	SP065XXVBPF	55
SP066xxVBNC	SP066XXVBNC	57
SP066xxVBNF	SP066XXVBNF	58
SP066xxVBPC	SP066XXVBPC	58
SP066xxVBPF	SP066XXVBPF	59
SP129xxVBNF	ASP129	60
SP145xxHBNC	ASP145	52
SP155xxHBNC	ASP155	53
SP995xxVBNC	SP995XXVBNC	56
SR213xxDBNC	AST233	27
SR213xxDBPC	SR213XXDBPC	27
SR213xxHBNC	AST223	26
SR213xxHBPC	SR213XXHBPC	26
SR213xxVBNC	AST213	28
SR213xxVBPC	SR213XXVBPC	28
SR215xxDBNC	AST235	33
SR215xxHBNC	AST225	30
SR215xxHBPC	SR215XXHBPC	30
SR215xxVBNC	AST215	35
SR215xxVBPC	SR215XXVBPC	36
SR99S	SR99S01VBNN00G7	63
SR99S	SR99S01VBNN01G7	63
SR99S	SR99S01VBNN02G7	63
SR99S	SR99S01VBNN03G7	63
SR99S	SR99S01VBNN04G7	63
SR99S	SR99S01VBNN05G7	63
ST021xxHDNN	AST021	23
ST024xxHDNC	AST024	29
ST025xxHDNC	AST025	31
ST027xxHDNC	AST027	39
ST041xxDDNN	AST041	24
ST045xxDDNC	AST045	33
ST047xxDDNC	AST047	40
ST055xxHBNC	AST055	32
ST057xxHBNC	AST057	40
ST059xxHBNC	AST059	46
ST061xxHDNN	AST061	23
ST065xxHDNN	AST065	31
ST067xxHDNN	AST067	39
ST072xxHGNN	AST072	25
ST072xxVGNN	AST082	25
ST095xxHDNN	AST095	32
ST098xxHDNN	AST098	43
ST105xxVDNN	AST105	36
ST108xxVDNN	AST108	44
ST125xxVDNN	AST125	37
ST128xxVDNN	AST128	45
ST135xxDDNC	AST135	34
ST137xxDDNC	AST137	41
ST139xxDDNC	AST139	46
ST145xxVDNN	AST145	37
ST175xxLDNN	AST175	34

Produktbezeichnung	Artikelnummer	Seite
ST176xxLDNN	AST176	38
ST177xxLDNN	AST177	41
ST178xxLDNN	AST178	43
ST185xxLDNN	AST185	35
ST186xxLDNN	AST186	38
ST187xxLDNN	AST187	42
ST188xxLDNN	AST188	44
SW063xxVBNN	SW063XXVBNN	48

Notizen

Ein starkes Team

Immer für Sie da!

Der Erfolg der METZ CONNECT begründet sich auf der Kompetenz und dem Engagement seiner weltweit tätigen Mitarbeiter. Mit ihrem Wissen, ihrer Qualifikation, Kreativität und Erfahrung, die sie in den verschiedenen Bereichen einbringen, entstehen die bewährten, hochwertigen Lösungen für Ihre Netzwerke. Unsere Vertriebsteams bestehen aus kompetenten Spezialisten, die sich in den verschiedenen Produktbereichen, Technologien und Märkten bestens auskennen. Sie wollen nicht nur Verkäufer sein, sondern Ansprechpartner und Berater, die zusammen mit Ihnen die optimale Lösung für Ihre Netzwerke ausarbeiten. Ihre Forderungen sind für uns Herausforderung – Ihnen dafür die passenden Lösungen zu bieten die Bestätigung für unsere Arbeit.

Machen Sie die Probe aufs Exempel – fordern Sie uns!

METZ CONNECT weltweit	346
Kontakt	347
Allgemeine Hinweise	347
Allgemeine Geschäftsbedingungen (AGB)	348

METZ CONNECT weltweit

VERTRIEBSBÜROS

METZ CONNECT USA Inc.
200 Tornillo Way
Tinton Falls, NJ 07712
USA
Tel. +1 732 389 1300
Fax +1 732 389 9066
www.metz-connect.com

METZ CONNECT France SAS
28, Rue Schweighaeuser
67000 Straßburg
Frankreich
Tel. +33 3 886 170 73
Fax +33 3 886 194 73
www.metz-connect.com

METZ CONNECT GmbH
Im Tal 2
78176 Blumberg
Deutschland
Tel. +49 77 02 533-0
Fax +49 77 02 533-189
www.metz-connect.com

METZ CONNECT Zhongshan Ltd.
Ping Chang Road
Ping Pu Industrial Park
Sanxiang Town
Zhongshan City
Guangdong Province
China, Zip code: 528463
Tel. +86 760 86365 055
Fax +86 760 86365 050
www.metz-connect.com

METZ CONNECT Asia Pacific Limited
Suite 1803, 18/F,
Chinachem
Hollywood Centre
1 Hollywood Road
Central
Hongkong
Tel. +852 26 027 300
Fax +852 27 257 522
www.metz-connect.com

PRODUKTIONSSTÄTTEN

METZ CONNECT TECH GmbH
Ottilienweg 9
78176 Blumberg
Deutschland
Tel. +49 77 02 533-0
Fax +49 77 02 533-433
www.metz-connect.com

MC Termelő Kft.
Vásár tér 16/A
6090 Kunszentmiklós
Ungarn
Tel. +36 76 350524

METZ CONNECT Zhongshan Ltd.
Ping Chang Road
Ping Pu Industrial Park
Sanxiang Town
Zhongshan City
Guangdong Province
China, Zip code: 528463

Tel. +86 760 86365 055
Fax +86 760 86365 050
www.metz-connect.com

Kontakt

Kontakt

Die für Ihren Bereich in Ihrer Region zuständigen Ansprechpartner finden Sie auf unserer Webseite
http://www.metz-connect.com/de/ansprechpartnersuche

Bitte beachten Sie

Allgemeine Hinweise

Alle in diesem Katalog enthaltenen Angaben, Beschreibungen und Abbildungen sind unverbindlich. Gewährleistungsansprüche können daraus nicht abgeleitet werden.

Änderungen bleiben vorbehalten.

Für etwaige Druckfehler übernehmen wir keine Haftung.

© METZ CONNECT GmbH, Im Tal 2, 78176 Blumberg

Alle Rechte, insbesondere das Recht der Vervielfältigung sowie der Übersetzung, vorbehalten. Kein Teil des Werkes darf in irgendeiner Form ohne schriftliche Genehmigung der METZ CONNECT GmbH reproduziert oder unter Verwendung elektronischer Systeme gespeichert, verarbeitet, vervielfältigt oder verbreitet werden.

Allgemeine Geschäftsbedingungen (AGB)

der Firma METZ CONNECT GmbH | Im Tal 2 | 78176 Blumberg | Deutschland
Geschäftsführer: Jochen Metz
eingetragen beim Registergericht Freiburg im Breisgau unter HRB 611606

I. Anwendung, Geltung

1.1 Für sämtliche Geschäfte und Lieferungen zwischen uns und Unternehmen (§ 14 BGB) sowie mit juristischen Personen des öffentlichen Rechts und öffentlich-rechtlichem Sondervermögen gelten die nachstehenden Allgemeinen Geschäftsbedingungen.

1.2 Allgemeine Geschäftsbedingungen des Kunden erkennen wir nicht an, es sei denn, wir haben ihrer Geltung ausdrücklich zugestimmt. Unsere AGB gelten auch dann ausschließlich, wenn wir in Kenntnis entgegenstehender oder von unseren AGB abweichenden Bedingungen des Kunden die Lieferung an den Kunden ohne Bezugnahme auf diese AGB ausführen.

II. Vertragsabschluss, Umfang der Lieferung

2.1 Wir sind berechtigt, unsere Angebote bis zum Zugang der Annahmeerklärung ohne Angabe von Gründen zu widerrufen (Angebote sind freibleibend). Im Falle einer Bestellung des Kunden (Angebot i. S. v. §§ 145 ff. BGB) können wir diese innerhalb von zwei Wochen annehmen.

2.2 Erteilen wir dem Kunden auf seine Bestellung keine Auftragsbestätigung, so erfolgt die Annahme der Bestellung durch Übermittlung der Lieferung und/oder Lieferschein.

2.3 Sämtliche Maß- und Produktvorgaben des Kunden müssen von ihm geprüft werden. Wir sind nicht zur Überprüfung der vom Kunden vorgegebenen Maße, Produktdaten und Spezifizierungen verpflichtet. Den Kunden obliegt bei Verwendung unserer Produkte mit anderen Komponenten (z. B. Stecker zu unseren Modulen) die Überprüfung der Verwendbarkeit der vom Kunden eingesetzten Komponente für unser Produkt und die Einhaltung der nationalen und EU-Normen sowie Richtlinien.

III. Lieferzeit, Höhere Gewalt, Gefahrenübergang

3.1 Verbindlich sind nur vereinbarte Lieferfristen. Eine vereinbarte Lieferfrist beginnt mit Zugang der Auftragsbestätigung bzw. des kaufmännischen Bestätigungsschreibens etc., jedoch nicht vor der Beibringung der von dem Kunden ggf. zu beschaffenden Unterlagen, Genehmigungen, Freigaben sowie vor Eingang einer vereinbarten Anzahlung oder geforderten Vorauskasse. Die Lieferfrist ist eingehalten, wenn bis zu ihrem Ablauf die Versandbereitschaft (Bereitstellung unverladen) hergestellt und dem Kunden mitgeteilt ist; dies gilt nur für den Fall der Lieferung EXW Blumberg, Incoterms 2010.

3.2 Bei Eintritt höherer Gewalt verlängern sich die vereinbarten Lieferfristen angemessen. Dauert die höhere Gewalt länger als sechs Wochen an, sind beide Parteien nach Fristsetzung von weiteren zwei Wochen berechtigt, von dem Vertrag zurückzutreten. Höhere Gewalt ist ein betriebsfremdes, von außen durch elementare Naturkräfte oder durch Handlungen dritter Personen herbeigeführtes Ereignis, das nach menschlicher Einsicht und Erfahrung unvorhersehbar ist, mit wirtschaftlich erträglichen Mitteln durch die äußerste, nach der Sachlage vernünftigerweise zu erwartende Sorgfalt nicht verhütet oder unschädlich gemacht werden kann und auch nicht wegen seiner Häufigkeit in Kauf zu nehmen ist. Hierzu zählen auch unverschuldete Betriebsstörungen wie bspw. Streik, Aussperrungen sowie von uns nicht verschuldete Verzögerungen in der Zulieferung.

3.3 Lieferungen erfolgen, soweit nicht anders vereinbart, ab Werk Blumberg, Deutschland (EXW Blumberg, Incoterms 2010). Die Gefahr für die jeweilige Lieferung geht, falls nicht vertraglich von der EXW-Incoterm-Klausel abgewichen wird, auf den Kunden über, wenn die Lieferung (verpackte Ware) dem Kunden im Werk Blumberg unverladen zur Verfügung gestellt und der Kunde hierüber rechtzeitig zuvor informiert wurde. Wird die Zurverfügungstellung an den Frachtführer oder den Kunden auf Wunsch des Kunden oder aus sonstigen Gründen, die wir nicht zu vertreten haben, verzögert oder befindet sich dieser in Annahmeverzug, geht die Gefahr mit der Mitteilung der Versand- bzw. Abholbereitschaft auf den Kunden über. Von diesem Zeitpunkt an wird die Ware auf Rechnung und Gefahr des Kunden gelagert.

3.4 Teillieferungen und Teilleistungen sind, soweit sie dem Kunden zumutbar sind, zulässig. Sie gelten als selbstständige Lieferungen und können sofort berechnet werden.

3.5 Bei Sonderfertigungen behalten wir uns Über- bzw. Unterlieferungen bis zu 10 % der bestellten und/oder auftragsbestätigten Liefermengen vor.

IV. Preise, Zahlungen

4.1 Falls nichts Abweichendes vereinbart ist, gelten unsere Preise ab Werk Blumberg in Euro zuzüglich MwSt. in der jeweils gesetzlichen Höhe.

4.2 Soweit wir Stornierungen aus Kulanzgründen zustimmen, gehen die uns entstandenen Kosten und zusätzlich entstehende Kosten zu Lasten des Kunden. Entsprechendes gilt für die von dem Besteller veranlasste Änderung von Verträgen, soweit wir mit dieser aus Kulanzgründen einverstanden sind.

4.3 Die Zahlungen haben, falls nichts anderes vereinbart ist, binnen 30 Tagen nach Rechnungsdatum rein netto zu erfolgen, vorausgesetzt, der Kunde hat die Ware und die Rechnung innerhalb von 10 Tagen, gerechnet ab dem auf das Rechnungsdatum folgenden Tag, erhalten.

4.4 Der Kunde ist nicht berechtigt, Zahlungen zurückzubehalten oder mit Gegenansprüchen aufzurechnen, falls diese nicht aus demselben Vertragsverhältnis resultieren und mangelbedingt sind. Im Übrigen ist die Aufrechnung nur mit rechtskräftig festgestellten, anerkannten oder unbestrittenen Gegenforderungen zulässig.

V. Eigentumsvorbehalt

5.1 Die gelieferte Ware bleibt unser Eigentum bis zur völligen Bezahlung des Kaufpreises sowie aller Forderungen aus der gesamten Geschäftsverbindung, gleich welcher Art. Das Eigentum geht erst dann über, wenn alle Forderungen einschließlich aller Nebenforderungen beglichen sind. Der Kunde ist nicht berechtigt, die Ware zu verpfänden oder zur Sicherung zu übereignen.

5.2 Für den Fall, dass der Kunde mit einem erheblichen Teilbetrag von Forderungen aus der gesamten Geschäftsbedingung in Zahlungsverzug gerät, sind wir berechtigt, die Vorbehaltsware herauszuverlangen. In dem Herausgabeverlangen liegt ein Rücktritt von dem Vertrag. Das Setzen einer Leistungsfrist ist in diesen Fällen entbehrlich. Die Geltendmachung von Schadensersatz bleibt auch bei Rücktritt vorbehalten.

5.3 Der Kunde ist zur Weiterveräußerung der Ware nur im ordnungsgemäßen Geschäftsgang und unter der Bedingung berechtigt, dass der Kunde den Vorbehalt macht, dass das Eigentum an dessen Abnehmer erst übergeht, wenn dieser seinen Zahlungsverpflichtungen in Ansehung der Vorbehaltsware vollständig erfüllt hat. Die im Zuge der Weiterveräußerung der Ware entstehende Forderung tritt der Kunde in Höhe unseres Rechnungsendbetrages mit MwSt. bereits jetzt an uns ab und verpflichtet sich, auf Verlangen die Namen und Adresse der Drittschuldner und die Beträge der Forderungen mitzuteilen. Die Forderung aus Weiterveräußerung unserer Ware darf an Dritte, auch Banken nicht abgetreten werden.

5.4 Zur Einziehung abgetretener Forderungen ist der Kunde ermächtigt. Die Einziehungsermächtigung erlischt bei Zahlungsverzug. In diesen Fällen sind wir berechtigt, die Abnehmer des Kunden von der Abtretung zu unterrichten und die Forderungen selbst einzuziehen. Für die Geltendmachung der abgetretenen Forderungen hat der Kunde die notwendigen Auskünfte zu erteilen und die Überprüfung dieser Auskünfte zu gestatten. Insbesondere hat er uns auf Verlangen eine genaue Aufstellung der ihm entstehenden Forderungen aus der Weiterveräußerung unserer Ware mit Namen und Anschrift der Abnehmer, Höhe der einzelnen Forderungen, Rechnungsdatum etc. auszuhändigen sowie zur Überprüfung den Zutritt zu seinen Geschäftsräumen zu gestatten.

5.5 Wird die Vorbehaltsware von dem Kunden zu einer neuen Sache verbunden, vermischt oder verarbeitet, so erfolgt dies für uns, ohne dass wir hieraus verpflichtet werden. Durch die Verbindung, Vermischung und Verarbeitung erwirbt der Kunde nicht das Alleineigentum gem. §§ 947 ff. BGB an der neuen Sache. Vielmehr erwerben wir Miteigentum an der neuen Sache nach dem Verhältnis des Fakturawertes unserer Vorbehaltsware zum Gesamtwert.

5.6 Der Kunde verpflichtet sich, uns im Falle seiner Zahlungseinstellung, einer wesentlichen Verschlechterung seiner Vermögensverhältnisse sowie von Pfändungen unverzüglich Anzeige zu machen. Pfändungsgläubiger sind unter Angabe der Adresse namhaft zu machen. Der Kunde trägt alle Kosten, die zur Aufhebung des Zugriffs von Pfändungsgläubigern auf unsere Ware und zu einer Wiederbeschaffung der Ware aufgewendet werden müssen.

5.7 Der Kunde ist verpflichtet, nicht bezahlte Ware gegen Schäden, insbesondere Vandalismus, Diebstahl, Transportschäden Feuer, Wasser und Bruch, zu versichern. Der Kunde verpflichtet sich, uns den jeweiligen Schadensversicherer zu benennen und tritt hiermit seinen Anspruch gegen den jeweiligen Versicherer für nicht bezahlte Ware an uns aufschiebend bedingt durch den Eintritt des Versicherungsfalles erfüllungshalber ab.

5.8 Der Kunde verwahrt die Vorbehaltsware für uns unentgeltlich; zur Begründung eines Lagerhalterpfandrechts ist er nicht berechtigt.

5.9 Sollte bei Exportlieferungen die vorstehende Regelung des Eigentumsvorbehalts nach dem Recht des Importlandes nicht wirksam sein oder zu seiner Wirksamkeit ergänzungsbedürftig und/oder zu registrieren sein, so ist der Kunde verpflichtet, wir berechtigt, den Abschluss einer Sicherungsvereinbarung nach dem Recht des Importlandes, die dem wirtschaftlichen Zweck unserer Kaufpreissicherung möglichst nahe kommt, und die erforderliche Registrierung vorzunehmen.

VI. Untersuchungs- und Rügepflicht, Gewährleistung, Haftung

6.1 **Untersuchungs-, Rüge- und Vorsorgepflicht des Kunden**

6.1.1 Der Kunde hat die gelieferte Ware unverzüglich zu untersuchen und erkennbare Mängel oder Quantitätsabweichungen (i. F. einheitlich: Mängel) unverzüglich, spätestens jedoch innerhalb von sieben Tagen nach Empfang der Ware, zu rügen. Nicht erkennbare Mängel sind nach Entdeckung ebenfalls unverzüglich, spätestens jedoch sieben Tage nach Entdeckung, zu rügen. Die Rügefristen gelten in gleicher Weise für Direktlieferungen an von dem Kunden benannte Dritte; der Kunde hat auch in solchen Fällen für eine fristgerechte Rüge Sorge zu tragen.

6.1.2 Soweit Abnehmer des Kunden gegenüber dem Kunden Mängel rügen, hat uns der Kunde diese Mängelrügen unverzüglich zuzuleiten. Der Kunde verpflichtet sich, Nacherfüllungsleistungen gegenüber seinen Abnehmern oder aus der Lieferkette berechtigten Abnehmern nur nach Abstimmung der technischen und wirtschaftlichen Maßnahmen mit uns durchzuführen.

Allgemeine Geschäftsbedingungen (AGB)

der Firma METZ CONNECT GmbH | Im Tal 2 | 78176 Blumberg | Deutschland
Geschäftsführer: Jochen Metz
eingetragen beim Registergericht Freiburg im Breisgau unter HRB 611606

6.1.3 Beabsichtigt der Kunde, die von uns gelieferte Ware einzubauen, anzubringen oder weiterzuverarbeiten, hat er die Ware vor dem Einbau bzw. vor der Anbringen oder der Weiterverarbeitung zu überprüfen. Unterlässt er dies, handelt er gem. §§ 439 Abs. 3, 442 Abs. 1 S. 2 BGB grob fahrlässig. In einem solchen Fall stehen dem Kunden Gewährleistungsansprüche nur zu, wenn der betreffende Mangel von uns vorsätzlich herbeigeführt, arglistig verschwiegen oder eine Garantie für die Beschaffenheit übernommen wurde.

6.1.4 Stellt der Kunde Mängel der Ware fest, verpflichtet er sich, diese nicht weiterzuveräußern, weiterzuverarbeiten, einzubauen oder anzubringen, bis eine Einigung über die Abwicklung des Gewährleistungsfalls erzielt oder eine gerichtliche oder außergerichtliche Beweissicherung erfolgt ist. Der Kunde ist verpflichtet, uns die beanstandete Ware zum Zwecke der Prüfung, ob ein Gewährleistungsfall vorliegt, zur Verfügung zu stellen. Verweigert er dies schuldhaft, entfallen Gewährleistungsansprüche.

6.2 **Gewährleistung**

6.2.1 Bei nur unerheblichen Mängeln steht dem Kunden kein Anspruch auf Schadensersatz statt der ganzen Leistung und kein Rücktrittsrecht zu.

6.2.2 Ist der letzte Abnehmer in der Lieferkette nicht Verbraucher, so hat uns der Kunde, wenn sein Abnehmer Mängelrechte geltend macht, abweichend von § 445 a Abs. 2 BGB eine angemessene Frist zur Nacherfüllung zu setzen, bevor er die in § 437 BGB bezeichneten sonstigen Rechte statt der Nacherfüllung geltend machen kann (Recht der zweiten Andienung). Der Kunde hat sich das Recht zur zweiten Andienung gegenüber seinem Abnehmer, der nicht Verbraucher ist, vorzubehalten. In den Fällen, in denen uns das Recht zur zweiten Andienung zusteht, sind wir nach unserer Wahl berechtigt und verpflichtet, innerhalb angemessener Frist unentgeltlich bis zu dreimal nachzubessern oder neu zu liefern (Nacherfüllung), soweit der Mangel innerhalb der Verjährungsfrist auftritt und nach Erkennbarkeit unverzüglich gerügt wird, vorausgesetzt, die Mängelursache lag bereits zum Zeitpunkt des Gefahrübergangs vor. Hierfür ist der Kunde beweispflichtig. Schlägt die Nacherfüllung fehl, kann der Kunde unbeschadet etwaiger Schadensersatzansprüche gemäß Ziff. 6 vom Vertrag zurücktreten oder die Vergütung mindern.

6.2.3 Hat der Kunde eine mangelhafte Ware gemäß ihrer Art und ihrem Verwendungszweck eingebaut oder an eine andere Sache angebracht, gilt:

a) Der Kunde hat uns die Möglichkeit einzuräumen, die mangelhafte Ware zu entfernen und die nachgebesserte oder neu gelieferte Ware einzubauen oder anzubringen. Dies gilt nicht in den Fällen, in denen der Abnehmer des Kunden dies ablehnt, was der Kunde uns gegenüber nachzuweisen hat, oder es sich bei dem Abnehmer des Kunden um einen Verbraucher handelt.

b) Soweit wir zur Tragung von Aus- und Einbaukosten gem. § 439 Abs. 3 BGB verpflichtet sind, schulden wir lediglich Kosten, die den Aus- und Einbau bzw. das Anbringen entsprechender Waren betreffen, die marktüblich sind und die uns gegenüber von dem Kunden durch Vorlage geeigneter Belege nachgewiesen werden. Ein Vorschussrecht des Kunden für Aus- und Einbaukosten bzw. das Anbringen identischer Waren ist ausgeschlossen, es sei denn, bei seinem Abnehmer handelt es sich um einen Verbraucher und dieser verlangt von dem Kunden Vorschuss.

6.2.4 Mängelrechte verjähren in einem Jahr, gerechnet ab Lieferung gemäß Ziff. 3.3. Dies gilt nicht, soweit das Gesetz gem. § 439 Abs. 1 Nr. 2 BGB (Bauwerke und Sachen für Bauwerke), § 438 Abs. 3 BGB (arglistiges Verschweigen), § 445 b Abs. 1 BGB (Rückgriffsanspruch), § 476 Abs. 2 BGB (Verjährungsverkürzung für den Fall, dass der Endabnehmer ein Verbraucher ist) und § 634 a Abs. 1 Nr. 2 BGB (Baumängel) längere Fristen vorschreibt. Die gesetzlichen Regelungen über Ablaufhemmung, Hemmung und Neubeginn der Fristen bleiben unberührt.

6.2.5 Für Schadensersatzansprüche wegen Mängeln gilt Ziff. 6.3. Über die in Ziff. 6.1, 6.2 i. V. m. Ziff. 6.3 geregelten Ansprüche hinaus stehen dem Kunden keine Gewährleistungsansprüche zu.

6.2.6 Erfolgt eine Mängelrüge des Kunden schuldhaft zu Unrecht, sind wir berechtigt, von ihm unsere entstandenen Aufwendungen und sonstige Schäden ersetzt zu verlangen.

6.3 **Haftung**

6.3.1 Schadensersatzansprüche des Kunden, gleich aus welchem Rechtsgrund, insbesondere wegen der Verletzung von Pflichten aus dem Schuldverhältnis und aus unerlaubter Handlung, sind vorbehaltlich nachstehender Regelungen ausgeschlossen.

6.3.2 Der Haftungsausschluss nach Ziff. 6.3.1 gilt nicht

- für eigene vorsätzliche oder grob fahrlässige Pflichtverletzung und vorsätzliche oder grob fahrlässige Pflichtverletzung von Vertretern oder Erfüllungsgehilfen,
- für die Verletzung von wesentlichen Vertragspflichten, wobei Vertragspflichten dann wesentlich sind, soweit ihre Erfüllung durch die ordnungsgemäße Durchführung des Vertrages überhaupt erst ermöglicht wird und auf deren Einhaltung der Kunde regelmäßig vertrauen darf,
- wenn im Falle der Verletzung sonstiger Pflichten i. S. v. § 241 Abs. 2 BGB (Rücksichtnahmepflichten) dem Kunden unsere Leistung nicht mehr zuzumuten ist,
- im Falle der Verletzung des Lebens, des Körpers oder der Gesundheit,
- nach dem Produkthaftungsgesetz oder
- nach etwaigen sonstigen zwingenden gesetzlichen Haftungstatbeständen.

6.3.3 Im Falle der Haftung wegen Verletzung vertragswesentlicher Pflichten sowie zu vertretender anfänglicher Unmöglichkeit und im Falle der zwingenden Haftung für Rechtsmängel haften wir, soweit lediglich leichte Fahrlässigkeit vorliegt, nur für den vertragstypischen und vorhersehbaren Durchschnittsschaden. Dies gilt nicht in den Fällen, in denen zugleich eine Verletzung des Lebens, des Körpers oder der Gesundheit oder ein Produkthaftungsfall vorliegt.

6.3.4 Unsere Haftung ist – von Fällen der Verletzung des Lebens, des Körpers oder der Gesundheit, Vorsatz, grober Fahrlässigkeit oder der Produkthaftung sowie von sonstigen zwingenden gesetzlichen Haftungsvorschriften abgesehen – insgesamt beschränkt auf den Deckungsumfang unserer Betriebshaftpflichtversicherung, vorausgesetzt, es besteht Deckungsschutz in branchenüblichem Umfang.

6.3.5 Die vorstehenden Haftungsausschlüsse bzw. Haftungsbeschränkungen gelten im gleichen Umfang zugunsten der leitenden und nicht leitenden Angestellten sowie im Falle der Haftung für unsere Erfüllungsgehilfen.

6.3.6 Ansprüche des Kunden auf Schadensersatz können nur innerhalb einer Ausschlussfrist von einem Jahr ab dem gesetzlichen Verjährungsbeginn geltend gemacht werden. Schadensersatzansprüche wegen Sachmängeln (Ziff. 6.1) verjähren gem. Ziff. 6.2.4.

Die vorstehende Ausschlussfrist und die Verjährungsverkürzung gelten nicht, soweit wir wegen Vorsatz oder grober Fahrlässigkeit oder wegen der Verletzung des Lebens, des Körpers oder der Gesundheit, nach dem Produkthaftungsgesetz oder nach sonstigen zwingenden gesetzlichen Haftungstatbeständen haften.

6.3.7 Bei Export unserer Waren durch den Kunden und deren Weiterverarbeitung, Komponentenverwendung, Einbau oder Anbringung im Ausland haften wir nicht für die Exportfähigkeit der Waren, insbesondere nicht für Hindernisse wie Exportkontrollregelungen, Embargos, die staatliche Genehmigungsfreiheit und Einfuhrfreiheit in die Exportländer des Kunden. Die Einhaltung der nationalen Bestimmungen des jeweiligen Exportlandes unterliegen der Prüfung und Verantwortung des Kunden.

6.3.8 Die vorstehenden Haftungsausschlüsse bzw. Haftungsbeschränkungen gelten im gleichen Umfang für Verstöße gegen datenschutzrechtliche Bestimmungen, insbesondere nach der Datenschutz-Grundverordnung (DSGVO). Dies gilt nicht in den Fällen des Verstoßes gegen das Verbot der Verarbeitung personenbezogener Daten i. S. v. Art. 9 DSGVO.

6.3.9 Eine Änderung der Beweislast zum Nachteil des Kunden ist mit den Regelungen in dieser Ziff. 6.3 nicht verbunden.

VII. Garantieübernahme

7.1 Grundsätzlich übernehmen wir weder eine Beschaffenheits-, Haltbarkeits- noch eine sonstige Garantie. Insbesondere enthalten Beschaffenheitsbestimmungen, Leistungsbeschriebe und/oder Produktspezifikationen keine Garantieerklärungen.

7.2 Garantieübernahmen erfolgen nicht durch schlüssiges Verhalten, sondern ausschließlich durch ausdrückliche Erklärung.

VIII. Erfüllungsort, Gerichtsstand, Anwendbares Recht

8.1 Erfüllungsort und Gerichtsstand aus der Geschäftsbeziehung mit unserem Kunden für die Lieferung und Zahlung ist Blumberg.

8.2 Diese AGB sowie sämtliche Vertragsverhältnisse über Lieferungen und Leistungen mit Kunden unterliegen dem materiellen deutschen Recht und dem deutschen Prozessrecht unter Ausschluss des Kollisionsrechts. Die Anwendung des Übereinkommens der Vereinten Nationen über Verträge über den internationalen Warenkauf (CISG) ist ausgeschlossen.

METZ CONNECT GmbH ist Mitglied in folgenden Organisationen und Verbänden.

METZ CONNECT USA Inc.

200 Tornillo Way
Tinton Falls, NJ 07712
USA

Tel. +1-732-389-1300
Fax +1-732-389-9066

METZ CONNECT France SAS

28, Rue Schweighaeuser
67000 Straßburg
Frankreich

Tel. +33 3886 17073
Fax +33 3886 19473

METZ CONNECT Zhongshan Ltd.

Ping Chang Road
Ping Pu Industrial Park
Sanxiang Town
Zhongshan City, 528463
Guangdong Province
China

Tel. +86 760 86365055
Fax +86 760 86365050

METZ CONNECT Asia Pacific Ltd.

Suite 1803, 18/F
Chinachem Hollywood Centre,
1 Hollywood Road, Central
Hongkong

Tel. +852 26 027 300
Fax +852 27 257522

METZ CONNECT GmbH
Im Tal 2
78176 Blumberg
Deutschland

Tel. +49 7702 533-0
Fax +49 7702 533-189

info@metz-connect.com
www.metz-connect.com

799026-01 | 11/2018